مجمع اللغة العربية
القاهرة

معجم مصطلحات
الهندسة الميكانيكية

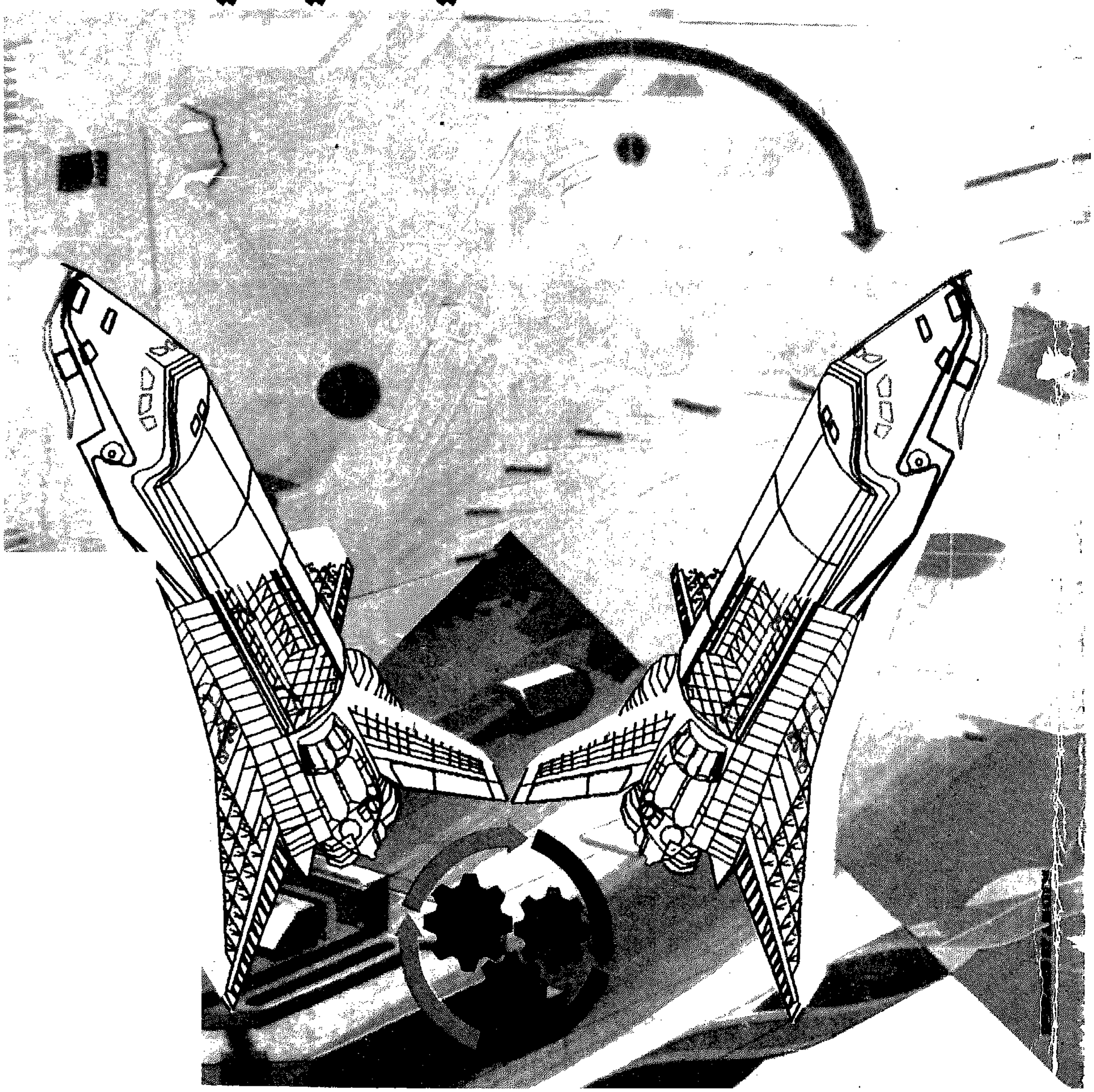

مجمع اللغة العربية
القاهرة

معجم مصطلحات
الهندسة الميكانيكية

الطبعة الأولى
١٩٩٨

طبع بالهيئة العامة لشئون المطابع الأميرية

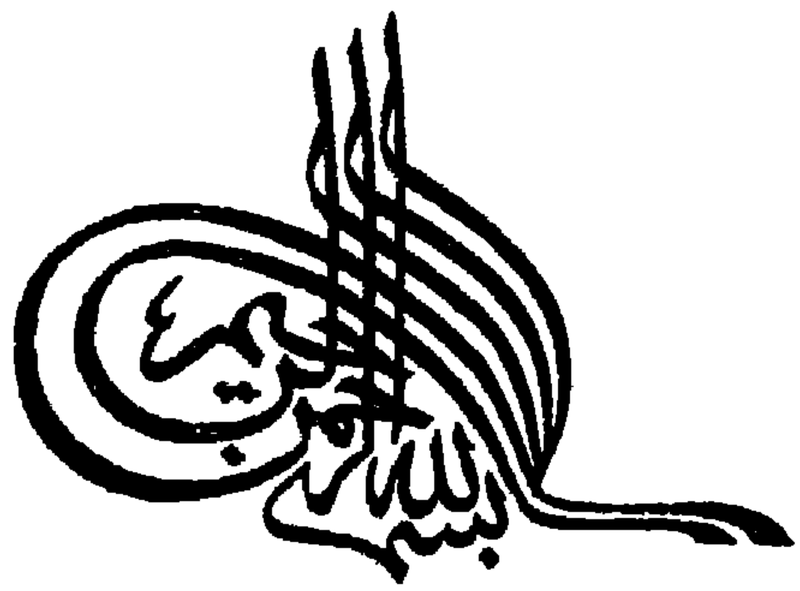
بسم الله الرحمن الرحيم

بسم الله الرحمن الرحيم

تصـــدير

معروف أن الإسلام وسَّع طاقات الألفاظ في العربية فتطورت من لغة بدوية إلى لغة حضارية ذات دين إلهى قويم ، وتمَّ ذلك بوسيلتين : أن توسع دلالات بعض الألفاظ لتؤدى دلالته التشريعية الجديدة وأن توضع بعض الألفاظ لتؤدى ما يريد من دلالات فى مصطلحاته التشريعية . وبذلك هيَّأ الإسلام العربية لتحمل - بقوة - بعد الفتوح الإسلامية كل ما كان لدى الفرس والكلدانيين والإغريق والهنود من علوم، مستعينة في ذلك باشتقاقاتها وصياغاتها الكثيرة وما يتفرع عنها من توليدات لأبنية من الألفاظ مع ما يساعدها من المجاز ، مما فتح أبوابها على مصاريعها لحركة تعريب واسعة .

وما هي إلا خطوات تخطوها العربية في العصر العباسي حتى تصبح لغة علمية بأدق معنى لهذه الكلمة ، إذ تتمثل علوم الأمم القديمة وتأخذ في تطويرها سريعا على نحو ما تمثلت وطورت علم الكيمياء ، ولم تلبث أن ابتكرت علوما لم تعرفها الأمم السابقة مثل علم الجبر ، وتظل تقود العالم علميا خمسة قرون من القرن الثالث الهجرى / التاسع الميلادى

إلى القرن السابع الهجرى / الثالث عشر الميلادى إلى أن تسلمت منها أوربا العلوم ، ولم تبخل عليها بمعارفها في أى علم ، فأكبَّت عليها واستوعبتها طوال خمسة قرون من القرن الحادي عشر الميلادى إلى القرن السادس عشر وبذلك كان العلم العربي عالميا ، إذ انتشر في العالمين : العربي والأوربي مضيئا إلى الأوربيين مسالكهم إلى نهضتهم العلمية الحديثة .

ودار العالم دورات انتكست فيها الأمة العربية لأسباب مختلفة ، بينما مضت أوربا تقفز في العلم قفزات كبرى . وعرفت مصر نهضة أوربا العلمية في أوائل القرن التاسع عشر ، ففتحت المدارس العليا للعلم الغربى ، وأرسلت بعوث شبابها إلى أوربا وعادوا يحملون علومها وبعثوا في مصر نهضة علمية قادت بها العرب علميًا طوال القرن التاسع عشر حتى إذا حدثت كارثة الاحتلال الإنجليزى لها تآمر الإنجليز بخبثهم على وَأْد هذه النهضة ، فجعلوا لغة التعليم في مدارس مصر العليا اللغة الإنجليزية بدلاً من اللغة العربية .

ونمضى في القرن العشرين فنجد أفذاذا من العرب في مصر وغير مصر يتجردون لوضع معاجم لمصطلحات العلوم الغربية ومقابلاتها العربية أملا في أن يسيطر العرب على تلك العلوم . ويتقدمهم الدكتور

محمد شرف المصرى في وضع معجم إنجليزى عربى لمصطلحات العلوم الطبية . والطبيعية نشره سنة ١٩٢٦ وضمّنه أربعين ألف مصطلح طبى وطبيعى . وتلاه أمين المعلوف اللبنانى ، فنشر في سنة ١٩٣٢ معجما للحيوان باللغات الثلاث : العربية والفرنسية والإنجليزية ، مع وصف كل حيوان وصفا موجزا . وتلاه الأمير مصطفى الشهابى السورى ، فوضع في سنة ١٩٤٣ معجم الألفاظ الزراعية بالعربية والفرنسية ، وأعاد نشره بالعربية والإنجليزية .

وفى هذه الأثناء تألف مجمع اللغة العربية القاهري للمحافظة علي سلامة اللغة والتوسع فى أقيستها والعمل على نقل العلوم والفنون الغربية إلى العربية ، وأريد بالمجمع أن ينشأ عالميا ، فأختير له عشرة مصريين من أعلام اللغة والأدب والفكر وخمسة أعلام من شقيقات مصر العربية وخمسة من أعلام المستشرقين في الجامعات الأوربية . وبمجرد اجتماع أعضائه فى أول جلسة له سنة ١٩٣٤ تألفت لجانه وتخصصت كل لجنة علمية بمجموعة من العلوم ، وكان من اللجان لجنة الرياضيات وكانت تجمع علوم الهندسة والحساب والجبر وعلم الآلات والحيل (الميكانيكا) والفلك .

وأخذ بعض العلوم المجموعة مع علوم أخرى في مجموعة واحدة

يستقل عن مجموعته وتؤلف له لجنة مستقلة . وأعدَّ ذلك لاتساع نشاط المجمع العلمي ودخول عشرة أعضاء من أعلام المصريين فى سنة ١٩٤٠ ثم دخول عشرة آخرين فى أواخر الخمسينيات من القرن الحاضر سوى من دخله من أعلام البلدان العربية .

وظلت الهندسة مضمومة إلى لجنة الرياضيات حتى سنة ١٩٦٧ فإنها استقلت عنها حينئذ ، وأصبح لها لجنة متخصصة فى وضع مصطلحاتها ، وكل أعضائها وخبرائها من أفذاذ المهندسين وكان أول مقرر لها المهندس أحمد عبده الشرباصي ، وكان غيوراً على العربية ، ومن مجهوداته في المجمع إنجازه لمعجم المياه ، وخلفه مقرراً للجنة الهندسة الدكتور إبراهيم أدهم الدمرداش عميد كلية الهندسة بجامعة القاهرة الأسبق ، وكان أديباً وشاعراً ومثقفاً ثقافة واسعة ، ونشطت اللجنة فى وضع المصطلحات الهندسية لعهده ، وتولى اللجنة بعده الدكتور عبد الرازق عبد الفتاح رئيس جامعة حلوان الأسبق ، وهو - مثل سلفيه - على معرفة سديدة بلغة الضاد . وبفضل جهوده العلمية وجهود لجنته وأعضائها المجمعيين وخبرائها الجامعيين تم إنجاز هذا المعجم الهندسى القيم الذى يشمل ألفى مصطلح هندسى ومع كل مصطلح شرحه شرحا مستوفيا ليفيد الباحثين والمهندسين وطلاب الكليات الجامعية المصرية والعربية .

وهذا المعجم - مثل معاجم المجمع التى بلغت أربعة عشر معجماً - يرد بقوة على من يقولون إن العربية تعجز عن أداء المصطلحات العلمية لعلوم الغرب ، فقد أدَّى - فى وضوح - المصطلحات الهندسية . كما أدَّت معاجم المجمع العلمية مصطلحات كل العلوم الغربية بفضل إمكانات العربية من الاشتقاقات والصياغات الكثيرة وما تتميز به من توليدات لا تكاد تحصى . والعربية التى وسعت فى العصر العباسى كل ما كان لدى الأمم القديمة من علوم ، وأضافت إليها وأكملتها ، وقادت العالم علمياً قديماً خمسة قرون متوالية لا تزال اليوم كما كانت فى الماضى - بشهادة معاجم المجمع العلمية - مؤهَّلة بإمكاناتها تأهيلا كاملاً لتؤدى - فى هذا العصر - أداء كاملا نفس الدور العلمى القديم .

وأنا أهنىء لجنة المصطلحات الهندسية : مقررها وأعضاءها وخبراءها بهذا المعجم القيم للمصطلحات الهندسية . واللجنة جديرة بكل شكر وثناء على ما بذلت فيه من جهود علمية مثمرة . والله أسأل أن يوفق المجمع دائما لإهدائه إلى الأمة ما ينفعها نفعاً كبيراً فى نهضتها العلمية العصرية .

رئيس المجمع اللغوى

أ.د شوقى ضيف

بسم الله الرحمن الرحيم

مقدمـــــــــة

منذ أن بدأ المجمع نشاطه المثمر فى يناير من عام ١٩٣٤ اهتم بالمصطلح العلمى اهتماما كبيرا إيمانا منه بأن العلوم المختلفة مثل الطب والكيمياء والفيزيقا ونحوها تقدمت تقدما هائلا وهذا التقدم يتنامى ويتعاظم يوما بعد يوم فإن لم يكن من المستطاع مواكبتها وسبقها فلا أقل من ملاحقتها ومتابعتها عملا بالحكمة التى تقول : " ما لايدرك كله لا يترك جلّه " . ومن ثم اهتم المجمع بالمصطلح العلمى اهتماما كبيرا وجعله أحد همومه الكبرى التى اضطلع بها رغم ثقلها إلى جانب اضطلاعه برسالته الأساسية التى أنشىء من أجلها وهى : (المحافظة على سلامة اللغة العربية ، وجعلها وافية بمطالب العلوم والفنون فى تقدمها وملائمه لحاجات الحياة فى العصر الحاضر) كما جاء فى مرسوم إنشائه .

ومن أجل تحقيق هذا الهدف الأسمى وهو تقديم مصطلح علمى يجمع بين الدقة فى المعنى والإيجاز فى العبارة ويسير على سنن اللغة العربية فقد أهتم أعضاؤه من العلماء اللغويين والعلميين منذ وقت

(*) بدأ المجمع دور انعقاده الأول فى الثلاثين من يناير سنة ١٩٣٤م ، وكان المرسوم الخاص بإنشائه قد صدر فى عام ١٩٣٢م .

مبكر بوضع الضوابط الخاصة بصوغ المصطلح العلمى وساعدهم على الوصول إلى هذا الهدف ما تتمتع به اللغة العربية من مرونة وحيوية فضلا عن كونها لغة اشتقاقية يسهل تطويعها والأخذ منها .

وأثمرت هذه الجهود عن وضع المنهج العلمى فى صوغ المصطلحات وهو المنهج الذى تلتزم به لجان المجمع العلمية المختلفة فى عملها وخلاصته أن يتواءم المصطلح العلمى العربى مع نظيره الأجنبى وأن تكون العلاقة بينهما علاقة متبادلة وأن يتسم المصطلح العلمي بوضوح الفكرة وعدم الإبهام وتجنب الإطالة وأن يسير على نهج اللغة العربية وطرائقها .

وهذا السعى المشكور الذى سعاه المجمع لخدمه المصطلح العلمى على مدى تاريخه الطويل وحتى الآن وإلى أن يشاء الله يهدف إلى :

(١) أن يقف المثقف العربى - كل فى مجال تخصصه - على ما وصلت إليه العلوم المختلفة من تقدم من خلال ما يزوّده به المجمع من مصطلحات فى كل ميدان من ميادين العلم مما يفتح أمامه مجال التفكير والبحث ويحرك فيه الرغبة فى الإبداع والابتكار مع الحفاظ فى الوقت نفسه على الهوية العربية التى يعد الحفاظ عليها هو الهدف الأساسى من عملية وضع المصطلحات وتعريبها لأنه إذا كان الفكر سمة عامة بين البشر جميعا فى جميع أنحاء العالم فإن اللغة سمة خاصة تميز الأمم بعضها من بعض ، وحرى بالعرب ذوى الحضارة العريقة أن

يكون لهم نصيب من المساهمة الإيجابية الخلاّقة فى العلوم المختلفة من خلال لغتهم العربية الشريفة .

(٢) مّد اللغة العربية بألفاظ وتراكيب جديدة مما يوسع أقيستها ويزيدها غنى ويكسبها مزيداً من الحيوية والمرونة .

ولقد كانت علوم الهندسة من أولى العلوم التى حظيت باهتمام المجمع وانشأ لها لجنة بدأت نشاطها العلمى فى وضع المصطلحات منذ دور الانعقاد الأول للمجمع ، ولكنها لم تكن لجنة قائمة بذاتها - كما هو الحال الآن - بل كانت فرعا من فروع لجنة الرياضيات التى حدد قرار تشكيلها نواحى عملها وهى البحث فى مصطلحات الحساب ، والهندسة بأنواعها ، والجبر ، وعلم الآلات ، والحيل (الميكانيكا) ، والفلك وما إلى ذلك .

وقد شكلت هذه اللجنة أول مرة من السادة الأعضاء :

* الدكتور فـــــارس نمر	(رئيسا)
* الشيخ أحمد على الإسكندرى	(عضوا)
* أحمد العوامرى بـــــك	(عضوا)
* الأستاذ ا . نلينـــــــو	(عضوا)

وكان من حسن حظى أن انضممت إلى عضوية هذه اللجنة منذ وقت مبكر فعملت بها خبيرا ثم عضوا فمقررا لها .

كما كان من حسن حظى ان يواكب انضمامى إلى هذه اللجنة بداية فترة مُن فتراتها الزاهرة وهى الفترة التى تولى فيها رئاستها على التعاقب اثنان من خيرة أعضاء هذا المجمعَ الجليل هما :

* الأستاذ المهندس أحمد عبده الشرباصى رحمه الله .
* الأستاذ الدكتور المهندس ابراهيم أدهم الدمرداش رحمه الله .

فقد تشابه الاثنان فى كثير من السجايا الطيبة والخلال الكريمة ولكن أبرز ما كان يميزهما هو العلم الغزير ، والتواضع الجم ، والإيمان الصافى العميق الذى يملأ القلب فينعكس على الوجه نورا وبهاء ويغمر النفس سكينة وصفاء مما يجعلك تحس فى حضرته إنك فى حضرة عالم جليل تقى ورع ينخرط فى سلك من قيل عنهم (العلماء ورثة الأنبياء) .

واليوم يسعدنى أن أقدم إلى المكتبة العربية (معجم مصطلحات الهندسة) وهو باكورة أعمال لجنة الهندسة بالمجمع فضلا عن كونه أول معجم علمى متخصص فى مجال مصطلحات العلوم الهندسية يصدر عن هيئة جليلة لها وزنُها وثقلها فى مجال نقل وتعريب المصطلحات مثل مجمع اللغة العربية . والمعجم يضم بين دفتيه أكثر من ألفى مصطلح معظمها من نتاج هذه الفترة الزاهرة التى تحدثت عنها آنفا وقد انتهجت اللجنة فى وضع هذه المصطلحات وتعريفاتها نهجا أحسبه مفيدا إن شاء الله ؛ فالمصطلحات الموضوعة – أى المترجمة – حرصت اللجنة على أن تجعلها تتميز بالإيجاز والوضوح والسلاسة والوصول إلى المعنى المراد من أقصر طريق .

أما المصطلحات المنقولة - أى المعرّبة - فقد جهدت اللجنة فى أن تصوغها صياغة تتواءم مع طرائق اللغة العربية وتتناغم مع موسيقاها بما يجعلها مألوفة لدى القارىء العربى فى إيقاعها وجرسها .

ولا يفوتنى بهذه المناسبة أن أنوّه بالجهد المشكور الذى بذله الزميلان الحاليان باللجنة :

* الأستاذ الدكتور كمال محمد بشر

عضو اللجنة اللغوى

* الأستاذ الدكتور المهندس أحمد على سالم الصباغ

عضو اللجنة العلمى

فقد كان لكل منهما إسهام ملحوظ فى الكثير من مصطلحات هذا المعجم .

كما لا يفوتنى أن أشيد بما قام به الأستاذ جمال محمد الفوى محرر اللجنة بإشراف السيدة / أوديت إلياس اسكندر المديرة العامة للتحرير والشؤون الثقافية فقد بذلا جهداً مخلصاً فى إعداد هذا المعجم وتبويبه ومراجعة تجاربه مما كان له أبلغ الأثر فى إخراجه على هذا النحو الطيب .

إن هذا المعجم الذى أفخر بتقديمه اليوم باسم المجمع واسم لجنة الهندسة هو خطوة على الطريق أرجو أن تتلوها خطوات أخرى إن شاء الله .

وعلى الله قصد السبيل ،،،

ا.د عبد الرازق عبد الفتاح إبراهيم
عضو المجمع
ومقرر لجنة الهندسة

المحتـــــــويات

- تصدير : رئيس المجمع
- تقديم : مقرر لجنة الهندسة

١-١٣٩ فهرس المعجم بترتيب هجائى عربى

1-243 معجم المصطلحات بترتيب هجائى انجليزى

-أ-

اتزان (علم المواد)
[هندسة ميكانيكية]
equilibrium (material Sc.)
[MECH ENG]

اتزان [ميكانيكا]
equilibrium [MECH]

اتزان [هندسة الإنتاج]
balance [PRD ENG]

اتزان محرك [هندسة ميكانيكية]
engine bàlance [MECH ENG]

اتساق [هندسة الإنتاج]
coherency [PRD ENG]

اجتراف مقطع التشغيل
[هندسة ميكانيكية]
cutter sweep [MECH ENG]

آجر (طوب)حرارى [هندسة ميكانيكية]
fire brick [MECH ENG]

إجراء تصحيحى [تحكم]
corrective action [CONT SYS]

أجنة [تصميم هندسى]
chisel [DES ENG]

أجنة قبوية [تصميم هندسى]
cope chisel [DES ENG]

أجَنَة قطع على البارد
[هندسة ميكانيكية]
cold chisel [MECH ENG]

إجهاد التجليخ [هندسة مُيكانيكية]
grinding stress [MECH ENG]

إجهاد حرارى [هندسة ميكانيكية]
cooling stress (MECH ENG)

إجهاد كسر [هندسة الإنتاج]
breaking stress [PRD ENG]

إجهاد متردد [ميكانيكا]
alternating stress [MECH]

إجهاد مسبق (للاسطوانات المجوفة)
[هندسة الإنتاج]
autofrettage [PRD ENG]

إجهادات التبريد [هندسة الإنتاج]
cooling stresses [PRD ENG]

اجهادات المصبوب [هندسة الإنتاج]
casting stresses [PRD ENG]

إجهادات متخلفة فى المصبوبات
[هندسة ميكانيكية]
casting stresses [MECH ENG]

إجهادات مركبة [ميكانيكا]
combined stresses [MECH]

إجهادات مركبة [هندسة الإنتاج]
combined stresses [PRD ENG]

أجهزة التحكم فى المرجل
[هندسة ميكانيكية]
boiler controls [MECH ENG]

أجهزة طيران [هندسة طيران]
flight instruments [AERO ENG]

أجهزة قيادة الطائرة
aircraft instrumentation

احتراق [هندسة الإنتاج]
burning [PRD ENG]

احتراق [هندسة ميكانيكية]
combustion [MECH ENG]

احتراق خلفى [هندسة طيران]
afterburning [AERO ENG]

احتراق عند ضغط ثابت
[هندسة ميكانيكية]
constant-pressure combustion
[MECH ENG]

احتراق فوق فرشة مميعة
[هندسة ميكانيكية]
fluidized-bed combustion
[MECH ENG]

احتراق متأخر (لاحق) [هندسة طيران]
after flaming [AERO ENG]

احتكاك [ميكانيكا] friction

احتكاك [هندسة ميكانيكية]
friction [MECH ENG]

احتكاك " كولوم "(ميكانيكا)
Coulomb friction (MECH)

احتمالية [هندسة ميكانيكية]
probability [MECH ENG]

إحديداب (كامبر) [هندسة الإنتاج]
camber [PRD ENG]

إحديداب (كامبر) [هندسة طيران]
camber [AERO ENG]

أحزمة أمان [هندسة طيران]
harness [AERO ENG]

الإحساس بالتحكم (هندسة طيران)
control feel (AERO ENG)

اختبار " إريكسون "[هندسة ميكانيكية]
Erichson test [MECH ENG]

اختبار الصلادة بهرم ألماسى
[هندسة الإنتاج]
diamond pyramid hardness
[PRD ENG]

اختبار الطيران [هندسة الطيران]
flight test [AERO ENG]

اختبار الكسر مع الزحف
[هندسة الإنتاج]
creep-rupture test
= stress rupture test [PRD ENG]

اختبار انسياب على البارد
[هندسة طيران]
cold-flow test [AERO ENG]

اختبار بالتمزق [هندسة الإنتاج]
crushing test [PRD ENG]

اختبار بالتيارات الدُوَّامية
[هندسة ميكانيكية]
eddy-current testing [MECH ENG]

اختبار حنى (تكنولوجى)
[هندسة الإنتاج]
bend test [PRD ENG]

اختبار سحج [هندسة ميكانيكية]
abrasion test [MECH ENG]

اختبار" شاربى " [هندسة الإنتاج]
Charpy test [PRD ENG]

اختبار طائرة [هندسة طيران]
aircraft testing [AERO ENG]

اختبار هدروستاتى للمرجل
[هندسة ميكانيكية]
boiler hydrostatic test
[MECH ENG]

اختيار عينات للقبول
[هندسة الإنتاج]
acceptance sampling [PRD ENG]

إخراج [هندسة الإنتاج]
dragout [PRD ENG]

إخفاق مرن [ميكانيكا]
elastic failure [MECH]

أداء محرك [هندسة ميكانيكية]
engine performance [MECH ENG]

أداة تخشين (ترتره)[هندسة الإنتاج]
burr tool [PRD ENG]

أداة تخليق [هندسة الإنتاج]
broach [PRD ENG]

أداة تخويش أسطوانى[تصميم هندسى]
bottoming drill [DES ENG]

أداة تشكيل دائرية [تصميم هندسى]
circular form tool [DES ENG]

أداة تهذيب – تمشيط
(فى التشغيل)[هندسة الإنتاج]
dresser [PRD ENG]

أداة ذات وجهين [تصميم هندسى]
biface tool [DES ENG]

إدارة بسير مقص [هندسة ميكانيكية]
cross-belt drive[MECH ENG]

إدخال [هندسة الإنتاج]
drag-in [PRD ENG]

آر [ميكانيكا] are[MECH]

ارتجاج طائرة [هندسة طيران]
bumpiness [AERO ENG]

ارتداد اللهب [هندسة الإنتاج]
back fire [PRD ENG]

ارتداد لاحق مرن [هندسة ميكانيكية]
elastic after effect [MECH ENG]

ارتفاع حرج [هندسة طيران]
critical altitude [AERO ENG]

إزالة الاستقطاب [هندسة الإنتاج]
depolarization [PRD ENG]

إزالة الأكسدة [هندسة الإنتاج]
deoxidizing [PRD ENG]

إزالة التأين [هندسة الإنتاج]
deionization [PRD ENG]

إزالة الزعانف [هندسة الإنتاج]
burring = deburring [PRD ENG]

إزالة الزنك [هندسة الإنتاج]
dezinkification [PRD ENG]

إزالة الزوائد [هندسة الإنتاج]
deseaming [PRD ENG]

إزالة الشحوم [هندسة الإنتاج]
degreasing [PRD ENG]

إزالة الشمع [هندسة الإنتاج]
dewaxing [PRD ENG]

إزالة الصقيع [ديناميكا حرارية]
defrost [THERMO]

إزالة الغازات [هندسة الإنتاج]
degassing [PRD ENG]

إزالة القشور [هندسة الإنتاج]
Descaling [PRD ENG]

إزالة الكربون [هندسة الإنتاج]
decarburization [PRD ENG]

ازدواج[ميكانيكا] couple [MECH]

أزميل (أجنة) تخديد [تصميم هندسى]
cape chisel [DES ENG]

أزميل نقر [تصميم هندسى]
chasing tool [DES ENG]

أزيز [تحكم] dither [CONT SYS]

أزيز [هندسة طيران]
buzz [AERO ENG]

أس حرج [ديناميكا حرارية]
critical exponent [THERMO]

الاستجابة الترددية لنظم التحكم الأوتوماتى [تحكم]
automatic - control frequency response [CONT SYS]

استخلاص كهربائى[هندسة ميكانيكية]
electrowinning [MECH ENG]

استدقاق (سلبة) [هندسة الإنتاج]
draft [PRD ENG]

استدقاق عكسى [هندسة ميكانيكية]
back draft (casting) [PRD ENG]

استرجاع [هندسة ميكانيكية]
regeneration [MECH ENG]

استرجاع الزحف [هندسة ميكانيكية]
creep recovery [MECH ENG]

استروبوسكوب [هندسة ميكانيكية]
stroboscope [MECH ENG]

استطالة بالشد [هندسة ميكانيكية]
elongation, tensile [MECH ENG]

استقرار اتجاهى [هندسة طيران]
directional stability [AERO ENG]

استقرار التحكم الأوتوماتى [تحكم]
automatic-control stability
[CONT SYS]

استقرار المصبوب [هندسة ميكانيكية]
cast setting [MECH ENG]

استقرار أوتوماتى [هندسة طيران]
automatic stabiiity [AERO ENG]

استقرار ذاتى [تحكم]
autostability [CONT SYS]

أوستنيت [هندسة الإنتاج]
austenite [PRD ENG]

استواء [هندسة طيران]
flare [AERO ENG]

استيعاب هوائى [هندسة ميكانيكية]
air breathing [MECH ENG]

أسر [هندسة طيران]
capture [AERO ENG]

اسطمبات [هندسة الإنتاج]
dies [PRD ENG]

اسطمبات لف الحوافى
[هندسة ميكانيكية]
curling dies [MECH ENG]

اسطمبة تسنيم [هندسة ميكانيكية]
embossing die [MECH ENG]

اسطمبة مزدوجة التأثير
[هندسة الإنتاج]
double action die [PRD ENG]

اسطمبة مغلقة [هندسة الإنتاج]
closed die [PRD ENG]

أسطوانة تخميد [هندسة ميكانيكية]
dashpot (MECH ENG)

أسطوانة هبوط مظلى [هندسة طيران]
bailout bottle [AERO ENG]

أسطوانة هواء [هندسة ميكانيكية]
air cylinder [MECH ENG]

إسفين = خابور [هندسة الإنتاج]
drift [PRD ENG]

إسفين (خابور)[تصميم هندسى]
cotter[DES ENG]

أسفين المسحاج(الرابوه)
chip cap[DES ENG] [تصميم هندسى]

أشابة (سبيكة) [هندسة ميكانيكية]
alloy [MECH ENG]

أشابة صهورة [هندسة ميكانيكية]
fusible alloy [MECH ENG]

أشابة (سبيكة) فضية [هندسة الإنتاج]
dore silver [PRD ENG]

أشابة لحام صلدة [هندسة الإنتاج]
brazing alloy [PRD ENG]

أشابة مقاومة للاحتكاك
[هندسة ميكانيكية]
antifriction alloy [MECH ENG]

أشابة نفيسة [هندسة الإنتاج]
bullion [PRD ENG]

إشارة تحكم[تحكم]
control signal [CONT SYS]

إشارة خطأ [تحكم]
error signal [CONT SYS]

اشتعال ذاتى [هندسة ميكانيكية]
autoignition [MECH ENG]

أشرطة التشوه [هندسة الإنتاج]
deformation bands [PRD ENG]

إشعاع جسم أسود [ديناميكا حرارية]
black body radiation [THERMO]

إشعال بمائع مساعد [هندسة طيران]
auxiliary fluid ignition[AERO ENG]

إشعال متقطع [هندسة ميكانيكية]
intermittent firing [MECH ENG]

أشعة مميزة [هندسة الإنتاج]
characteristic radiation[PRD ENG]

أشكال مُنَمْنَمَة [هندسة ميكانيكية]
etch figures [MECH ENG]

اصطكاك [هندسة الإنتاج]
chatter [PRD ENG]

اصطكاك [هندسة ميكانيكية]
chattering [MECH ENG]

إصلاد بالتعتيق [هندسة الإنتاج]
age hardening [PRD ENG]

اضطراب [هندسة ميكانيكية]
turbulence [MECH ENG]

اضمحلال التيار (لحام)[هندسة الإنتاج]
current decay(welding)[PRD ENG]

إطار مدعوم [تصميم هندسى]
cord tire[DES ENG]

إطلاق فى الهواء [هندسة طيران]
air launch [AERO ENG]

أعادة تشكيل بلا استطالة [ميكانيكا]
inextensional deformation [MECH]

أقصى ارتفاع مطلق [هندسة طيران]
absolute ceiling [AERO ENG]

إقلاع معضد [هندسة طيران]
assisted takeoff [AERO ENG]

آلة " اتوود " [هندسة ميكانيكية]
Atwood machine [MECH ENG]

آلة تحزيم [هندسة ميكانيكية]
baler [MECH ENG]

السكَن [تصميم هندسى]
dwell[DES ENG]

إلكترود (القطب) [هندسة ميكانيكية]
electrode [MECH ENG]

إلكترود ثنائى القطبية[هندسة الإنتاج]
bipolar electrode [PRD ENG]

إلكترود مؤلف [هندسة الإنتاج]
composite electrode [PRD ENG]

إلكترود مكسو [هندسة الإنتاج]
coated electrode [PRD ENG]

إلكترود من كربون [هندسة الإنتاج]
carbon electrode [PRD ENG]

إلكتروليت electrolyte
[MECH ENG]

ألمنة [هندسة الإنتاج]
aluminizing [PRD ENG]

ألومل [هندسة الإنتاج]
alumel [PRD ENG]

آلية الحدبة [هندسة ميكانيكية]
cam mechanism [MECH ENG]

آلية أوتوماتية [تحكم]
automechanism [CONT SYS]

آلية مقيدة (هندسة ميكانيكية)
constrained mechanism
[MECH ENG]

الامتدادية [ميكانيكا]
extensibility [MECH]

أمر [تحكم] command [CONT SYS]

أمر تدمير [تحكم]
command destruct [CONT SYS]

إمكانية التسارع [ميكانيكا موائع]
acceleration potential [FL MECH]

الانبعاث الأيونى الحرارى (ثرميونيات)
thermionics [MECH ENG]

انبعاثية [ديناميكا حرارية]
emissivity [THERMO]

انبعاج بالزحف [ميكانيكا]
creep buckling [MECH]

انبعاج مرن [ميكانيكا]
elastic buckling [MECH]

أنبوب ذو شفة [تصميم هندسى]
flanged pipe [DES ENG]

أنبوب فانتورى [هندسة ميكانيكية]
venturi [MECH ENG]

أنبوبة أشعة المهبط (الكاثود)
[هندسة الإنتاج]
cathode-ary tube [PRD ENG]

أنبوبة سحب [هندسة ميكانيكية]
draft tube [MECH ENG]

إنتروبى [ميكانيكا]
entropy [MECH]

انتشار [هندسة الإنتاج]
diffusion [PRD ENG]

انتشار [هندسة ميكانيكية]
diffusion [MECH ENG]

انتشار دُوّامى [ميكانيكا موائع]
eddy diffusion [FL MECH]

انتشار شدخ القصف [هندسة الإنتاج]
brittle crack propagation
[PRD ENG]

انتفاخ [هندسة الإنتاج]
bulging [PRD ENG]

انتقال الحرارة [ديناميكا حرارية]
heat transfer [THERMO]

انتقال الحرارة بالحمل
[ميكانيكا موائع]
convection,heat[FL MECH]

انثالبى [ديناميكا حرارية]
enthalpy [THERMO]

انثالبى [هندسة ميكانيكية]
enthalpy [MECH ENG]

الانثنائية [ميكانيكا]
flexibility [MECH]

أنجشتروم [هندسة الإنتاج]
angstrom [PRD ENG]

انحراف [هندسة طيران]
dispersion [AERO ENG]

انحراف (انعراج)متزايد
[هندسة طيران]
divergence yaw [AERO ENG]

انخفاض المرتبة [ديناميكا حرارية]
degradation [THERMO]

انخفاض ضغط الهواء [ميكانيكا موائع]
air pressure drop [FL MECH]

انخلاع [هندسة الإنتاج]
dislocation [PRD ENG]

انخلاع حافيّ [هندسة ميكانيكية]
edge dislocation [MECH ENG]

انزلاق [هندسة طيران]
glide [AERO ENG]

انزلاق الإلكترود [هندسة ميكانيكية]
electrode skid [MECH ENG]

انسكاب تحكم [تحكم]
control spillover [CONT SYS]

انسياب حرج [ميكانيكا موائع]
critical flow [FL MECH]

انسياب خلفى [ميكانيكا موائع]
backflow [FL MECH]

انسياب كسحى [ميكانيكا موائع]
broomy flow [FL MECH]

انسياب مثالى [ميكانيكا موائع]
ideal flow [FL MECH]

انسياب محورى [ميكانيكا موائع]
axial flow [FL MECH]

انسياب مختنق [ميكانيكا موائع]
choked flow [FL MECH]

انشقاق [هندسة الإنتاج]
cleavage (low index) [PRD ENG]

انصهار – اندماج [هندسة ميكانيكية]
fusion [MECH ENG]

انصهار تام [هندسة الإنتاج]
complete fusion [PRD ENG]

انصهار متطابق [هندسة الإنتاج]
congruent melting [PRD ENG]

انصهار يوتكتيكى [هندسة ميكانيكية]
eutectic melting [MECH ENG]

الانضغاطية [ميكانيكا]
compressibility [MECH]

الانضغاطية (متالورجيا المساحيق)
[هندسة الإنتاج]
compressibility [PRD ENG]

انفجار [هندسة ميكانيكية]
detonation [MECH ENG]

انفراج [ميكانيكا موائع]
divergence[FL MECH]

انفعال التبريد [ميكانيكا]
cold strain [MECH]

انفعال التحميل [ميكانيكا]
bearing strain [MECH]

انفعال التهشم [هندسة ميكانيكية]
crushing strain (MECH ENG)

انفعال المصبوب [هندسة الإنتاج]
casting.strain [PRD ENG]

انفعال حرج (فلزات) [هندسة الإنتاج]
critical strain (metallurgy)
[PRD ENG]

إنهاء (تشطيب) ثقب [هندسة الإنتاج]
ball sizing [PRD ENG]

انهيار [ميكانيكا]
failure [MECH]

أنودة [هندسة الإنتاج]
anodizing [PRD ENG]

أنوليت [هندسة الإنتاج]
anolyte [PRD ENG]

أنيون [هندسة الإنتاج]
anion [PRD ENG]

اهتزاز جسم مرن [ميكانيكا]
elastic vibration [MECH]

اهتزاز كابولى [ميكانيكا]
cantilever vibration [MECH]

أوتومية [هندسة ميكانيكية]
automation [MECH ENG]

ايردروليك [هندسة ميكانيكية]
airdraulic [MECH ENG]

الايروستاتيكا [ميكانيكا موائع]
aerostatics [FL MECH]

أيون متراكب [هندسة الإنتاج]
complex-ion [PRD ENG]

- ب -

بادىء حركة خرطوشى [هندسة طيران]
cartridge actuated intiator
[AERO ENG]

بار [هندسة ميكانيكية]
bar [MECH ENG]

بارامتر الاصطدام [هندسة طيران]
collision parameter [AERO ENG]

بارامتر الطفو [ميكانيكا موائع]
buoyancy parameter [FL MECH]

بارومتر [هندسة ميكانيكية]
barometer [MECH ENG]

بارومل [هندسة ميكانيكية]
baromil [MECH ENG]

البالستيات الداخلية [ميكانيكا]
interior ballistics [MECH]

الباوند البريطاني الامبراطورى
[ميكانيكا]
British imperial pound [MECH]

باينيت [هندسة الإنتاج]
bainite [PRD ENG]

بثرة [هندسة الإنتاج]
blister [PRD ENG]

بثق [هندسة ميكانيكية]
extrusion [MECH ENG]

بثق على البارد [هندسة الإنتاج]
cold extrusion [PRD ENG]

بخار فائق التسخين
[هندسة ميكانيكية]
super heated steam [MECH ENG]

بخار الماء [هندسة ميكانيكية]
steam [MECH ENG]

بخار مشبع [هندسة ميكانيكية]
saturated steam [MECH ENG]

بدء تشغيل محرك فى الهواء
[هندسة طيران] air start
[AERO ENG]

برج تبريد بتيار مستحث
[هندسة ميكانيكية]
induced-draft cooling tower
[MECH ENG]

برغل بطرف الماسى [تصميم هندسى]
diamond reamer [DES ENG]

برمائى [هندسة ميكانيكية]
amphibious [MECH ENG]

برنز [هندسة الإنتاج]
bronze [PRD ENG]

بسكويت [هندسة الإنتاج]
biscuit [PRD ENG]

بطانة (تجليخ) [هندسة الإنتاج]
backing (grinding) [PRD ENG]

البطانة القاعدية [هندسة الإنتاج]
basic bottom and lining[PRD ENG]

بقاء الدوّامية [ميكانيكا موائع]
conservation of vorticity
[FL MECH]

بقاء الزَخْم [هندسة ميكانيكية]
conservation of momentum
[MECH ENG]

بقبقة انضغاطية [ميكانيكا موائع]
compressibility burble [FL MECH]

بَكَّارة [هندسة ميكانيكية]
block and takle [MECH ENG]

بَكَّارة جنزيرية [هندسة ميكانيكية]
chain block [MECH ENG]

بكَّارة صغيرة [هندسة ميكانيكية]
burton [MECH ENG]

بكَّارة فارقية [هندسة ميكانيكية]
differential pulley [MECH ENG]

بكرة صدمات [هندسة ميكانيكية]
impact roll [MECH ENG]

بل [هندسة الإنتاج] bel [PRD ENG]

بلطة [تصميم هندسى] axe [DES ENG]

بلطة [هندسة ميكانيكية]
hatchet [MECH ENG]

بلطة تقشير [تصميم هندسى]
bark spud [DES ENG]

بلطة دق [تصميم هندسى]
axhammer [DES ENG]

بلورة [هندسة الإنتاج]
crystal [PRD ENG]

بِلَى البرى [هندسة الإنتاج]
attritious wear [PRD ENG]

بندول (سكلويدى) دويرى [ميكانيكا]
cycloidal pendulum [MECH]

بندول مزدوج [ميكانيكا]
double pendulum (MECH)

بندول مُعَادَل [تصميم هندسى]
compensated pendulum [DES ENG]

بنز المرفق[تصميم هندسى]
crankpin (DES ENG)

بنية إبسيلون [هندسة ميكانيكية]
epsilon structure (E)[MECH ENG]

بنية المصبوبة [هندسة الإنتاج]
cast structure [PRD ENG]

بنية حبيبية متساوية المحاور
[هندسة ميكانيكية]
equiaxed grain structure
[MECH ENG]

بنية شجيرية (دندريت)
[هندسة الإنتاج] dendrite[PRD ENG]

بنية عمودية [هندسة الإنتاج]
columnar structure [PRD ENG]

بنية مخططة [هندسة الإنتاج]
banded structure [PRD ENG]

بوجى (عربة سفلية)
[هندسةميكانيكية] bogie[MECH ENG]
بودقة (بوتقة) [هندسة الإنتاج]
crucible [PRD ENG]

بوكسيت [هندسة الإنتاج]
bauxite [PRD ENG]
بيرومتر [هندسة ميكانيكية]
pyrometer [MECH ENG]

- ت -

تابع الصدى [هندسة طيران]
echo satellite [AERO ENG]

تابع لإعادة الإرسال لاحقاً
[هندسة طيران]
delayed repeater satellite
[AERO ENG]

تابع لدراسة الموارد الأرضية
[هندسة طيران]
earth resources technology satel-
lite

تابع لرسم الخرائط المساحية
[هندسة طيران]
catographic satellite [AERO ENG]

" تابع " للأغراض المدنية
[هندسة طيران]
domestic satellite [AERO ENG]

تابع مظلم [هندسة طيران]
dark satellite [AERO ENG]

التأثير التقبضي الكهربائي .
[هندسة ميكانيكية]
electrostrictive effect [MECH ENG]

تأثير المدخنة [ميكانيكا موائع]
chimney effect [FL MECH]

تأثير المصعد [هندسة الإنتاج]
anode effect [PRD ENG]

تأثير " باوشنجر " [هندسة الإنتاج]
Bauschinger effect [PRD ENG]

تأثير كهرلزج [ميكانيكا موائع]
electroviscous effect [FL MECH]

تأثير " كوريوليس "(ميكانيكا)
Coriolis effect (MECH)

تأخر الاشتعال [هندسة ميكانيكية]
ignition lag [MECH ENG]

تآصل (الوتروبى) [هندسة الإنتاج]
allotropy [PRD ENG]

تاكسى طائر [هندسة طيران]
air taxi [AERO ENG]

تأكُّل [هندسة الإنتاج]
corrosin [PRD ENG]

تأكل المصعد [هندسة الإنتاج]
anode corrosion [PRD ENG]

تأكل صدعى (شقى) [هندسة الإنتاج]
crevice corrosion [PRD ENG]

تباين التركيز [هندسة الإنتاج]
coring (`casting) [PRD ENG]

تباين الخواص اتجاهيا[هندسة الإنتاج]
anisotropy [PRD ENG]

تباين "كلاوزيوس" [ديناميكا حرارية]
Clausius inequality [THERMO]

تبخر [هندسة ميكانيكية]
vaporization [MECH ENG]

تبريد أديباتى [ديناميكا حرارية]
adiabatic cooling [THERMO]

التبريد بالامتصاص
[هندسة ميكانيكية]
absorption refrigeration
[MECH ENG]

تبريد بالانضغاط [هندسة ميكانيكية]
compression refrigeration
[MECH ENG]

التبريد بالتذرية [هندسة طيران]
ablation = ablative cooling
[AERO ENG]

التبريد الغشائى [ديناميكا حرارية]
film cooling [THERMO]

تبريد مُتَحكم فيه [هندسة الإنتاج]
controlled cooling [PRD ENG]

تبريد الهواء [هندسة ميكانيكية]
air cooling [MECH ENG]

تبلور [هندسة الإنتاج]
crystallization [PRD ENG]

تتابع ارتدادى [هندسة الإنتاج]
backstop sequence [PRD ENG]

تتابع الترسيب [هندسة الإنتاج]
deposition sequence [PRD ENG]

تتابع المراكمة [هندسة الإنتاج]
build-up sequence [PRD ENG]

تثنيات الملف [هندسة الإنتاج]
coil breaks [PRD ENG]

تجاوز [تصميم هندسى]
bilateral tolerance [DES ENG]

تجفيف [هندسة ميكانيكية]
dehydration [MECH ENG]

تجلد المغذى [هندسة ميكانيكية]
carburetor icing [MECH ENG]

تجليخ أسطوانى [هندسة الإنتاج]
cylindrical grinding [PRD ENG]

تجليخ إلكتروليتى [هندسة ميكانيكية]
electrolytic grinding [MECH ENG]

تجليخ بالسير [هندسة الإنتاج]
belt grinding [PRD ENG]

تجليخ خارجى [هندسة ميكانيكية]
external grinding [MECH ENG]

تجليخ خارجى لاتمركزى
[هندسة ميكانيكية]
external centerless grinding
[MECH ENG]

تجليخ دقيق [هندسة ميكانيكية]
fine grinding [MECH ENG]

تجليخ قرصى [هندسة الإنتاج]
disk grinding [PRD ENG]

تجليخ لا تمركزى [هندسة الإنتاج]
centerless grinding [PRD ENG]

تجليخ لا تمركزى مغذى
[هندسة ميكانيكية]
in-feed centerless grinding
[MECH ENG]

تجمد موضعى [هندسة الإنتاج]
bridging [PRD ENG]

تجويف [هندسة ميكانيكية]
bore [MECH ENG]

تجويف أسود السطح
[ديناميكا حرارية]
black _ surface enclosure
[THERMO]

تجويف عمود [تصميم هندسى]
arbor hole [DES ENG]

تجويف لرأس مسمار
[تصميم هندسى]
counterbore [DES ENG]

تحات [هندسة ميكانيكية]
erosion [MECH ENG]

تحات تآكل [هندسة ميكانيكية]
erosion corrosion [MECH ENG]

تحات كهركيميائى[هندسة ميكانيكية]
electrochemical corrosion
[MECH ENG]

تحدب (انبعاج) [ميكانيكا]
buckling [MECH]

تحديد مواقع الأجسام فى الجو صوتياً
[هندسة طيران]
aerial sound ranging [AERO ENG]

تحريز [هندسة الإنتاج]
beading [PRD ENG]

تحسين حد الكلال [هندسة الإنتاج]
coaxing [PRD ENG]

تحطم هوائى [هندسة طيران]
air breakup [AERO ENG]

تحكم اشتقاقى [تحكم]
derivative action[CONT SYS]

تحكم أوتوماتى [تحكم]
automatic control [CONT]

تحكم إيروديناميى [هندسة طيران]
aerodynamic control [AERO ENG]

تحكم بالحاسب [تحكم]
computer control [CONT SYS]

تحكم تعاقبى [تحكم]
cascade control [CONT SYS]

تحكم رقمى [تحكم]
digital control [CONT SYS]

تحكم رقمى مباشر [تحكم]
direct digital control [CONT SYS]

تحكم فارقى [تحكم]
differential control [CONT SYS]

تحكم فى الطبقة الجدارية
[ميكانيكا موائع]
boundary- layer control
[FL MECH]

تحكم فى الطبقة الجدارية بالنفخ
[هندسة طيران]
blowing boundary control
[AERO ENG]

تحكم لا تزامنى [تحكم]
asynchronous control [CONT SYS]

تحكم مستمر [تحكم]
continuous control [CONT SYS]

تحكم مهايىء[أتوماتى – ذاتى الانضباط] [تحكم]
adaptive control [CONT SYS]

التحليل البعدى [هندسة ميكانيكية]
dimensional analysis [MECH ENG]

تحليل التسارع (العجلة) [هندسة ميكانيكية]
acceleration analysis [MECH ENG]

تحليل الحالات العابرة للتحكم الأوتوماتى [تحكم]
automatic - control transient analysis [CONT SYS]

تحليل كهربائى [هندسة ميكانيكية]
electrolysis [MECH ENG]

تحميص [هندسة الإنتاج]
baking [PRD ENG]

تحميص تام [هندسة الإنتاج]
dead roast [PRD ENG]

تحميل الريشة [هندسة طيران]
blade loading [AERO ENG]

تحول لاتنشيطى [هندسة الإنتاج]
athermal transformation [PRD ENG]

تحول متطابق [هندسة الإنتاج]
congruent transformation [PRD ENG]

تحويل إلى أوستنيت [هندسة الإنتاج]
austenitizing [PRD ENG]

تخريم بالسنبك [هندسة ميكانيكية]
dinking [MECH ENG]

تخزين مرجل [هندسة ميكانيكية]
boiler storage [MECH ENG]

تخلفية مرنة [ميكانيكا]
elastic hysteresis [MECH]

تخلفية المرونة [هندسة ميكانيكية]
elastic hysteresis [MECH ENG]

تخليق [هندسة ميكانيكية]
broaching [MECH ENG]

تخليق داخلى [هندسة ميكانيكية]
internal broaching [MECH ENG]

تخميد (تضئيل) [هندسة الإنتاج]
damping [PRD ENG]

تخميد احتكاكى [ميكانيكا]
friction damping [MECH]

تخميد بالتخلفية [ميكانيكا]
hysteresis damping [MECH]

تخميد بالتخلفية [هندسة ميكانيكية]
inherent damping [MECH ENG]

تخويش أسطوانى [هندسة الإنتاج]
counterboring [PRD ENG]

تخويش مخروطى [هندسة الإنتاج]
countersinking [PRD ENG]

تدرج متتال (لحام) [هندسة الإنتاج]
cascade sequence [PRD ENG]

تدفئة بالماء الساخن
[هندسة ميكانيكية]
hot-water heating [MECH ENG]

تدميج [هندسة الإنتاج]
coalescence [PRD ENG]

تدمير [هندسة طيران]
destruct[AERO ENG]

تذرية [هندسة الإنتاج]
atomization [PRD ENG]

تذرية كهرستاتية [هندسة ميكانيكية]
electrostatic atomization
[MECH ENG]

ترابط سفينة هوائية [هندسة طيران]
aircraft bonding [AERO ENG]

تراجع [هندسة طيران]
backout [AERO ENG]

تربين استنزاف [هندسة ميكانيكية]
extraction turbine [MECH ENG]

تربين ايدرولى [هندسة ميكانيكية]
hydraulic turbine [MECH ENG]

تربين دفع [هندسة ميكانيكية]
impulse turbine [MECH ENG]

تربين نبضى [هندسة طيران]
blowdown turbine [AERO ENG]

ترس داخلى [تصميم هندسى]
internal gear [DES ENG]

ترس رئيسى [تصميم هندسى]
crown wheel [DES ENG]

ترس شبة مخروطى (مخروطانىً)
[تصميم هندسى]
beveloid gear [DES ENG]

ترس مخروطى [هندسة ميكانيكية]
bevel gear [MECH ENG]

ترس (مسنن) مركزى
[هندسة ميكانيكية]
central gear [MECH ENG]

ترس ناقصى [هندسة ميكانيكية]
elliptic gear [MECH ENG]

ترسب مستمر [هندسة الإنتاج]
continuous precipitation
[PRD ENG]

ترسيب الإلكترود [هندسة ميكانيكية]
electrode deposition [MECH ENG]

ترسيب إلكتروليتى =ترسيب كهربائى
[هندسة ميكانيكية]
electrolytic deposition[MECH ENG]

ترسيب كهربائى [هندسة ميكانيكية]
electrodeposition [MECH ENG]

ترسيب كيميائى [هندسة الإنتاج]
chemical deposition [PRD ENG]

ترقش حيدى [هندسة الإنتاج]
diffraction mottling [PRD ENG]

تركيبة تروس فارقية
[هندسة ميكانيكية]
differential gear [MECH ENG]

تركيبة تغذية الثقْب
[هندسة ميكانيكية]
drill feed [MECH ENG]

تركيبة جنزيرية [هندسة ميكانيكية]
chain gear [MECH ENG]

تركيبة حفر [هندسة ميكانيكية]
drill string[MECH ENG]

تركيز [هندسة الإنتاج]
concentration [PRD ENG]

التركيز [هندسة ميكانيكية]
concentration [MECH ENG]

الترموستات [منظم درجة الحرارة]
[هندسة ميكانيكية]
thermostat [MECH ENG]

الترمومترية [هندسة ميكانيكية]
thermometry [MECH ENG]

ترنح دورانى محورى (رَفْة)
[هندسة الإنتاج]
axial runout [PRD ENG]

ترويق بالطرد المركزى
[هندسة ميكانيكية]
centrifugal clarification
[MECH ENG]

ترييش [هندسة ميكانيكية]
feathering [MECH ENG]

تسارع (عجلة) [ميكانيكا]
acceleration [MECH]

تسارع التثاقل [ميكانيكا]
acceleration of gravity [MECH]

تسارع زاوِىّ [ميكانيكا]
angular acceleration [MECH]

تسخين (تدفئة) [هندسة ميكانيكية]
heating [MECH ENG]

تسخين إيروديناميى [ميكانيكا موائع]
aerodynamic heating [FL MECH]

تسخين تفاضلى [هندسة الإنتاج]
differential heating [PRD ENG]

تسخين متواقت [هندسة الإنتاج]
concurrent heating [PRD ENG]

تسرب هواء [هندسة ميكانيكية]
air leakage [MECH ENG]

تسنيم [هندسة ميكانيكية]
embossing [MECH ENG]

تسوية السطح [هندسة الإنتاج]
cutting down [PRD ENG]

تشابه [هندسة ميكانيكية]
analogy [MECH ENG]

تشذيب بالكرات [هندسة الإنتاج]
ball burnishing [PRD ENG]

تَشَرُّخ بيئى [ميكانيكا]
environmental stress cracking
[MECH]

تشريد (هجرة) [هندسة ميكانيكية]
electrophoresis [MECH ENG]

تشطيب برميلى [هندسة الإنتاج]
barrel finishing [PRD ENG]

تشغيل إلكتروليتى[هندسة ميكانيكية]
electrolytic machining
[MECH ENG]

تشغيل بالتفريغ الكهربائى
[هندسة ميكانيكية]
electrical discharge machining
[MECH ENG]

تشغيل بالكهرباء [هندسة ميكانيكية]
electromachining [MECH ENG]

تشغيل بقوس كهربائى يبدأ بالتلامس
[هندسة ميكانيكية]
contact-initiated discharge machining [MECH ENG]

تشغيل سحجى [هندسة ميكانيكية]
abrasive machining [MECH ENG]

تشغيل كفافى (كنتورى)
[هندسة الإنتاج]
contour machining [PRD ENG]

تشغيل كنتورى [هندسة ميكانيكية]
contour machining [MECH ENG]

التشغيل الكهربائى [هندسة ميكانيكية]
electromachining [MECH ENG]

تشغيل وجهى (تشغيل) facing

تشكيل بالاسطمبة [هندسة الإنتاج]
die forming [PRD ENG]

تشكيل بالترسيب ،لكهربائى
[هندسة ميكانيكية]
electroforming [MECH ENG]

تشكيل بالسحج [هندسة الإنتاج]
crush forming [PRD ENG]

تشكيل تفجيرى [هندسة ميكانيكية]
explosive forming [MECH ENG]

تشكيل عروة [هندسة ميكانيكية]
eyeleting [MECH ENG

تشكيل على البارد [هندسة الإنتاج]
cold working [PRD ENG]

تشكيل مزدوج التأثير [هندسة الإنتاج]
double-action forming [PRD ENG]

تشوه [هندسة الإنتاج]
distortion [PRD ENG]

تشوه [ميكانيكا] deformation
[MECH]

تشوه مرن [ميكانيكا]
elastic deformation [MECH]

تشوه مرن [هندسة ميكانيكية]
elastic deformation [MECH ENG]

تشويش [تحكم]
disturbance [CONT SYS]

تشييد بتراكب الألواح
[تصميم هندسى]
clinker building [DES ENG]

تصادم مرن [ميكانيكا]
elastic collision [MECH]

تصحيح التبريد[ديناميكا حرارية]
cooling correction [THERMO]

تصحيح الكثافة [هندسة طيران]
density correction [AERO ENG]

تصريف سريع [هندسة ميكانيكية]
blowdown [MECH ENG]

تصفيح مُؤَلف [هندسة الإنتاج]
composite plating [PRD ENG]

تصليد القشرة [هندسة الإنتاج]
case hardening [PRD ENG]

تصنيف (متالورجيا المساحيق)
[هندسة الإنتاج]
classifications (powder metallurgy)

تصنيف بالطرد المركزى
[هندسة ميكانيكية]
centrifugal classification
[MECH ENG]

تصنيف الحبيبات(متالورجيا المساحيق)
[هندسة ميكانيكية]
elutriation [MECH ENG]

تصنيف المسحوق بالتذرية
[هندسة الإنتاج]
air classification, powder
[PRD ENG]

تصوير أتوماتى بالأشعة
[هندسة الإنتاج]
autoradiography [PRD ENG]

تطبيع أوستنيت [هندسة الإنتاج]
austempering [PRD ENG]

تعتيق اصطناعى (غير طبيعى)
[هندسة الإنتاج]
artificial aging [PRD ENG]

تعديل نبضة [تحكم]
impulse modulation [CONT SYS]

تعزيز (مؤازرة) [هندسة طيران]
boost [AERO ENG]

تعشيق سرعات إضافى
[هندسة ميكانيكية]
back gearing [MECH ENG]

تعشيقة تروس [هندسة ميكانيكية]
gear train [MECH ENG]

تعشيقة هيبودية [هندسة ميكانيكية]
hypoid gear [MECH ENG]

تعليق السيارة [هندسة ميكانيكية]
automotive suspension[MECH ENG]

تعليقة " كاردن " [هندسة ميكانيكية]
Cardan suspension [MECH ENG]

تعويم تفاضلى [هندسة الإنتاج]
differential floatation [PRD ENG]

تغبير [هندسة الإنتاج]
dusting [PRD ENG]

تغذية [هندسة ميكانيكية]
carburetion [MECH ENG]

تغذية الخلية [هندسة الإنتاج]
cell feed [PRD ENG]

تغذية بقرص مُدَرَّج [هندسة ميكانيكية]
dial feed [MECH ENG]

تغذية راجعة [هندسة ميكانيكية]
feed back [MECH ENG]

تغذية مرتدة فى منظومة تحكم [تحكم]
control system feedback
[CONT SYS]

التغذية المرتدة للتسارع
[هندسة طيران]
acceleration feed back [AERO ENG]

تغضين (تجعيد) [هندسة الإنتاج]
crimping [PRD ENG]

تغير أديباتى [هندسة ميكانيكية]
adiabatic change [MECH ENG]

تغير دورى [تحكم]
cycling
[CONT SYS]

تفاعل عنصرى التحكم [تحكم]
controller-structure interaction
[CONT SYS]

تفتيت [هندسة الإنتاج]
comminution [PRD ENG]

تفتيت كهربائى [هندسة ميكانيكية]
electrical disintegration
[MECH ENG]

تفرع ثلاثى بقاعدة [تصميم هندسى]
base tee [DES ENG]

تفريز أمامى [هندسة الإنتاج]
down milling [PRD ENG]

تفريز تقليدى [هندسة الإنتاج]
conventional milling [PRD ENG]

تفريز جبهى [هندسة ميكانيكية]
face milling [MECH ENG]

تفريز جنباً إلى جنب
[هندسة ميكانيكية]
abreast milling [MECH ENG]

تفريز زاوِىّ [هندسة ميكانيكية]
angular milling [MECH ENG]

تفريز كفافى (كنتورى)
[هندسة الإنتاج]
contour milling [PRD ENG]

تفريز وجهى [هندسة ميكانيكية]
end milling [MECH ENG]

تفكك [هندسة ميكانيكية]
dissociation [MECH ENG]

تفويت [هندسة ميكانيكية]
blowby [MECH ENG]

تقارن [هندسة طيران]
docking [AERO ENG]

تقاصر (تباطؤ)[ميكانيكا]
deceleration [MECH]

تقدم شرخ لدن [هندسة الإنتاج]
ductile crack propagation
[PRD ENG]

تقديم [هندسة ميكانيكية]
advance [MECH ENG]

تقديم موجز المعلومات[هندسة طيران]
debriefing [AERO ENG]

تقريب صوتى [ميكانيكا موائع]
acoustic approximation [FL MECH]

تقسيم [هندسة ميكانيكية]
indexing [MECH ENG]

تقشر [هندسة ميكانيكية]
exfoliation [MECH ENG]

تقشير بالاسطمبة (بالقالب)
[هندسة الإنتاج]
die scalping [PRD ENG]

التقصف [ميكانيكا]
brittleness [MECH]

تقصف [هندسة ميكانيكية]
embrittlement [MECH ENG]

تقصف (هشاشة) [هندسة الإنتاج]
brittleness [PRD ENG]

تقصف التآكُل [هندسة الإنتاج]
corrosion embrittlement
[PRD ENG]

تَقعُّر [هندسة الإنتاج]
canning [PRD ENG]

تقعير [هندسة الإنتاج]
cupping [PRD ENG]

تقلص المصبوب [هندسة الإنتاج]
casting shrinkage [PRD ENG]

تقنية السحب (فى اللحام)
[هندسة الإنتاج]
drag technique [PRD ENG]

تقنية تحكم فعال [هندسة طيران]
active control technology
[AERO ENG]

تقوس [هندسة الإنتاج]
bowing [PRD ENG]

تكسر القالب (ميتالورجيا المساحيق)
[هندسة الإنتاج] capping [PRD ENG]

تكسية انتشارية [هندسة الإنتاج]
diffusion coating [PRD ENG]

تكهف [ميكانيكا موائع]
cavitation [FL MECH]

تكهف [هندسة الإنتاج]
cavitation [PRD ENG]

تكهُّف فقاعى [ميكانيكا موائع]
bubble cavitation [FL MECH]

تكون صُوَانّى [هندسة ميكانيكية]
earing [MECH ENG]

تكييف الهواء [هندسة ميكانيكية]
air conditioning [MECH ENG]

تلاصق [هندسة الإنتاج]
adhesion [PRD ENG]

تلدين [هندسة الإنتاج]
annealing [PRD ENG]

تلدين صندوقى [هندسة الإنتاج]
black annealing [PRD ENG]

تلدين (تخمير) فى صندوق
[هندسة الإنتاج] box annealing = black annealing
[PRD ENG]

تلدين ناصع [هندسة الإنتاج]
bright annealing [PRD ENG]

التلف بالتكهف [هندسة الإنتاج]
cavitation damage [PRD ENG]

تلميع (صقل) إلكتروليتى
[هندسة ميكانيكية]
electropolishing = electrolytic brightening

تلميع اللون [هندسة الإنتاج]
colour buffing [PRD ENG]

تلوين [هندسة الإنتاج]
colouring [PRD ENG]

تماسك [هندسة الإنتاج]
cohesion [PRD ENG]

تمدد ظاهرى [ديناميكا حرارية]
apparent expansion [THERMO]

تمدد مطلق [ديناميكا حرارية]
absolute expansion [THERMO]

تمشيط (تسنين) [هندسة الإنتاج]
chasing [PRD ENG]

تمشيط [تصميم هندسى]
chase [DES ENG]

تمليط [هندسة الإنتاج]
buttering [PRD ENG]

تموييج(تعريج)[هندسة الإنتاج]
corrugating [PRD ENG]

تناظر ايدرولى [ميكانيكا موائع]
hydraulic analogy [FL MECH]

تنشيط [هندسة الإنتاج]
activation [PRD ENG]

تنظيف إلكتروليتى
[هندسة ميكانيكية]
electrolytic cleaning [MECH ENG]

تنظيف إلكتروليتى
[هندسة ميكانيكية]
electrolytic pickling [MECH ENG]

تنظيف الهواء [هندسة ميكانيكية]
air purge [MECH ENG]

تنظيف بالنمش [هندسة ميكانيكية]
etch cleaning [MECH ENG]

تنظيف برميلى [هندسة الإنتاج]
barrel cleaning [PRD ENG]

تنظيف مصعدى [هندسة الإنتاج]
anodic cleaning [PRD ENG]

تنظيف مهبطى (كاثودى)
[هندسة الإنتاج]
cathodic cleaning [PRD ENG]

تنظيم أوتوماتي
automatic regulation

تنظيم ماء تغذية مرجل
[هندسة ميكانيكية]
boiler feedwater regulation
[MECH ENG]

تنعيم السطح [هندسة الإنتاج]
burnishing [PRD ENG]

تنقية معدنية [هندسة الإنتاج]
cupellation [PRD ENG]

تنميش [هندسة ميكانيكية]
etching [MECH ENG]

تنميش غائر [هندسة الإنتاج]
deep etching [PRD ENG]

تهذيب (فى التشغيل) [هندسة الإنتاج]
dressing [PRD ENG]

تهذيب الأحجار[هندسة ميكانيكية]
coping [MECH ENG]

تهذيب الحواف [هندسة الإنتاج]
deburring [PRD ENG]

تهشم [هندسة الإنتاج] crush
[PRD ENG]

توازن [هندسة طيران]
balance [AERO ENG]

توافق أنثوى [تصميم هندسى]
female fitting [DES ENG]

توافق تداخلى [تصميم هندسى]
interference fit [DES ENG]

توافق تداخلى [هندسة الإنتاج]
drive fit [PRD ENG]

توافق تمدد [تصميم هندسى]
expansion fit [DES ENG]

توافق تمددى [هندسة ميكانيكية]
expansion fit [MECH ENG]

توافق قسرى (بالدق) [تصميم هندسى]
drive fit [DES ENG]

توجيه الطرف الالماسى
[تصميم هندسى]
djamond orientation [DES ENG]

توجيه بالحث [هندسة ميكانيكية]
epitaxy [MECH ENG]

توزية [هندسة الإنتاج]
collimation [PRD ENG]

توسيع [هندسة ميكانيكية]
expanding [MECH ENG]

توصيل حرارى [ديناميكا حرارية]
heat conduction [THERMO]

توقف المرجل للصيانة
[هندسة ميكانيكية]
boiler lay up [MECH ENG]

توليد مشترك [هندسة ميكانيكية]
cogeneration [MECH ENG]

توليف [هندسة الإنتاج]
blending (powder metallurgy)
[PRD ENG]

تيار السحب المتاح[هندسة ميكانيكية]
available draft [MECH ENG]

تيار سحب مُسْتَحَث[هندسة ميكانيكية]
induced draft [MECH ENG]

تيلة مشقوقة [تصميم هندسى]
cotter pin [DES ENG]

— ث —

ثابت الجاذبية [ميكانيكا]
gravitational constant [MECH]

الثابت العام للغاز [ديناميكا حرارية]
gas constant [THERMO]

ثابت خطأ التسارع [تحكم]
acceleration error constant
[CONT SYS]

ثابت معدل الاحتراق [هندسة طيران]
burning_rate constant[AERO ENG]

ثاقب (بنطة) [هندسة الإنتاج]
drill [PRD ENG]

ثقابة دفعية [تصميم هندسى]
automatic drill [DES ENG]

ثقّابة صخور [هندسة ميكانيكية]
drifter (MECH ENG)

ثقابة طارقة [هندسة ميكانيكية]
hammer drill [MECH ENG]

ثَقّابة عمودية [هندسة ميكانيكية]
column drill [MECH ENG]

ثقب بالألماس [هندسة الإنتاج]
diamond boring [PRD ENG]

ثقب تمركز [هندسة الإنتاج]
center drilling [PRD ENG]

ثقب مسدود [تصميم هندسى]
blind hole [DES ENG]

ثقب مُنْبثَق [هندسة ميكانيكية]
extruded hole [MECH ENG]

ثقل موازنة counterbalance

ثقل موازنة (صابورة)[هندسة طيران]
ballast [AERO ENG]

ثقل موازنة[هندسة ميكانيكية]
counterweight [MECH ENG]

الثقل النوعى المطلق [ميكانيكا]
absolute specific gravity [MECH]

ثقوب تنسيق[تصميم هندسى]
coordinating holes [DES ENG]

ثنّاية حوافى [هندسة ميكانيكية]
cornice brake[MECH ENG]

ثوابت المرونة [هندسة ميكانيكية]
elastic constants [MECH ENG]

ثيرم [هندسة ميكانيكية]
therm [MECH ENG]

— ج —

الجاذبية [ميكانيكا]
gravitation force [MECH]

جاذبية أرضية اصطناعية
[هندسة طيران]
artificial gravity [AERO ENG]

جاسولين [هندسة ميكانيكية]
gasoline [MECH ENG]

جالون [ميكانيكا] gallon
[MECH]

جامع عينات أوتوماتى
[هندسة ميكانيكية]
automatic sampler [MECH ENG]

جانِبيُّة جنيح [هندسة طيران]
airfoil profile [AERO ENG]

جدار فاصل [هندسة ميكانيكية]
bulkhead [MECH ENG]

جدار قنطرى [هندسة ميكانيكية]
bridgewall [MECH ENG]

جداول القذائف [ميكانيكا]
ballistic table [MECH]

الجذاذة (الرايش) [هندسة الإنتاج]
chips [PRD ENG]

جذب [هندسة ميكانيكية]
gravitation [MECH ENG]

جذر سن الترس [تصميم هندسى]
dedendum [DES ENG]

جرار [هندسة ميكانيكية]
tractor [MECH ENG]

جَرَّار بمرفاع [هندسة ميكانيكية]
boom cat [MECH ENG]

جَرَّار تسوية (بولدوزر)
[هندسة ميكانيكية]
bulldozer [MECH ENG]

جَرَّار مجنزر [هندسة ميكانيكية]
crawler tractor (MECH ENG)

جَرَّافة عكسية backacter

جَرَّافة عكسية [هندسة ميكانيكية]
backhoe [MECH ENG]

جرف فعَّال [هندسة ميكانيكية]
effective rake [MECH ENG]

جزء التحديد فى القالب (حدادة)
[هندسة ميكانيكية]
edger (forging) [MECH ENG]

جزء سفلى [هندسة الإنتاج]
drag [PRD ENG]

جزء مساعد [هندسة ميكانيكية]
accessory [MECH ENG]

جسم أسود [ديناميكا حرارية]
black body [THERMO]

جسم الاسطمبة (ميتالورجيا المساحيق) [هندسة الإنتاج]
die body (Powder metallurgy)[PRD ENG]

جسم خلفى [هندسة طيران]
afterbody [AERO ENG]

جسم رمادى [ديناميكا حرارية]
graybody [THEROM]

جسم لا انسيابى [هندسة طيران]
bluff body [AERO ENG]

جسم مرافق [هندسة طيران]
companion body [AERO ENG]

جلبة [هندسة ميكانيكية]
bushing [MECH ENG]

جلبة تجميع [تصميم هندسى]
combination collar [DES ENG]

جلبة مثقاب [تصميم هندسى]
drill collar [DES ENG]

جلفنة (طلاء) كهربائية
[هندسة ميكانيكية]
electrogalvanizing [MECH ENG]

جملون تقوية [هندسة طيران]
drag truss[AERO ENG]

جناح دلتا [هندسة طيران]
delta wing [AERO ENG]

جناح " ديفيز " [هندسة طيران] .
Davis wing[AERO ENG]

جناح سهمى [هندسة طيران]
arrow wing [AERO ENG]

جناح صليب [هندسة طيران]
cruciform wing [AERO ENG]

جنزير [تصميم هندسى]
chain belt [DES ENG]

جنيح [هندسة طيران]
aileron [AERO ENG]

جنيحات مائلة [هندسة طيران]
drooped ailerons [AERO ENG]

جهاز إضافى لتثبيت حبل مصعد
[هندسة ميكانيكية]
auxiliary rope-fastening device [MECH ENG]

جهاز توجيه سيارة[هندسة ميكانيكية]
automotive steering [MECH ENG]

جهاز حط مساعد [هندسة طيران]
auxiliary landing gear [AERO ENG]

جهاز طرد مركزى [هندسة ميكانيكية]
centrifuge [MECH ENG]

جهاز لا متزامن [تحكم]
asynchronous device [CONT SYS]

جهاز ماص [هندسة ميكانيكية]
absorber [MECH ENG]

جُهد إتلاف [ميكانيكا]
damaging stress [MECH]

جهد الإلكترود (القطب)
[هندسة ميكانيكية]
electrode potential [MECH ENG]

جهد الألياف [ميكانيكا]
fiber stress [MECH]
جهد الانبعاج [ميكانيكا]
buckling stress [MECH]
جهد الانحناء [ميكانيكا]
bending stress [MECH]
جهد التحميل bearing stress
جهد التفكك (الانحلال)
[هندسة الإنتاج]
decomposition potential [PRD ENG]
جهد الكسر بالزحف [ميكانيكا]
creep rupture strength [MECH]
جهد الكَلاَل [ميكانيكا]
fatigue strength [MECH]
جهد كهربائى حرج [هندسة الإنتاج]
critical potential [PRD ENG]

جهد مركب [ميكانيكا موائع]
complex potential [FL MECH]
جو [هندسة ميكانيكية]
atmosphere [MECH ENG]
جو [هندسة ميكانيكية]
at[MECH ENG]
جو مطلق [ميكانيكا] ata [MECH]
جيرو عزم التحكم [هندسة طيران]
control-moment gyro [AERO ENG]
جيرو مزدوج التكامل [ميكانيكا]
double-integrating gyro [MECH]
جيروسكوب الوضع [هندسة طيران]
attitude gyro [AERO ENG]
جيروسكوب توجيهى [هندسة طيران]
directional gyro [AERO ENG]

- ح -

حارف لفح [هندسة طيران]
blast deflector [AERO ENG]

حارف لهب [هندسة طيران]
flame deflector [AERO ENG]

حارق [هندسة ميكانيكية]
combustor [MECH ENG]

حارق (لمبة) [هندسة ميكانيكية]
burner [MECH ENG]

حارق خلفى [هندسة طيران]
afterburner [AERO ENG]

حارق مذرر [هندسة ميكانيكية]
atomizer burner [MECH ENG]

حاشية مهايئة [هندسة طيران]
adapter skirt [AERO ENG]

حافة الجز [هندسة الإنتاج]
clipping edge [PRD ENG]

حافة الخطر [هندسة طيران]
coffin corner [AERO ENG]

حاقن [هندسة ميكانيكية]
injector [MECH ENG]

حاقن أسمنت [هندسة ميكانيكية]
cement gun = cement injector [MECH ENG]

حث (احتراق) [هندسة ميكانيكية]
induction [MECH ENG]

حجاب التبريد بالتذرية [هندسة طيران]
ablative shielding [AERO ENG]

حجر (عجلة) تجليخ [هندسة ميكانيكية]
grinding wheel [MECH ENG]

حجرة قيادة [هندسة طيران]
command module [AERO ENG]

حجم الخلوص [هندسة ميكانيكية]
clearance volume [MECH ENG]

حُجَيْرة طيار [هندسة طيران]
cock pit [AERO ENG]

خجيرة منطاد [هندسة طيران]
ballonet [AERO ENG]

حد الزحف [هندسة الإنتاج]
creep limit [MECH]

حد الصمود [هندسة ميكانيكية]
endurance limit [MECH ENG]

حد قذفى [ميكانيكا]
ballistic limit [MECH]

حد القطع [تصميم هندسي]
cutting edge [DES ENG]

حد القطع [هندسة الإنتاج]
cutting edge [PRD ENG]

حد الكلال fatigue limit

حد المرونة [هندسة ميكانيكية]
elastic limit [MECH ENG]

حدادة بالاسطمبة (بالقالب)
[هندسة الإنتاج]
die forging [PRD ENG]

حدادة بالسقوط [هندسة الإنتاج]
drop forging [PRD ENG]

حدبة (كامة) [هندسة ميكانيكية]
cam [MECH ENG]

حدبة (كامة) اسطوانية
[هندسة ميكانيكية]
cylindrical cam [MECH ENG]

حدبة (كامة) القاطع
[هندسة ميكانيكية]
breaker cam [MECH ENG]

حدبة (كامة)برميلية
[هندسة ميكانيكية]
drum cam [MECH ENG]

حدبة (كامة) لاتمركزية
[هندسة ميكانيكية]
eccentric cam [MECH ENG]

حديد الصب (الزهر)
[هندسة الإنتاج]
cast iron [PRD ENG]

حديد لدن [هندسة الإنتاج]
ductile iron [PRD ENG]

حذفة المرفق [هندسة ميكانيكية]
crank throw [MECH ENG]

حرارة [ديناميكا حرارية]
heat [THERMO]

حرارة [هندسة ميكانيكية]
heat [MECH ENG]

حرارة الانصهار [ديناميكا حرارية]
heat of fusion [THERMO]

حرارة التبخر [ديناميكا حرارية]
heat of vaporization [THERMO]

حرارة التحول [ديناميكا حرارية]
heat of transformation [THERMO]

حرارة التذرية [ديناميكا حرارية]
heat of ablation [THERMO]

حرارة التكثف [ديناميكا حرارية]
heat of condensation [THERMO]

حرارة كامنة [هندسة ميكانيكية]
latent heat [MECH ENG]

حرارة متاحة [هندسة ميكانيكية]
available heat [MECH ENG]

الحركة الدوامية الكامنة المطلقة
absolute potential vorticity

حركة دورية مشروطة [ميكانيكا]
conditionally periodic motion [MECH]

حركة لا دورية acyclic motion

حرير صخرى (أسبستوس)
[هندسة ميكانيكية]
asbestos [MECH ENG]

حزام هواء [هندسة ميكانيكية]
air belt [MECH ENG]

حزوز الاسطمبة [هندسة الإنتاج]
die lines [PRD ENG]

حس اصطناعى [هندسة طيران]
artificial feel [AERO ENG]

حصر (تثبيت) [هندسة الإنتاج]
blocking (in Forging) [PRD ENG]

حط اضطرارى (هندسة طيران)
ditching (AERO ENG)

حط آلى [هندسة طيران]
blind landing [AERO ENG]

حَفَّار [هندسة ميكانيكية]
borer [MECH ENG]

حفَّار [هندسة ميكانيكية]
excavator [MECH ENG]

حَفَّار بمنظومة كبلية [تصميم هندسى]
cable-system drill [DES ENG]

حفَّار تربة [هندسة ميكانيكية]
clay digger [MECH ENG]

حَفَّار سحب [هندسة ميكانيكية]
dragline[MECH ENG]

حَفَّار قادوسى [هندسة ميكانيكية]
bucket excavator [MECH ENG]

حفَّار قادوسى متصل [هندسة ميكانيكية]
continuous bucket excavator [MECH ENG]

حفَّار كبلى [هندسة ميكانيكية]
churn drill [MECH ENG]

حَفَّارة خلفية backdigger

حفر الاسطمبة [هندسة الإنتاج]
die sinking [PRD ENG]

حفرة [هندسة الإنتاج]
crater [PRD ENG]

حلزون " أرشميدس " (طنبور)
[هندسة ميكانيكية]
Archimedes' screw [MECH ENG]

حلزونة تعبئة [هندسة ميكانيكية]
auger packer [MECH ENG]

حلقة سحب [هندسة الإنتاج]
draw ring [PRD ENG]

حلقة قمط [هندسة ميكانيكية]
chase ring [MECH ENG]

حماية إلكتروليتية[هندسة ميكانيكية]
electrolytic protection
= cathodic protection

حماية مهبطية (كاثودية)
[هندسة الإنتاج]
cathodic protection [PRD ENG]

حمل [هندسة ميكانيكية]
convection [MECH ENG]

حمل تبريد [هندسةميكانيكية]
cooling load [MECH ENG]

حِمْل التصميم [تصميم هندسى]
design load [DES ENG]

حمل حرارى [ديناميكا حرارية]
heat convection [THERMO]

حمل المحمل (الكرسى)
[هندسة الإنتاج]
bearing load [PRD ENG]

حمل محورى [ميكانيكا]
axial load [MECH]

الحمل المسموح به [ميكانيكا]
allowable load

حنفية معقوفة [تصميم هندسى]
bibcock = bibb cock [DES ENG]

حوز القنابل [هندسة طيران]
bomb bay [AERO ENG]

حوض [تصميم هندسى]
basin [DES ENG]

حيز جوى [هندسة طيران]
airspace [AERO ENG]

حيز خلط هواء [تكييف هواء]
air - mixing plenum [AIR COND]

— خ —

خابور مخروطى [تصميم هندسى]
cone key [DES ENG]

خاصة البخار [هندسة ميكانيكية]
quality of steam [MECH ENG]

الخاصة الشعرية [ميكانيكا موائع]
capillarity [FL MECH]

خاصية حافظة [ديناميكا حرارية]
conservative property [THERMO]

خافض للاحتكاك [ميكانيكا]
antifriction [MECH]

خافض للمقاومة [هندسة طيران]
antidrag [AERO ENG]

خانق تيار السحب العكسى
[هندسة ميكانيكية]
back-draft damper [MECH ENG]

خبث [هندسة الإنتاج] dross
[PRD ENG]

خُبُوّ التوهج الحرارى [هندسة الإنتاج]
decalescence [PRD ENG]

خدوش السحب [هندسة الإنتاج]
draw marks [PRD ENG]

خراطة كنتورية[هندسة ميكانيكية]
contour turning [MECH ENG]

خرج تَنَاظرى [أنظمة تحكم]
analog output [CONT SYS]

خردوات منتجات النجارة
[تصميم هندسى]
cabinet hardware [DES ENG]

خرطوشة مسحوبة [هندسة الإنتاج]
draw shell [PRD ENG]

خريطة الانثالبى والانتروبى
[ديناميكا حرارية]
enthalpy-entropy chart [THERMO]

خزان البخار المتكاثف
[هندسة ميكانيكية]
condensate well [MECH ENG]

خزان يتخلص منه [هندسة طيران]
drop tank [AERO ENG]

خصائص إيروديناميـة [هندسة طيران]
aerodynamic characteristics
[AERO ENG]

خصيصة الطيران [هندسة الطيران]
flight characteristic [AERO ENG]

خضوع متأخر [هندسة الإنتاج]
delayed yield [PRD ENG]

خط التأثير [ميكانيكا]
influence line [MECH]

خط تساوى درجة الحرارة (ايسوثرم)[هندسة ميكانيكية]
isotherm [MECH ENG]

خط تساوى الضغط (ايسوبار) [هندسة ميكانيكية]
isobar [MECH ENG]

خط درفلة متعرج [هندسة الإنتاج]
cross-country mill [PRD ENG]

الخط الفعّال للقاذف [ميكانيكا]
effective launcher line [MECH]

خط كبل للنقل الهوائى
aerial cable way

خط نقل هوائى [هندسة ميكانيكية]
aerial tramway [MECH ENG]

خط نقل هوائى باستخدام حبل
aerial rope way

خطأ تحرك زاوىّ [ميكانيكا]
angular travel error [MECH]

خطاف كبح [هندسة طيران]
arrester hook [AERO ENG]

خطوات قطرية [هندسة ميكانيكية]
diametral pitch [MECH ENG]

الخطوة الدائرية [تصميم هندسى]
circular pitch [DES ENG]

خطوة زاَويّة [تصميم هندسى]
angular pitch [DEC ENG]

الخطوة الفعّالة [هندسة طيران]
effective pitch [AERO ENG]

خطوة لولب مقسمة [تصميم هندسى]
divided pitch [DES ENG]

خطوة هندسية [هندسة ميكانيكية]
geometrical pitch [MECH ENG]

خفّاقة مخروطية [هندسة ميكانيكية]
conical refiner [MECH ENG]

خلاط(كربورتر)حقن[هندسة ميكانيكية]
injection carburetor [MECH ENG]

خلاط دفعات [هندسة ميكانيكية]
batch mixer [MECH ENG]

خلاط مستمر [هندسة ميكانيكية]
continuous mixer [MECH ENG]

خلوص [هندسة الإنتاج]
clearance [PRD ENG]

خلوص الاسطمبة [هندسة الإنتاج]
die clearance [PRD ENG]

خلوص جبهى [هندسة ميكانيكية]
end relief [MECH ENG]

خلوص رأس اللولب[تصميم هندسى]
crest clearance [DES ENG]

خلوص زاوىّ [تصميم هندسى]
angular clearance [DES ENG]

خلوص محورى [هندسة الإنتاج]
axial relief [PRD ENG]

خلوص (بوش) محورى
[هندسة ميكانيكية]
end play [MECH ENG]

خلية إلكتروليتية [هندسة ميكانيكية]
electrolytic cell [MECH ENG]

خلية الوقود[هندسة ميكانيكية]
fuel cell [MECH ENG]

الخوارزمية (نظام حسابى)
[هندسة الإنتاج] algorithm
[PRD ENG]

خواص الانهيار [ميكانيكا]
collapse properties [MECH]

— ل —

دائرة الأساس [تصميم هندسى]
base circle [DES ENG]

الدائرة الطرفية للترس
[تصميم هندسى]
addendum circle [DES ENG]

دائرة قاع السن [تصميم هندسى]
dedendum circle [DES ENG]

دافع [هندسة ميكانيكية]
propellant [MECH ENG]

دالة إجهاد هوائية [ميكانيكا]
airy stress function [MECH]

دالة تحكم مهايئة [تحكم]
adaptive control function
[CONT SYS]

دخول إلى الغلاف الجوى
[هندسة طيران]
atmospheric entry [AERO ENG]

دخول قذفى [ميكانيكا]
ballistic entry [MECH]

درجات الحرية [هندسة الإنتاج]
degrees of freedom [PRD ENG]

درجة "انجلر" [ميكانيكا موائع]
degree Engler[FL MECH]

درجة الحرارة [هندسة ميكانيكية]
temperature [MECH ENG]

درجة الحرارة الأديابانية لجدار
[ميكانيكا موائع]
adiabatic wall temperature
[FL MECH]

درجة الحرارة الأديابانية المستعادة[ميكانيكا موائع]
adiabatic recovery temperature
[FL MECH]

درجة حرارة التقصف [حرارة]
brittle temperature [THERMO]

درجة حرارة الجسم الأسود
[ديناميكا حرارية]
black body temperature

درجة الحرارة الحرجة
[هندسة الإنتاج]
critical temperature [PRD ENG]

درجة الحرارة الحرجة لمزيج ما
[ديناميكا حرارية]
consolute temperature [THERMO]

درجة الحرارة المطلقة
[ديناميكا حرارية]
absolute temperature [THERMO]

درجة حرارة نقطة كورى
[هندسة الإنتاج]
curie temperature [PRD ENG]

درجة ° سيلزيوس °
[ديناميكا حرارية]
Celsius degree [THERMO]

درزة [تصميم هندسى]
bead [DES ENG]

درزة السحب [هندسة الإنتاج]
draw bead [PRD ENG]

درزة لحام [هندسة الإنتاج]
bead.weld [PRD ENG]

درزة اللحام الزاويّة المتقطعة
[هندسة الإنتاج]
chain-intermittent fillet welding
[PRD ENG]

درفلة متعامدة [هندسة الإنتاج]
cross rolling [PRD ENG]

درفيل تدميج [هندسة ميكانيكية]
dandy roll [MECH ENG]

درفيل مستمر [هندسة الإنتاج]
continuous mill [PRD ENG]

درهم [ميكانيكا]
dram [MECH]

دسار(فولة – خابور أسطوانى)
[تصميم هندسى]
dowel [DES ENG]

دعامة [هندسة ميكانيكية]
buckstay [MECH ENG]

دعامة قطرية [هندسة ميكانيكية]
diagonal stay[MECH ENG]

دفدفة [هندسة طيران]
buffeting [AERO ENG]

دفع انفجارى [هندسة طيران]
blowoff [AERO ENG]

دفع ايدرولى محورى
[هندسة ميكانيكية]
axial hydraulic thrust [MECH ENG]

دفع الطائرة [هندسة طيران]
aircraft propulsion [AERO ENG]

دفع كهربائى [هندسة طيران]
electric propulsion [AERO ENG]

دفع كهرحرارى [هندسة طيران]
electrothermal propulsion
[AERO ENG]

دفع كهرمغنطيسى [هندسة طيران]
electromagnetic propulsion
[AERO ENG]

دفع مزدوج الوقود [هندسة طيران]
hybrid propulsion [AERO ENG]

الدفق الصوتى [ميكانيكا موائع]
acoustic streaming [FL MECH]

دق ديزل [هندسة ميكانيكية]
diesel knock [MECH ENG]

دقة التحكم [تحكم]
control accuracy [CONT SYS]

دلافين حنى [هندسة الإنتاج]
bending rolls [PRD ENG]

دليل القالب (الاسطمبة)
[هندسة ميكانيكية]
heel block [MECH ENG]

دوّار لا متماثل [هندسة ميكانيكية]
asymmetric rotor [MECH ENG]

دُوّامة [ميكانيكا موائع]
eddy [FL MECH]

دوّامة [هندسة ميكانيكية]
eddy [MECH ENG]

الدوّامية المطلقة [ميكانيكا موائع]
absolute vorticity [FL MECH]

دورا لومين [هندسة الإنتاج]
duralumin [PRD ENG]

دوران ذاتى [ميكانيكا]
autorotation [MECH]

دوران ماء المرجل [هندسة ميكانيكية]
boiler circulation [MECH ENG]

دورة [هندسة ميكانيكية]
cycle [MECH ENG]

دورة " إريكسون " [ديناميكا حرارية]
Ericsson cycle [THERMO]

دورة امتصاص [هندسة ميكانيكية]
absorption cycle [MECH ENG]

دورة "برايتون" [ديناميكا حرارية]
Brayton cycle [THERMO]

دورة التشغيل [هندسة الإنتاج]
duty cycle [PRD ENG]

دورة ديزل لتمدد كامل
[هندسة ميكانيكية]
complete - expansion diesel cycle [MECH ENG]

دورة " كارنو " [ديناميكا حرارية]
Carnot cycle [THERMO]

دورة متحكم فى ضغطها (تشكيل)
[هندسة الإنتاج]
controlled-pressure cycle(forming) [PRD ENG]

دورة مغلقة [ديناميكا حرارية]
closed cycle [THERMO]

دورة نزف [هندسة ميكانيكية]
bleeding cycle [MECH ENG]

دورة هواء [هندسة ميكانيكية]
air cycle [MECH ENG]

دورة هواء قياسية [ديناميكا حرارية]
air standard cycle [THERMO]

دولاب استقرار السرعة(حذّافة)
[هندسة ميكانيكية]
flywheel [MECH ENG]

ديسيبل [هندسة الإنتاج]
decibel [PRD ENG]

ديكامتر [ميكانيكا]
decameter [MECH]

دينامومتر – كابحة (مقياس العزم)
[هندسة ميكانيكية]
dynamometer [MECH ENG]

ديناميكا [هندسة ميكانيكية]
dynamics [MECH ENG]

ديناميكا حرارية [ديناميكا حرارية]
thermodynamics [THERMO]

ديناميكا حرارية كهركيماوية
[ديناميكا حرارية]
electro chemical thermodynamics
[THERMO]

الديناميكا الحرارية الهوائية
[ميكانيكا موائع]
aerothermodynamics [FL MECH]

ديناميكا السوائل [ميكانيكا موائع]
hydrodynamics [FL MECH]

ديناميكا الطيران [هندسة الطيران]
flight dynamics [AERO ENG]

ديناميكا المنشآت الثقيلة [ميكانيكا]
barodynamics [MECH].

الديناميكا الهوائية[هندسة ميكانيكية]
aerodynamics [MECH ENG].

— ذ —

ذراع توصيل [هندسة ميكانيكية]
connecting rod [MECH ENG]

ذراع مناولة حمولة [هندسة ميكانيكية]
cargo boom [MECH ENG]

ذكر لولبة [تصميم هندسى]
bottom tap [DES ENG]

ذيل إيروديناميى [ميكانيكا موائع]
aerodynamic trail [FL MECH]

ذيل تشتت [ميكانيكا موائع]
dissipation trail [FL MECH]

ـ ر ـ

رابط (قامطة) [تصميم هندسى]
clamp [DES ENG]

رابطة تساهمية [هندسة الإنتاج]
covalent bond [PRD ENG]

راتنجات أمينية [هندسة الإنتاج]
amino resins [PRD ENG]

رأس أسطوانى [تصميم هندسى]
chesse head [DES ENG]

رأس " بترورث " [هندسة ميكانيكية]
Butterworth head [MECH ENG]

رأس تقسيم [هندسة ميكانيكية]
index head [MECH ENG]

رأس السحب [هندسة الإنتاج]
draw head [PRD ENG]

رأس ماسية [هندسة الإنتاج]
brale [PRD ENG]

رأس نصف كروى (طاسة)
[تصميم هندسى]
buttonhead [DES ENG]

راسب متسق [هندسة الإنتاج]
coherent precipitate [PRD]

راسب محترق (قرارة محترقة)
[هندسة الإنتاج]
burnt deposit [PRD ENG]

راسمة المخرطة [هندسة ميكانيكية]
compound rest [MECH ENG]

راسمة مستعرضة [هندسة ميكانيكية]
cross slide [MECH ENG]

رَافع [هندسة ميكانيكية]
crane [MECH ENG]

رافع قادوسى متواصل
[هندسة ميكانيكية]
continuous bucket elevator
[MECH ENG]

رافعة مركبة [هندسة ميكانيكية]
compound lever [MECH ENG]

رافعة هوائية [هندسة ميكانيكية]
air hoist [MECH ENG]

رتل تروس كوكبية [هندسة ميكانيكية]
cyclic train [MECH ENG]

رَجَّاج [هندسة ميكانيكية]
agitator [MECH ENG]

رجَّاجة سيارة [هندسة ميكانيكية]
car shaker [MECH ENG]

رسم بيانى [هندسة ميكانيكية]
graph [MECH ENG]

رسم تخطيطى لمنظومة تحكم أوتوماتى [تحكم]
automatic-control block diagram
[CONT SYS]

رصاص خام [هندسة الإنتاج]
base bullion [PRD ENG]

رَصَّافة بتيومين [هندسة ميكانيكية]
blacktop paver [MECH ENG]

رطوبة [هندسة ميكانيكية]
humidity [MECH ENG]

الرطوبة النسبية [هندسة ميكانيكية]
humidity, relative [MECH ENG]

رفرفة طيرانية [ميكانيكا موائع]
aeronautical flutter [FL MECH]

رفع [هندسة ميكانيكية]
hoist [MECH ENG]

رفع إيروديناميى [ميكانيكا موائع]
aerodynamic lift [FL MECH]

رق [هندسة الإنتاج]
diaphragm [PRD ENG]

رقم " برنكمان " [ميكانيكا موائع]
Brinkmann number [FL MECH]

رقم " بليك " [ميكانيكا موائع]
Blake number [FL MECH]

رقم جراسهوف [ميكانيكا موائع]
Grashof number [FL MECH]

رقم " رينولدز " الحرج
[ميكانيكا موائع]
critical Reynolds number
[FL MECH]

رقم " فروود " ١ [ميكانيكا موائع]
Froude number 1 [FL MECH]

رقم " فوربير " [ميكانيكا موائع]
Fourier number [FL MECH]

رقم " كلاوزيوس " [ديناميكا حرارية]
Clausius number [THERMO]

رقم " كوشى " [ميكانيكا موائع]
Cauchy number [FL MECH]

رقم " ماخ " الحرج[هندسة طيران]
critical Mach number [AERO ENG]

ركن زاوى (سوكة) [هندسة ميكانيكية]
fillet [MECH ENG]

رمح بشوكة [هندسة ميكانيكية]
harpoon [MECH ENG]

رمل محترق [هندسة الإنتاج]
burnt-in sand [PRD ENG]

ريشة تحكم [هندسة طيران]
control vane [AERO ENG]

ريشة هواء [هندسة طيران]
air vane [AERO ENG]

— ز —

زاوية الاحتكاك angle of friction

زاوية الاحديداب [هندسة ميكانيكية]

camber angle [MECH ENG]

زاوية الارتداد [هندسة ميكانيكية]

angle of recess [MECH ENG]

زاوية الاستقرار [ميكانيكا]

angle of repose [MECH]

زاوية الاصطدام [ميكانيكا]

angle of impact [MECH]

زاوية الاقتراب [هندسة ميكانيكية]

angle of approach [MECH ENG]

زاوية الالتواء [ميكانيكا]

angle of torsion [MECH]

زاوية الانحدار [هندسة طيران]

angle of glide [AERO ENG]

زاوية الانطلاق [هندسة طيران]

angle of departure [AERO ENG]

زاوية الانعراج [هندسة طيران]

angle of yaw [AERO ENG]

زاوية الانهيار [هندسة طيران]

angle of stall [AERO ENG]

زاوية التأثير [هندسة ميكانيكية]

angle of action [MECH ENG]

زاوية الترنح [هندسة طيران]

angle of roll [AERO ENG]

زاوية التوجيه [هندسة طيران]

angle of orientation [AERO ENG]

زاوية الجرف الحلزونية

[تصميم هندسى]

helical rake angle [DES ENG]

زاوية الجرف الخلفية [هندسة الإنتاج]

back rake [PRD ENG]

زاوية جرف خلفية [تصميم هندسى]

back rake [DES ENG]

زاوية الجرف الفعّالة

[هندسة ميكانيكية]

effective rake [MECH ENG]

زاوية الجرف المحورى[هندسة الإنتاج]
axial rake angle [PRD ENG]
زاوية الحلزون [ميكانيكا]
helical angle [MECH]
زاوية الحنى [هندسة الإنتاج]
bend angle [PRD ENG]
زاوية الخطوة [هندسة طيران]
angle of pitch [AERO ENG]
زاوية الخلوص [هندسة الإنتاج]
clearance angle [PRD ENG]
زاوية خلوص الطرف
[هندسة ميكانيكية]
end clearance angle [MECH ENG]
زاوية الدخول [هندسة ميكانيكية]
entering angle [MECH ENG]
زاوية ركنية (تفريز)
[هندسة الإنتاج]
corner angle (milling)[PRD ENG]
زاوية سطح توجيه رافع
[هندسة طيران]
elevator angle [AERO ENG]
زاوية السمت [هندسة ميكانيكية]
zenith angle [MECH ENG]
زاوية سن اللولب [تصميم هندسى]
angle of thread [DES ENG]
زاوية الشطب [هندسة الإنتاج]
chamfer angle [PRD ENG]
زاوية شطب (شطف)
[تصميم هندسى]
chamfer angle [DES ENG]
زاوية الصعود [هندسة طيران]
angle of climb [AERO ENG]
زاوية الضغط [تصميم هندسى]
angle of pressure [DES ENG]
زاوية الطيران [هندسة طيران]
flying angle [AERO ENG]
زاوية العض [هندسة الإنتاج]
angle of bite [PRD ENG]
زاوية عمود المرفق (الكرنك)
[هندسة ميكانيكية]
crank angle [MECH ENG]
زاوية القرص [هندسة الإنتاج]
angle of nip [PRD ENG]
زاوية القطع الحافيّة
[هندسة ميكانيكية]
end cutting edge angle [MECH ENG]
زاوية مؤتلفة [تصميم هندسى]
combination square [DES ENG]
زاوية المرج [ميكانيكا موائع]
burble angle [FL MECH]
زاوية الميل [هندسة طيران]
angle of cant [AERO ENG]
زاوية الهبوب الحرجة [هندسة طيران]
critical angle of attack [AERO ENG]

زاوية الهبوب المستحثة
[هندسة طيران]
induced angle of attack [AER ENG]

زاوية الهبوب المطلقة
[هندسة طيران]
absolute angle of attack
[AERO ENG]

زحّافة ذاتية [هندسة ميكانيكية]
autosled [MECH ENG]

زَحّافة مجنزرة [هندسة ميكانيكية]
crawler[MECH ENG]

زحف [هندسة الإنتاج]
creep [PRD ENG]

زحف [ميكانيكا]
creep [MECH]

زحف دينامى [هندسة الإنتاج]
dynamic creep [PRD ENG]

الزحف على البارد [ميكانيكا]
cold flow [MECH]

زر – كرية [هندسة الإنتاج]
button [PRD ENG]

زردية متعددة الأغراض
[تصميم هندسى]
combination pliers [DES ENG]

زعنفة [طيران]
fin

زعنفة [هندسة الإنتاج]
burr [PRD ENG]

زعنفة التبريد[هندسة ميكانيكية]
cooling fin [MECH ENG]

زَلّاقة مسك الأقراص
[هندسة ميكانيكية]
blankholder slide [MECH ENG]

زمن التبريد [هندسة الإنتاج.]
cool time [PRD ENG]

زمن التصحيح [تحكم]
correction time [CONT SYS]

زمن متناقص [هندسة الإنتاج]
down slope time [PRD ENG]

زنبة ثابتة [هندسة الإنتاج]
dead center [PRD ENG]

زهر لدن أسود القلب [هندسة الإنتاج]
blackheart malleable [PRD ENG]

زوايا " أويلر " [ميكانيكا]
Euler angles [MECH]

زيادة الضغط كيميائياً [هندسة طيران]
chemical pressurization
[AERO ENG]

- س -

ساحج [هندسة ميكانيكية]
abrasive [MECH ENG]

ساحج مغلف [هندسة الإنتاج]
coated abrasive [PRD ENG]

ساق طارد [هندسة ميكانيكية]
ejector rod [MECH ENG]

ساق القلب (متالورجيا المساحيق)
[هندسة الإنتاج]
core rod (powder metallurgy)
[PRD ENG]

سَبْكة بثق مثقوبة [هندسة الإنتاج]
drilled extrusion ingot [PRD ENG]

ستارة هوائية [هندسة ميكانيكية]
air curtain [MECH ENG]

سحب [هندسة الإنتاج]
drawing [PRD ENG]

سحب عميق [هندسة الإنتاج]
deep drawing [PRD ENG]

سحج [هندسة الإنتاج]
abrasion [PRD ENG]

سحق [هندسة ميكانيكية]
comminution [MECH ENG]

سرّاق ظهر (منشار تلسين)
[تصميم هندسي]
backsaw [DES ENG]

سرة [تصميم هندسي]
boss [DES ENG]

سرعة الانتشار [ميكانيكا موائع]
diffusion velocity [FL MECH]

سرعة انتهاء الاحتراق [هندسة طيران]
burnout velocity [AERO ENG]

سرعة انسياب حرجة [ميكانيكا موائع]
critical velocity [FL MECH]

سرعة الانفلات [هندسة طيران]
escape velocity [AERO ENG]

السرعة الحرجة [هندسة الإنتاج]
critical speed [PRD ENG]

سرعة حرجة [هندسة ميكانيكية]
critical speed [MECH ENG]

سرعة الخلط [هندسة ميكانيكية]
agitating speed [MECH ENG]

سرعة دُوَّامية [ميكانيكا موائع]
eddy velocity [FL MECH]

سرعة زاوية [ميكانيكا]
angular speed [MECH]

سرعة زَاوِيَّة [ميكانيكا]
angular velocity [MECH]

السرعة الفعلية للغاز العادم
[هندسة طيران]
actual exhaust velocity
[AERO ENG]

سرعة القطع [هندسة الإنتاج]
cutting speed [PRD ENG]

سرعة القطع [هندسة ميكانيكية]
cutting speed [MECH ENG]

سرعة مُرَكَّبة [ميكانيكا موائع]
complex velocity [FL MECH]

سرمال [هندسة الإنتاج]
cermet (ceramal) [PRD ENG]

سريان ذاتى [ميكانيكا موائع]
inertial flow [FL MECH]

سطح أملس إيروديناميأ
[ميكانيكا موائع]
aerodynamically smooth surface
[FL MECH]

سطح انسياب هوائى [هندسة طيران]
airfoil [AERO ENG]

سطح انسياب هوائى (مقطع جناح)
aerofoil

سطح توجيه[هندسة طيران]
control surface [AERO ENG]

سطح توجيه رافع [هندسة طيران]
elevator [AERO ENG]

سطح خشن إيروديناميأ
[ميكانيكا موائع]
aerodynamically rough surface
[FL MECH]

سطح غير متصل [هندسة الإنتاج]
cold shut [PRD ENG]

سطح متوازن [هندسة طيران]
balanced surface [AERO ENG]

سطح مزعنف [هندسة ميكانيكية]
finned surface [MECH ENG]

سطوع الشمس [هندسة ميكانيكية]
sunshine [MECH ENG]

سعة التخميد (المضاءلة)
[هندسة الإنتاج]
damping capacity [PRD ENG]

سعة حرارية [ديناميكا حرارية]
heat capacity [THERMO]

سعر (كالورى) [ديناميكا حرارية]
calorie [THERMO]

السفع الساحج [هندسة ميكانيكية]
abrasive blasting [MECH ENG]
سُقّاطة [هندسة ميكانيكية]
escapement [MECH ENG]
سُقّاطة إضافية [تصميم هندسى]
auxiliary dead latch [DES ENG]
سقاطة حدبية [هندسة ميكانيكية]
came pawl [MECH ENG]
سك (العملة) [هندسة الإنتاج]
coining [PRD ENG]
سكن الحدبة [تصميم هندسى]
cam dwell [DES ENG]
سلسلة [تصميم هندسى]
chain [DES ENG]
سلسلة الدفع الكهربائى
[هندسة ميكانيكية]
electromotive series [MECH ENG]
سلسلة كهركيميائية
[هندسة ميكانيكية]
electrochemical series[MECH ENG]
سلسلة نبضات [تحكم]
impulse train [CONT SYS]
سماح [تصميم هندسى]
allowance [DES ENG]
سماح [هندسة الإنتاج]
allowance [PRD ENG]
سماح الثنى [تصميم هندسى]
bend allowance [DES ENG]
السمت أو زاوية السمت الشمسية
[هندسة ميكانيكية]
azimuth, solar [MECH ENG]
سمنته [هندسة الإنتاج]
cementation [PRD ENG]
سمنتيت [هندسة الإنتاج]
cementite [PRD ENG]
سن ترس دويرية[تصميم هندسي]
cycloidal gear teeth [DES ENG]
سِن عجلة [تصميم هندسى]
cog [DES ENG]
سُنبك كُمى [تصميم هندسى]
drive shoe [DES ENG]
سنبك مَرْكَزة [تصميم هندسى]
center punch [DES ENG]
سنبك الهيكل [تصميم هندسى]
chassis punch [DES ENG]
سَنْبَكة أقراص [هندسة الإنتاج]
dinking [PRD ENG]
سنتار = سنتى آر centare = centiare
سنتيمتر زئبق (تختصر cm Hg)
[ميكانيكا]
centimeter mercury [MECH]

سنْدان [هندسة الإنتاج]
anvil [PRD ENG]

سنفرة (صنفرة) [هندسة ميكانيكية]
emery [MECH ENG]

سنفرة سير [هندسة ميكانيكية]
belt sander [MECH ENG]

سيارة [هندسة ميكانيكية]
automobile [MECH ENG]

سيارة يدوية [هندسة ميكانيكية]
handcar [MECH ENG]

سير [هندسة ميكانيكية]
belt [MECH ENG]

سير مسنن [تصميم هندسى]
cog belt [DES ENG]

سيندة [هندسة الإنتاج]
cyaniding [PRD ENG]

سَيْنَدة جافة [هندسة الإنتاج]
dry cyaniding [PRD ENG]

- ش -

شاحنة خلط [هندسة ميكانيكية]
agitating truck [MECH ENG]

شبكة[تصميم هندسى][grid [DES ENG

شبكة معادلة [تحكم]
compensating network [CONT SYS]

شحذ تهذيبى [هندسة ميكانيكية]
dress [MECH ENG]

شحنة (أفران) [هندسة الإنتاج]
charge [PRD ENG]

شدة الانبعاث [ديناميكا حرارية]
emittance [THERMO]

شدوخ نمشية [هندسة ميكانيكية]
etch cracks [MECH ENG]

شطب (شطف) [هندسة الإنتاج]
chamfer [PRD ENG]

شطب (شطف) [هندسة ميكانيكية]
chamfering [MECH ENG]

شعاع [هندسة الإنتاج]
beam[PRD ENG]

شغل [هندسة ميكانيكية]
work [MECH ENG]

شغل خارجى [ديناميكا حرارية]
external work [THERMO]

شفة محرزة [هندسة الإنتاج]
beaded flange [PRD ENG]

شفط "إكمان" [ميكانيكا موائع]
Ekman sucking [FL MECH]

شق [هندسة الإنتاج]
coping [PRD ENG]

شكُل (شدادات) [هندسة طيران]
cabane [AERO ENG]

شوط [هندسة ميكانيكية]
stroke [MECH ENG]

شوط العمل [هندسة الإنتاج]
daylight [PRD ENG]

شوكة لاقطة [تصميم هندسى]
devil's pitchfork [DES ENG]

شوكة مفصلية (خطّاف)
clevis [DES ENG] [تصميم هندسى]

شياق [هندسة الإنتاج]
arbor [PRD ENG]

شياق تمركز [هندسة الإنتاج]
centering plug [PRD ENG]

شياق القطع [هندسة ميكانيكية]
cutter bar [MECH ENG]

شياق مخروطى [تصميم هندسى]
cone mandrel [DES ENG]

- ص -

صاروخ [هندسة ميكانيكية]
rocket [MECH ENG]

صاروخ تحكم [هندسة طيران]
control rocket [AERO ENG]

صاروخ تعزيز [هندسة طيران]
booster rocket [AERO ENG]

صاروخ حمل [هندسة طيران]
carrier rocket [AERO ENG]

صاروخ ذرى [هندسة طيران]
atomic rocket [AERO ENG]

صاروخ مثالى [هندسة طيران]
ideal rocket [AERO ENG]

صاروخ النجاة [هندسة طيران]
escape rocket [AERO ENG]

صب (سبك) [هندسة الإنتاج]
casting [PRD ENG]

صب بالاسطمبات [هندسة الإنتاج]
die casting [PRD ENG]

صب بالطرد المركزى [هندسة الإنتاج]
centerifugal casting [PRD ENG]

صب (سباكة) فى قالب من الجص [هندسة الإنتاج]
antioch process [PRD ENG]

صب مستمر (سباكة مستمرة) [هندسة الإنتاج]
continuous casting [PRD ENG]

صب مستمر [هندسة الإنتاج]
direct chill casting [PRD ENG]

صبة البثق [هندسة ميكانيكية]
extrusion ingot [MECH ENG]

صبة كبيرة [هندسة الإنتاج]
dingot [PRD ENG]

صخر زيتى [هندسة ميكانيكية]
shale, oil [MECH ENG]

صدعات [هندسة الإنتاج]
checks (check marks)[PRD ENG]

صرة [تصميم هندسى] hub [DES ENG]

صفحة ناصعة [هندسة الإنتاج]
bright plate [PRD ENG]

الصفر المطلق [ديناميكا حرارية]
absolute zero [THERMO]

صقل [هندسة ميكانيكية]
honing [MECH ENG]

صقل إلكتروليتى [هندسة ميكانيكية]
electrolytic brightening
[MECH ENG]

صقل كيميائى [هندسة الإنتاج]
chemical polishing [PRD ENG]

صلادة " برينل " [هندسة الإنتاج]
Brinell hardness [PRD ENG]

صمام [هندسة ميكانيكية]
valve [MECH ENG]

صمام ارتفاع [هندسى طيران]
altitude valve [AERO ENG]

صمام إطلاق هواء [هندسة ميكانيكية]
air release valve [MECH ENG]

صمام الأمن [هندسة ميكانيكية]
safety valve [MECH ENG]

صمام بكبسولة معدنية
[هندسة ميكانيكية]
aneroid valve [MECH ENG]

صمام بوابى [تصميم هندسى]
gate valve [DES ENG]

صمام خانق [هندسة ميكانيكية]
choke valve [MECH ENG]

صمام خنق [هندسة ميكانيكية]
throttle valve [MECH ENG]

صمام دخول [هندسة ميكانيكية]
inlet valve [MECH ENG]

صمام دخول [هندسة ميكانيكية]
intake valve [MECH ENG]

صمام زاوىّ [تصميم هندسى]
angle valve [DES ENG]

صمام ضاغط هواء [هندسة ميكانيكية]
air - compressor valve
[MECH ENG]

صمام ضَغَّاط [هندسة ميكانيكية]
compressor valve [MECH ENG]

صمام قطع [هندسة ميكانيكية]
cutoff valve [MECH ENG]

صمام قَلاَّب [هندسة ميكانيكية]
flap valve [MECH ENG]

صمام كروى [هندسة ميكانيكية]
ball valve [MECH ENG]

صمام " كورليس "[هندسة ميكانيكية]
Corliss valve [MECH ENG]

صمام هواء [هندسة ميكانيكية]
air valve [MECH ENG]

صمامات تصريف [هندسة ميكانيكية]
blowoff valves [MECH ENG]

صمولة برجية [تصميم هندسى]
castellated nut [DES ENG]

صمولة تثبيت [تصميم هندسى]
anchor nut [DES ENG]

صمولة حبك [تصميم هندسى]
back nut [DES ENG]

صمولة رحوية [تصميم هندسى]
capstan nut [DES ENG]

صمولة مثقاب البريمة
[تصميم هندسى]
boxing [DES ENG]

صمولة مجنحة butterfly nut
صناعى [هندسة ميكانيكية]
industrial [MECH ENG]

- ض -

ضاغط [هندسة ميكانيكية]
compressor [MECH ENG]

ضاغط بالطرد المركزى
[هندسة ميكانيكية]
centrifugal compressor
[MECH ENG]

ضاغط رقّى [هندسة ميكانيكية]
diaphragm compressor
[MECH ENG]

ضاغط مزدوج ترادفى
[هندسة ميكانيكية]
duplex tandem compressor
[MECH ENG]

الضاغط الممثل للطاقة
[ميكانيكا موائع]
energy head [FL MECH]

ضاغط هواء [هندسة ميكانيكية]
air compressor [MECH ENG]

ضَغَّاط [هندسة ميكانيكية]
compressor [MECH ENG]

ضَغَّاط إزاحة [هندسة ميكانيكية]
displacement compressor
[MECH ENG]

ضغط [هندسة ميكانيكية]
pressure [MECH ENG]

ضغط التحميل [ميكانيكا]
bearing pressure [MECH]

ضغط التصميم [تصميم هندسى]
design pressure [DES ENG]

ضغط حرج [ميكانيكا موائع]
critical pressure [FL MECH]

ضغط خلفى [ميكانيكا]
back pressure [MECH]

الضغط الفَعَّال المتوسط المكبحى (الفرملى)
brake mean -effective pressure
[MECH ENG]

ضغط القفل [هندسة ميكانيكية]
closing pressure [MECH ENG]

الضغط المحيط [ميكانيكا موائع]
ambient pressure [FL MECH]

ضغط معزِّز [هندسة طيران]
boost pressure [AERO ENG]

ضغط المقياس [هندسة ميكانيكية]
gage pressure [MECH ENG]

الضوء الأسود [هندسة الإنتاج]
black light [PRD ENG]

ـ ط ـ

طائرة [هندسة طيران]
airplane [AERO ENG]

طائرة أثقل من الهواء [هندسة طيران]
aerodyne [AERO ENG]

طائرة أخف من الهواء [هندسة طيران]
aerostat [AERO ENG]

طائرة اعتراض مقاتلة [هندسة طيران]
fighter interceptor [AERO ENG]

طائرة أمامية التحكم [هندسة طيران]
canard [AERO ENG]

طائرة انزلاق معزز [هندسة طيران]
boost _ glide vehicle [AERO ENG]

طائرة انزلاقية(شرعية)[هندسة طيران]
glider [AERO ENG]

طائرة بزوجين من الأجنحة
[هندسة طيران]
biplane [AERO ENG]

طائرة بلا طيار [هندسة طيران]
drone [AERO ENG]

طائرة تحكم[هندسة طيران]
control plane [AERO ENG]

طائرة قابلة للتحويل [هندسة طيران]
convertiplane [AERO ENG]

طائرة مقاتلة [هندسة طيران]
fighter aircraft [AERO ENG]

طائرة هجومية [هندسة طيران]
assault aircraft [AERO ENG]

طائرة هجومية [هندسة طيران]
attack plane [AERO ENG]

طابور طائرات [هندسة طيران]
air stack [AERO ENG]

طاحونة تفتيت [هندسة ميكانيكية]
dispersion mill [MECH ENG]

طاحونة حجرية [هندسة ميكانيكية]
buhrstone mill [MECH ENG]

طاحونة سحق [هندسة ميكانيكية]
attrition mill [MECH ENG]

طاحونة سلطانية للسحق
[هندسة ميكانيكية]
bowl-mill pulverizer[MECH ENG]

طاحونة الغروانيات
[هندسة ميكانيكية]
colloid mill [MECH ENG]

طاحونة قفصية [تصميم هندسى]
cage mill [DES ENG]

طاحونة كريات [هندسة الإنتاج]
ball mill [PRD ENG]
طاحونة مخروطية بالكرات
[هندسة ميكانيكية]
conical ball mill [MECH ENG]
طاحونة هوائية تساقطية
[هندسة ميكانيكية]
aerofall mill [MECH ENG]
طارد هواء [هندسة ميكانيكية]
air ejector [MECH ENG]
طاقة [هندسة ميكانيكية]
energy [MECH ENG]
طاقة انفعال جسم مرن [ميكانيكا]
elastic strain energy [MECH]
طاقة الانفعال المرن
[هندسة ميكانيكية]
elastic strain energy [MECH ENG]
طاقة التنشيط [هندسة الإنتاج]
activation energy [PRD ENG]
طاقة الجاذبية gravitational energy
طاقة الحركة الدُوَّامية
[ميكانيكا موائع]
eddy kinetic energy [FL MECH]
طاقة داخلية [ثرموديناميكا]
internal energy [THERMO]
طاقة ذرية [هندسة ميكانيكية]
atomic energy [MECH ENG]
طاقة شمسية [هندسة ميكانيكية]
solar energy [MECH ENG]
طاقة الصدم [ميكانيكا]
impact energy [MECH]
طاقة متاحة [هندسة ميكانيكية]
available energy [MECH ENG]
طاقة وضع جسم مرن [ميكانيكا]
elastic potential energy [MECH]
طاقم الاسطمبة [هندسة الإنتاج]
die set [PRD ENG]
طبَّة [هندسة ميكانيكية]
blind nipple [MECH ENG]
طحن ذاتى [هندسة ميكانيكية]
autogenous grinding [MECH ENG]
طحين الذُرة [هندسة الإنتاج]
cereal [PRD ENG]
طربوش (زَلأقة) [هندسة ميكانيكية]
crosshead [MECH ENG]
طرف السِّن [هندسة الإنتاج]
addendum [PRD ENG]
طرف معيب [هندسة الإنتاج]
crop [PRD ENG]
طرف ملفوف لأنبوب
[هندسة ميكانيكية]
beaded tube end [MECH ENG]
طَرْفة (لمحة) [ميكانيكا]
blink [MECH]

طرق (دقدقة) [هندسة الإنتاج]
bumping [PRD ENG]

طريقة " باير " [هندسة الإنتاج]
Bayer process [PRD ENG]

الطريقة الجافة
(الاختبارات غير المتلفة)
[هندسةالإنتاج]
dry method (non-destructive tests) [PRD ENG]

طريقة " دورفيل " [هندسة الإنتاج]
Durville method [PRD ENG]

طريقة القطرة الساقطة
[ميكانيكا موائع]
drop-weight method [FL MECH]

طريقة القطع والنقل [هندسة الإنتاج]
cut-and-carry method [PRD ENG]

طريقة " كاول "[هندسة طيران]
Cowell method [AERO ENG]

طريقة " كروننج " (صب المعادن)
[هندسة الإنتاج]
Croning process(casting)
[PRD ENG]

طفلة [هندسة الإنتاج][PRD ENG] clay

طلاء برميلى [هندسة الإنتاج]
barrel plating [PRD ENG]

طلاء تحويلى [هندسة الإنتاج]
conversion coating [PRD ENG]

طلاء كهربائى [هندسة ميكانيكية]
electroplating [MECH ENG]

طلاء لاكهربائى [هندسة ميكانيكية]
electroless plating [MECH ENG]

طلاء مبدئى [هندسة الإنتاج]
dummying [PRD ENG]

طلاء مصعدى [هندسة الإنتاج]
anodic coating [PRD ENG]

طوّاية ذات سيخ [هندسة الإنتاج]
bar folder [PRD ENG]

طور [هندسة ميكانيكية]
phase [MECH ENG]

طور مستمر [هندسة الإنتاج]
continuous phase [PRD ENG]

طوق [تصميم هندسى]
collar [DES ENG]

طوق [هندسة الإنتاج]
collet [PRD ENG]

طيران aviation

طيران انزلاقى [هندسة طيران]
coasting flight [AERO ENG]

طيران بين الكواكب [هندسة طيران]
interplanetary flight [AERO ENG]

طيران تجريبى [هندسة طيران]
check flight [AERO ENG]

طيران فائق الصوتية [هندسة طيران]
hypersonic flight [AERO ENG]

ـ ظ ـ

ظاهرة الاسترخاء [هندسة ميكانيكية]
relaxation phenomenon
[MECH ENG]

ظاهرة انسياب الهواء فى المدخنة
[ميكانيكا موائع]
airflow stack effect [FL MECH]

ظرف [تصميم هندسى]
chuck [DES ENG]

ظرف [هندسة الإنتاج]
chuck [PRD ENG]

ظرف بفكوك مستقلة [تصميم هندسى]
independent chuck [DES ENG]

ظرف زنق [تصميم هندسى]
collet [DES ENG]

ظرف مؤتلف [تصميم هندسى]
combination chuck [DES ENG]

ظرف مثقاب [تصميم هندسى]
drill chuck [DES ENG]

ظروف قذفية [ميكانيكا]
ballistic conditions [MECH]

ظهارة (لحام) [هندسة الإنتاج]
backing (welding) [PRD ENG]

ظواهر إيروديناميية [ميكانيكا موائع]
aerodynamic phenomena[FL MECH]

- ع -

عازل حرارى [هندسة ميكانيكية]
insulator, thermal [MECH ENG]

عامل الانضغاطية [ديناميكا حرارية]
compressibility factor [THERMO]

عامل التعرض [هندسة ميكانيكية]
exposure factor [MECH ENG]

عامل مانع للتنقر [هندسة الإنتاج]
antipitting agent (antipit)
[PRD ENG]

عَتق [هندسة الإنتاج]
backoff [PRD ENG]

عجلة ألماسية [هندسة الإنتاج]
diamond wheel [PRD ENG]

عجلة توازن [هندسة ميكانيكية]
balance wheel [MECH ENG]

عجلة جنزير [هندسة ميكانيكية]
crawler wheel [MECH ENG]

عجلة صقل [تصميم هندسى]
buffing wheel [DES ENG]

عجلة صنفرة [تصميم هندسى]
emery wheel [DES ENG]

عجلة عاطلة [هندسة ميكانيكية]
idler wheel [MECH ENG]

عجلة قائدة [هندسة ميكانيكية]
driving wheel [MECH ENG]

عد تنازلى [هندسة طيران]
countdown [AERO ENG]

عدّاد دورات (تاكومتر)
[هندسة ميكانيكية]
tachometer [MECH ENG]

عَدّاد قياس المسافات فى الجو
[هندسة طيران][AERO ENG] air log

عدة ألماسية [هندسة الإنتاج]
diamond tool [PRD ENG]

عدة تدوير الأركان[تصميم هندسى]
cornering tool [DES ENG]

عُدة تشغيل للتوازن[هندسة ميكانيكية]
balance tool [MECH ENG]

عدة خزفية [هندسة الإنتاج]
ceramic tool [PRD ENG]

عُدّة القطع [هندسة ميكانيكية]
cutting tool [MECH ENG]

عُدة قطع [هندسة ميكانيكية]
cutoff tool [MECH ENG]

عُدّة قطع خزفية [تصميم هندسى]
ceramic tool [DES ENG]

عدّة هوائية [هندسة ميكانيكية]
pneumatic tool [MECH ENG]

عَدد " بايوت " [ميكانيكا موائع]
Biot number [FL MECH]

عدد " بوليجن " [حرارة]
Bulygen number [THEROM]

عدد " بوند " [ميكانيكا موائع]
Bond number [FL MECH]

عدد " بيرستو " [ميكانيكا موائع]
Bairstow number [FL MECH]

عُدَد قَطْع كربيدية [هندسة الإنتاج]
carbide tools [PRD ENG]

عدد " ماخ " [هندسة ميكانيكية]
Mach number [MECH ENG]

عدد " ماخ " للدفدفة [هندسة طيران]
buffeting Mach number[AERO ENG]

عدم استقرار إيروديناميى
[هندسة طيران]
aerodynamic instability
[AERO ENG]

عدم تلاحم [هندسة الإنتاج]
cold shot [PRD ENG]

عدم ثبات الاحتراق [هندسة طيران]
combustion instability [AERO ENG]

عربة قَلاَّبة [هندسة ميكانيكية]
dump car [MECH ENG]

عربة المثقاب [هندسة ميكانيكية]
drill carriage [MECH ENG]

عزم الانحناء [هندسة الإنتاج]
bending moment [PRD ENG]

عزم قصور ذاتى محورى [ميكانيكا]
axial moment of inertia [MECH]

عصا الجاروف[هندسة ميكانيكية]
dipper stick [MECH ENG]

عصبة مثاقب [هندسة ميكانيكية]
gang driil [MECH ENG]

عصف [هندسة ميكانيكية]
blasting [MECH ENG]

عضو التحكم [تحكم]
control element [CONT SYS]

عفريتة (ونش) [هندسة ميكانيكية]
gin [MECH ENG]

عقدة هبوط [هندسة طيران]
descending node [AERO ENG]

علم استخلاص الفلزات
[هندسة ميكانيكية]
extractive metallurgy[MECH ENG]

علم البيئة [هندسة ميكانيكية]
ecology [MECH ENG]

علم التبريد الفائق [هندسة ميكانيكية]
cryology [MECH ENG]

علم حركة القذائف الجوية [ميكانيكا]
astroballistics [MECH]

علم دخول القذائف [ميكانيكا]
entry ballistics [MECH]

علم الطيران (طيرانيات)
[ميكانيكا موائع]
aeronautics [FL MECH]

علم الطيران [هندسة الطيران]
flight science [AERO ENG]

علم القذائف [ميكانيكا] ballistics

علم القذائف [هندسة ميكانيكية]
ballistics [MECH ENG]

علم القذائف الهوائية [ميكانيكا]
aeroballistics [MECH]

عمر الكلال fatigue life

عمق التغلغل [هندسة الإنتاج]
depth of penetration [PRD ENG]

عمق سن اللولب [تصميم هندسى]
depth of thread [DES ENG]

عمق الصهر [هندسة الإنتاج]
depth of fusion [PRD ENG]

عمق القطع [هندسة الإنتاج]
depth of cut [PRD ENG]

عملية [هندسة ميكانيكية]
process [MECH ENG]

عملية "دو" [هندسة الإنتاج]
Dow process [PRD ENG]

عملية مزدوجة [هندسة الإنتاج]
duplexing [PRD ENG]

عمود تحكم (قيادة) [هندسة طيران]
control column [AERO ENG]

عمود حفر [هندسة ميكانيكية]
drill stem [MECH ENG]

عمود كاردن [هندسة ميكانيكية]
Cardan shaft [MECH ENG]

عمود المرفق [هندسة ميكانيكية]
crankshaft [MECH ENG]

عمود مناولة وسيط [هندسة ميكانيكية]
countershaft [MECH ENG]

عناصر مسار قذيفة [ميكانيكا]
elements of the trajectory [MECH]

عنفة (توربينة) [هندسة ميكانيكية]
turbine [MECH ENG]

عَوّامة كروية [هندسة ميكانيكية]
ball float [MECH ENG]

عيب[هندسة الإنتاج]defect[PRD ENG]

عيب بثق [هندسة ميكانيكية]
extrusion defect [MECH ENG]

عينة [هندسة الإنتاج]
coupon [PRD ENG]

- غ -

غاز الأستلين [هندسة الإنتاج]
acetylene gas [PRD ENG]

غاز مثالى [هندسة ميكانيكية]
ideal gas [MECH ENG]

غراب ثابت [هندسة ميكانيكية]
headstock [MECH ENG]

غربال قضيبى [هندسة ميكانيكية]
bar screen [MECH ENG]

غرف تبادل حرارى [هندسة الإنتاج]
checkers [PRD ENG]

غرفة احتراق [هندسة طيران]
combustion chamber [AERO ENG]

غرفة احتراق علبية حلقية
[هندسة طيران]
cannular combustion chamber
[AERO ENG]

غرفة أكياس [هندسة الإنتاج]
baghouse [PRD ENG]

غرفة لفح [هندسة طيران]
blast chamber [AERO ENG]

غرفة هواء [هندسة ميكانيكية]
air chamber [MECH ENG]

غشاء الكاثود [هندسة الإنتاج]
cathode film [PRD ENG]

غشاء المصعد (الأنود)
[هندسة الإنتاج]
anode film [PRD ENG]

غطاء[هندسة طيران]
cowling [AERO ENG]

غطاء انسيابى [هندسة طيران]
fairing [AERO ENG]

غطاء حلقى للهواء [هندسة ميكانيكية]
air cap [MECH ENG]

غلاف أديباتى [ديناميكا حرارية]
adiabatic envelope [THERMO]

غلاف الطيران [هندسة طيران]
flight envelope [AERO ENG]

غلاَّية كهربائية [هندسة ميكانيكية]
electric boiler [MECH ENG]

غميس تلميع [هندسة الإنتاج]
bright dip [PRD ENG]

ـ ف ـ

فائق الصلادة [هندسة ميكانيكية]
extra hard [MECH ENG]

فائق النبضية [هندسة ميكانيكية]
extra spring [MECH ENG]

فارة [تصميم هندسى]
block plane [DES ENG]

فارة تحديب [تصميم هندسى]
beading plane [DES ENG]

فارة زاوية [تصميم هندسى]
badger plane [DES ENG]

فارة يدوية [تصميم هندسى]
bench plane [DES ENG]

فاصل طمى [هندسة ميكانيكية]
desilter [MECH ENG]

فاصل هوائى [هندسة ميكانيكية]
air separator [MECH ENG]

فتحة فكى الاسطمبة [هندسة الإنتاج]
die opening [PRD ENG]

فترة – بقاء [هندسة ميكانيكية]
duration [MECH ENG]

فترة الاضمحلال [هندسة الإنتاج]
decay period [PRD ENG]

فترة تأخر [تحكم]
delay time [CONT SYS]

فرّاز دُوّامى [هندسة الإنتاج]
cyclone [PRD ENG]

فَرّازة دُوّامية [هندسة ميكانيكية]
cyclone separator [MECH ENG]

فَرّازة دُوّامية [هندسة ميكانيكية]
cyclone classifier [MECH ENG]

فراغ [هندسة ميكانيكية]
vacuum [MECH ENG]

فرجار قياس [تصميم هندسى]
caliper = calliper [DES ENG]

فرش [هندسة ميكانيكية]
bed [MECH ENG]

فرشاة من القماش [تصميم هندسى]
cloth wheel [DES ENG]

فرط نمو الحبيبات
[هندسة ميكانيكية]
exaggerated grain growth
[MECH ENG]

فرق السحب [ميكانيكا موائع]
draft differential [FL MECH]

فرن [هندسة ميكانيكية]
furnace [MECH ENG]

فرن دست [هندسة الإنتاج]
cupola [PRD ENG]

فرن شحنات [هندسة ميكانيكية]
batch-type furnace [MECH ENG]

فرن غال [هندسة ميكانيكية]
blast furnace [MECH ENG]

فرن القوس الكهربائى[هندسة الإنتاج]
arc furnace [PRD ENG]

فرن " كوبلا " [هندسة ميكانيكية]
Cupola furnace [MECH ENG

فرن مستمر [هندسة ميكانيكية]
continuous-type furnace
[MECH ENG]

فرن هوائى [هندسة الإنتاج]
air furnace [PRD ENG]

فريت دلتا [هندسة الإنتاج]
delta ferrite [PRD ENG]

فصل إلكتروستاتى[هندسة ميكانيكية]
electrostatic separation
[MECH ENG]

فصل غشائى للغازات[ميكانيكا موائع]
atmolysis [FL MECH]

فضة العملة [هندسة الإنتاج]
coin silver [PRD ENG]

فعل [ميكانيكا] action [MECH]

فقد الاتساع [ميكانيكا موائع]
enlargement loss [FL MECH]

فقد التقلص [ميكانيكا موائع]
contraction loss [FL MECH]

فقد الدخول [ميكانيكا موائع]
entrance loss [FL MECH]

فقد الضاغط [ميكانيكا موائع]
head loss [FL MECH]

الفك الثابتة للقالب [هندسة الإنتاج]
cover half (die casting)[PRD ENG]

فوت (بوش) [تصميم هندسى]
backlash [DES ENG]

فَوْت (بوش) [هندسة الإنتاج]
backlash [PRD ENG].

فوق سرعة الصوت[هندسة ميكانيكية]
supersonic [MECH ENG]

فولاذ (صلب)أستنيتى[هندسة الإنتاج]
austenite steel [PRD ENG]

فولاذ (صلب)شبه مخمد[هندسة الإنتاج]
capped steel [PRD ENG]

فولاذ (صلب) قاعدى [هندسة الإنتاج]
basic steel [PRD ENG]

فولاذ (صلب) كربونى [هندسة الإنتاج]
carbon steel [PRD ENG]

فوهة دخول " بوردا " [ميكانيكا موائع]
Borda mouthpiece [FL MECH]

فوهة القطع (لحام) [هندسة الإنتاج]
cutting tip [PRD ENG]

فوهة ناقوسية [تصميم هندسى]
bell mouth [DES ENG]

الفيزيقا الهوائية [هندسة طيران]
aerophysics [AERO ENG]

فيض [هندسة ميكانيكية]
flood [MECH ENG]

- ق -

قابض [هندسة ميكانيكية]
clutch [MECH ENG]

قابض احتكاكى [هندسة ميكانيكية]
friction clutch [MECH ENG]

قابض العينة [تصميم هندسى]
core gripper [DES ENG]

قابض بالطرد المركزى
[هندسة ميكانيكية]
centrifugal clutch [MECH ENG]

قابض بتيارات دُوّامية
[هندسة ميكانيكية]
eddy-current clutch [MECH ENG]

قابض شريطى (حزامى)
[هندسة ميكانيكية]
band clutch [MECH ENG]

قابض قرصى [هندسة ميكانيكية]
disk clutch [MECH ENG]

قابض كهرمغنطيسى
[هندسة ميكانيكية]
electromagnetic clutch[MECH ENG]

قابض مخروطى [هندسة ميكانيكة]
cone clutch [MECH ENG]

قابض هوائى [هندسة الإنتاج]
air clutch [PRD ENG]

قابل للاشتعال [هندسة ميكانيكية]
inflammable [MECH ENG]

قابلية السحب [هندسة الإنتاج]
drawability [PRD ENG]

قابلية التحكم controlability

قادوس حفر [هندسة ميكانيكية]
clamshell bucket = clamshell grab [MECH ENG]

قادوس قلاب [هندسة ميكانيكية]
dump bucket [MECH ENG]

قاذف - لافظ [هندسة ميكانيكية]
ejector [MECH ENG]

قارن [هندسة ميكانيكية]
coupling [MECH ENG]

قارن بمسمارين [تصميم هندسى]
bayonet coupling [DES ENG]

قارن ربط (وصل) [تصميم هندسى]
clamping coupling [DES ENG]

قارن ضغط [هندسة ميكانيكية]
compression coupling [MECH ENG]

قارن كهربائى [هندسة ميكانيكية]
electric coupling [MECH ENG]
قارن مخلبى [هندسة ميكانيكية]
claw clutch = claw coupling
[MECH ENG]
قارن مرن [هندسة ميكانيكية]
flexible coupling [MECH ENG]
قارنة [هندسة ميكانيكية]
coupling [MECH ENG]
قارنة " بندكس وايس " العامة
[هندسة ميكانيكية]
Bendix - Weiss universal joint
[MECH ENG]
قاطع أسفلت [ميكانيكا]
asphalt cutter [MECH ENG]
قاطع على البارد [ميكانيكا]
cold cutter [MECH]
قاع مصطنع (شكلى) false bottom
قاعدة جوية [هندسة طيران]
air base [AERO ENG]
قاعدة مربط العدة [هندسة الإنتاج]
base, tool post [PRD ENG]
قالب حدادة [هندسة الإنتاج]
buster [PRD ENG]
قالب رمل جاف [هندسة الإنتاج]
dry sand mold [PRD ENG]
قالب صب وسطى [هندسة الإنتاج]
cheek [PRD ENG]
قالب متكون [هندسة الإنتاج]
combination die [PRD ENG]
قالب مركب [هندسة الإنتاج]
compound die [PRD ENG]
قامطة[تصميم هندسى]
cramp [DES ENG]
قامطة قضيبية [تصميم هندسى]
bar clamp [DES ENG]
القانون الأول للديناميكا الحرارية
[ديناميكا حرارية]
first law of thermodynamics
[THERMO]
قانون " اندريد " للزحف [ميكانيكا]
Andrade's creep law [MECH]
قانون " برنولى - أويلر " [ميكانيكا]
Bernoulli - Euler law [MECH]
قانون " بوند " [هندسة ميكانيكية]
Bond's Law [MECH ENG]
قانون "جراهام" للانتشار
[ميكانيكا موائع]
Graham's law of diffusion
[FL MECH]
قانون الغاز المثالى [ديناميكا حرارية]
ideal gas law [THERMO]
قانون "هاجن - بواسيى"
[ميكانيكا موائع]
Hagen-Poiseuille law [FL MECH]

قانون هوك [ميكانيكا]
Hooke's law [MECH]

قُباضة [هندسة ميكانيكية]
clutch [MECH ENG]

قبة (تحدب) [هندسة الإنتاج]
crown [PRD ENG]

قبة رصد النجوم [هندسة طيران]
astrodome [AERO ENG]

قدح [هندسة الإنتاج]cup [PRD ENG]

قدرة [هندسة ميكانيكية]
power [MECH ENG]

قدرة احتكاكية [هندسة ميكانيكية]
friction horsepower [MECH ENG]

قدرة الجر [هندسة ميكانيكية]
drawbar horsepower [MECH ENG]

قدرة حصان [ميكانيكا]
horsepower [MECH]

قدره حصانية بيانية
[هندسة ميكانيكية]
indicated horsepower [MECH ENG]

قدرة فعلية [هندسة ميكانيكية]
actual power [MECH ENG]

قدرة مكبحية (فرملية)
[هندسة ميكانيكية]
brake power [MECH ENG]

القدرة الهوائية [هندسة ميكانيكية]
air power [MECH ENG]

قذيفة موجهة بشعاع [هندسة طيران]
beam rider [AERO ENG]

قران (اقتران) [هندسة الإنتاج]
coupling [PRD ENG]

قرص البوصلة [تصميم هندسى]
compass card [DES ENG]

قرص تقسيم [تصميم هندسى]
index plate [DES ENG]

قرص خام مطور [هندسة الإنتاج]
developed blank [PRD ENG]

قرص سحج [هندسة ميكانيكية]
abrasive disk [MECH ENG]

قرص قابل للتمزق [هندسة طيران]
burst disk [AERO ENG]

قرص قطع [هندسة الإنتاج]
cutoff wheel [PRD ENG]

قرص قطع [هندسة ميكانيكية]
cutoff wheel [MECH ENG]

قرص مُدَرَّج [تصميم هندسى]
dial [DES ENG]

القشرة [هندسة الإنتاج]
case [PRD ENG]

قص الزعانف [هندسة ميكانيكية]
edging [MECH ENG]

قص زاوى [هندسة الإنتاج]
angular shear [PRD ENG]

قص وكشط [هندسة الإنتاج]
clip and shave (forging)
[PRD ENG]

قصّافة [تصميم هندسى]
cutting pliers [DES ENG]

قصافة برودة [هندسة الإنتاج]
cold short [PRD ENG]

قصّافة بفكى قطع مائلين
[تصميم هندسى]
diagonal pliers [DES ENG]

قصدرة كهربائية [هندسة ميكانيكية]
electrotinning [MECH ENG]

قصور ذاتى [هندسة ميكانيكية]
inertia [MECH ENG]

قضيب تحكيم [هندسة الإنتاج]
arbitration bar [PRD ENG]

قضيب التوصيل [هندسة الإنتاج]
bus bar [PRD ENG]

قضيب ثقب [هندسة ميكانيكية]
boring bar [MECH ENG]

قضيب القالب (متالورجياالمساحيق)
[هندسة الإنتاج]
cored bar (powder metallurgy)
[PRD ENG]

قضيب مغضن [تصميم هندسى]
corrugated bar [DES ENG]

قطب (إلكترود) عار [هندسة الإنتاج]
bare electrode [PRD ENG]

قطب متدل [هندسة الإنتاج]
dangler [PRD ENG]

قطب(إلكترود) مكسو[هندسة الإنتاج]
covered electrode [PRD ENG]

قطع أمامى (تفريز) [هندسة الإنتاج]
climb cutting(milling)[PRD ENG]

قطع بالقوس الكهربائى
[هندسة الإنتاج]
arc cutting [PRD ENG]

قطع بقوس الكربون [هندسة الإنتاج]
carbon-arc cutting [PRD ENG]

قطع ناقص أديباتى [ميكانيكا موائع]
adiabatic ellipse [FL MECH]

قطعة للدرفلة (للدلفنة)
[هندسة الإنتاج] cake.[PRD ENG]

قطعة مسحوبة [هندسة الإنتاج]
draw piece [PRD ENG]

قفز بالمظلة [هندسة طيران]
bailout [AERO ENG]

قفزة ايدرولية [ميكانيكا موائع]
hydraulic jump [FL MECH]

قفص مَحْمَل [هندسة ميكانيكية]
cage, bearing [MECH ENG]

قِفْل حافىّ إضافى [تصميم هندسى]
auxiliary rim lock [DES ENG]

قفل مشبك [تصميم هندسى]
clasp lock [DES ENG]

قلاّب عربات [هندسة ميكانيكية]
car dump [MECH ENG]

قلب تسليح الكبل [تصميم هندسى]
independent wire-rope core
[DES ENG]

قلب القالب (دليك) [هندسة الإنتاج]
core (casting) [PRD ENG]

قمة القالب [هندسة الإنتاج]
cope [PRD ENG]

قمحة [ميكانيكا] grain [MECH]

قمر اتصالات اصطناعى
[هندسة طيران]
communication satellite
[AERO ENG]

قمر اتصالات فعال [هندسة طيران]
active communications satellite
[AERO ENG]

قمر اصطناعى [هندسة طيران]
artificial satellite [AERO ENG]

قمر اصطناعى أحيائى [هندسة طيران]
biosatellite [AERO ENG]

قمر اصطناعى تابع جيوديسى
geodetic satellite [MECH ENG]

قمر اصطناعى للتطبيقات التكنولوجية
[الاستخدامات]
application technology satellite
[AERO ENG]

قمر فعّال [هندسة طيران]
active satellite [AERO ENG]

قوة [هندسة ميكانيكية]
force [MECH ENG]

قوة الإلكترود [هندسة ميكانيكية]
electrode force [MECH ENG]

قوة " أويلر " [ميكانيكا]
Euler force [MECH]

قوة الترابط [ميكانيكا]
bonding strength [MECH]

قوة جاذبة مركزية [ميكانيكا]
centripetal force [MECH]

قوة طاردة مركزية [ميكانيكا]
centrifugal force [MECH]

قوة الطفو [ميكانيكا موائع]
buoyant force [FL MECH]

قوة ظاهرية [ميكانيكا]
apparent force [MECH]

القوة القسرية [هندسة الإنتاج]
coercive force [PRD ENG]

قوة القوس الكهربائى (لحام)
[ميكانيكا] arc force[MECH]

قوة "كوريوليس" [ميكانيكا]
Coriolis force [MECH]

قوس الاقتراب [تصميم هندسى]
arc of approach [DES ENG]

قوس الانحسار [تصميم هندسى]
arc of recess [DES ENG]

قوس التأثير arc of action

قوس التلامس [هندسة الإنتاج]
arc of contact [PRD ENG]

قوى متحدة المستوى [ميكانيكا]
coplanar forces [MECH]

قيد [هندسة الإنتاج]
constraint [PRD END]

قيد [ميكانيكا] constraint [MECH]

قيراط [هندسة الإنتاج]
carat = karat [PRD ENG]

ـ ك ـ

كابح بتيارات دُوّامية
[هندسة ميكانيكية]
eddy-current brake [MECH ENG]

كابح عكسى [تصميم هندسى]
back check [DES ENG]

كابح فارقى [هندسة ميكانيكية]
differential brake [MECH ENG]

كابح كهربائى [هندسة ميكانيكية]
electric brake [MECH ENG]

كابش عينات [هندسة ميكانيكية]
clamshell snapper [MECH ENG]

كاتيون [هندسة الإنتاج]
cation [PRD ENG]

كاتيون [هندسة ميكانيكية]
cation [MECH ENG]

كاثود (مهبط) دُمْية [هندسة الإنتاج]
dummy cathode [PRD ENG]

كاثوليت [هندسة الإنتاج]
catholyte [PRD ENG]

كاسر الجذاذة (الرائش)
[تصميم هندسى]
chip breaker [DES ENG]

كاسر الجذاذة [هندسة الإنتاج]
chip [PRD ENG]

كافو [هندسة طيران]
CAVU [AERO ENG]

كالورمترية – قياس السعرات
[هندسة ميكانيكية]
calorimetry [MECH ENG]

كانفة (ساتر) [هندسة طيران]
canopy [AERO ENG]

كباس [هندسة ميكانيكية]
plunger [MECH ENG]

كبح جوى أو فرملة جوية
[هندسة طيران]
atmospheric braking [AERO ENG]

كبح الرغوة [هندسة الإنتاج]
defoaming [PRD ENG]

كبس على البارد [هندسة الإنتاج]
cold pressing (powder metallurgy)
[PRD ENG]

كبسولة قذفية [هندسة طيران]
ejection capsule [AERO ENG]

كبل [تصميم هندسى]
cable [DES ENG]

كبل الإلكترود [هندسة ميكانيكية]
electrode cable [MECH ENG]

كبل تقوية [هندسة طيران]
drag wire [AERO ENG]

كبل هوائى [هندسة ميكانيكية]
aerial spud [MECH ENG]

كتلة الاسطمبة [هندسة الإنتاج]
die block [PRD ENG]

كتلة إضافية ظاهرية [ميكانيكا موائع]
apparent additional mass
[FL MECH]

كتلة البثق [هندسة ميكانيكية]
extrusion billet [MECH ENG]

كتلة دُمية [هندسة الإنتاج]
dummy block [PRD ENG]

كثافة التيار [هندسة الإنتاج]
current density [PRD ENG]

كثافة التيار الحرجة [هندسة الإنتاج]
critical current density[PRD ENG]

كثافة ظاهرية [هندسة الإنتاج]
apparent density
[powder metallurgy] [PRD ENG]

كرائة (كراكة) [هندسة ميكانيكية]
dredge [MECH ENG]

كرائة قادوسية[هندسة ميكانيكية]
bucket dredge [MECH ENG]

كرائة قادوسية بجملون
[هندسة ميكانيكية]
bucket- ladder dredge[MECH ENG]

كرّاكة جارفة [هندسة ميكانيكية]
dipper dredge [MECH ENG]

كربرة [هندسة الإنتاج]
carburizing [PRD ENG]

كربريتور [هندسة ميكانيكية]
carburetor [MECH ENG]

كربنة [هندسة الإنتاج]
carbonization [PRD ENG]

كربون [هندسة ميكانيكية]
carbon [MECH ENG]

كربون متحد [هندسة الإنتاج]
combined carbon [PRD ENG]

كربونتردة [هندسة الإنتاج]
carbonitriding [PRD ENG]

كربيد [هندسة الإنتاج]
carbide [PRD ENG]

كربيد مسمنت [هندسة الإنتاج]
cemented carbide [PRD ENG]

كرة طحن [هندسة ميكانيكية]
ball [MECH ENG]

كرومل [هندسة الإنتاج]
chromel [PRD ENG]

كَسّارة " بليك " الفكية
[هندسة ميكانيكية]
Blake jaw crusher [MECH ENG]

كِسّارة كوك [هندسة ميكانيكية]
coke breese [MECH ENG]

كسّارة الكوك [هندسة ميكانيكية]
coke knocker [MECH ENG]

كَسّارة مخروطية [هندسة ميكانيكية]
cone crusher [MECH ENG]

كسر انشقاقى [هندسة الإنتاج]
cleavage fracture [PRD ENG]

كسر بلورى [هندسة الإنتاج]
crystalline fracture [PRD ENG]

كسر قدحى [هندسة الإنتاج]
cup fracture [PRD ENG]

كسر قصف [هندسة الإنتاج]
brittle fracture [PRD ENG]

كسر ليفى [ميكانيكا]
fibrous fracture [MECH]

كفاءة تحويل الطاقة
[هندسة ميكانيكية]
energy conversion efficiency
[MECH ENG]

كفاءة الترسيب [هندسة الإنتاج]
deposition efficiency [PRD ENG]

كفاءة التيار (طلاء كهربائى)
[هندسة الإنتاج]
current efficiency [PRD ENG]

الكفاءة الحرارية المكبحية
[هندسة ميكانيكية]
brake thermal efficiency
[MECH ENG]

كفاءة "كارنو" [ديناميكا حرارية]
Carnot efficiency [THERMO]

كفاءة المرجل [هندسة ميكانيكية]
boiler efficiency [MECH ENG]

كفاءة مروحة [هندسة ميكانيكية]
fan efficiency [MECH ENG]

كُلاب رفع [تصميم هندسى]
crampon [DES ENG]

كَلاَل [ميكانيكا] fatigue [MECH]

كلال التآكُل [هندسة الإنتاج]
corrosion fatigue [PRD ENG]

كلال الحك [هندسة الإنتاج]
chafing fatigue [PRD ENG]

الكلال الصوتى [ميكانيكا]
acoustic fatigue [MECH]

كلسنة [هندسة الإنتاج]
calcination [PRD ENG]

كلوَرَة [هندسة الإنتاج]
chlorination [PRD ENG]

كمّاشة [هندسة ميكانيكية]
claw [MECH ENG]

كمرة مجرى [تصميم هندسى]
channel beam [DES ENG]

كمية التحرك الزاوىّ [ميكانيكا]
angular momentum [MECH]

كنستنتان [هندسة الإنتاج]
constantan [PRD ENG]

كهرباء [هندسة ميكانيكية]
electricity [MECH ENG]

كوبلت ٦٠ [هندسة الإنتاج]
cobalt 60 [PRD ENG]

كود المراجل [هندسة ميكانيكية]
boiler code [MECH ENG]

كورندم [هندسة الإنتاج]
corundum [PRD ENG]

كورى [هندسة الإنتاج]
curie [PRD ENG]

كوع [تصميم هندسى]
elbow [DES ENG]

كوع ذو قاعدة [تصميم هندسى]
base elbow [DES ENG]

كويكب اصطناعى [هندسة طيران]
artificial asteroid [AERO ENG]

كيمياء حرارية [هندسة ميكانيكية]
thermochemistry [MECH ENG]

الكيمياء الحرارية الهوائية
[ميكانيكا موائع]
aerothermo chemistry [FL MECH]

كيناتيكا [هندسة ميكانيكية]
kinetics [MECH ENG]

كيناتيكا التفاعل [هندسة ميكانيكية]
reaction kinetics [MECH ENG]

كينماتيكا [هندسة ميكانيكية]
kinematics [MECH ENG]

- ل -

لا استقرارية [هندسة تحكم]
instability [CONT SYS]

لابلّورية [هندسة الإنتاج]
amorphous [PRD ENG]

لا تمركز حد التغذية
[هندسة ميكانيكية]
end-feed centerless [MECH ENG]

لاتمركزية (إكسنترية)[ميكانيكا]
eccentricity [MECH]

لا تمركزية (إكسنتريكية)
[هندسة ميكانيكية]
eccentricity [MECH ENG]

لاطة [هندسة طيران]
batten [AERO ENG]

لا مرونة [ميكانيكا]
anelasticity [MECH]

لحاء منخفض الكربون
[هندسة الإنتاج]
bark [PRD ENG]

لحام أتوماتى [هندسة الإنتاج]
automatic welding [PRD ENG]

لحام أفقى المستوى [هندسة الإنتاج]
down hand welding=flat position welding [PRD ENG]

لحام باسطمبة الحدادة
[هندسة الإنتاج]
die welding [PRD ENG]

لحام بأشابة صلدة (مونة)
[هندسة الإنتاج]
brazing [PRD ENG]

لحام بأشابة صهيرة [هندسة الإنتاج]
braze welding [PRD ENG]

لحام بالأستلين والهواء
[هندسة الإنتاج]
air-acetylene welding[PRD ENG]

لحام بالغمر [هندسة الإنتاج]
dip brazing [PRD ENG]

لحام بالقوس [هندسة الإنتاج]
arc welding [PRD ENG]

لحام بالنحاس [هندسة الإنتاج]
copper brazing [PRD ENG]

لحام بالهدروجين الذرى
[هندسة الإنتاج]
atomic hydrogen welding
[PRD ENG]

لحام بقعة (بنطة) بالقوس
[هندسة الإنتاج]
arc spot welding [PRD ENG]

لحام بقوس الكربون [هندسة الإنتاج]
carbon-arc welding [PRD ENG]

لحام تعاقبى متحكم فيه
[هندسة الإنتاج]
commutator-controlled welding
[PRD ENG]

لحام تناكبى [هندسة الإنتاج]
butt welding [PRD ENG]

لحام خطى تناكبى [هندسة الإنتاج]
butt seam welding [PRD ENG]

لحام خلفى [هندسة الإنتاج]
backhand welding [PRD ENG]

لحام ركنى (صندقة)
[هندسة الإنتاج]
boxing [PRD ENG]

لحام ركنى محدب [هندسة الإنتاج]
convex fillet weld [PRD ENG]

لحام زَاوِىّ مقعر [هندسة الإنتاج]
concave fillet weld [PRD ENG]

لحام الشبك [هندسة الإنتاج]
cross-wire weld [PRD ENG]

لحام شطب مزدوج بشكل حرف ل
[هندسة الإنتاج]
double - J groove weld [PRD ENG]

لحام شطب مزدوج بشكل حرف U
[هندسة الإنتاج]
double-U groove weld [PRD ENG]

لحام شطب مزدوج بشكل حرف V
[هندسة الإنتاج]
double-V groove weld [PRD ENG]

لحام ظهرى [هندسة الإنتاج]
back weld [PRD ENG]

لحام على البارد [هندسة الإنتاج]
cold welding [PRD ENG]

لحام اللفات [هندسة الإنتاج]
coil weld [PRD ENG]

لحام مستمر [هندسة الإنتاج]
continuous weld [PRD ENG]

لحام وصلة مزدوجة الشطب
[هندسة الإنتاج]
double-bevel groove weld
[PR ENG]

لحظة نهاية الاحتراق [هندسة طيران]
all-burnt time [AERO ENG]

لدونة مرنة [هندسة ميكانيكية]
elastoplasticity [MECH ENG]

لزوجة [هندسة ميكانيكية]
viscosity [MECH ENG]

لزوجة دُوّامية [ميكانيكا موائع]
eddy viscosity [FL MECH]

لزوجة غير نيوتونية
anomatous viscosity

لزوجة مطلقة [ميكانيكا موائع]
absolute viscosity [FL MECH]

لف [هندسة الإنتاج]
curling [PRD ENG]

لقمة استخراج العينات
[تصميم هندسى]
core bit[DES ENG]

لقمة ألماس [هندسة ميكانيكية]
diamond bit [MECH ENG]

لقمة الجذ [هندسة ميكانيكية]
chopping bit [MECH ENG]

لقمة حفر [تصميم هندسى]
bit drag [DES ENG]

لقمة القطع (ظفر) [تصميم هندسى]
bit [DES ENG]

لقمة مخروطية للصخر
[هندسة ميكانيكية]
cone rock bit [MECH ENG]

لقمة مشربة [تصميم هندسى]
impregnated bit [DES ENG]

لمّ العجل [هندسة ميكانيكية]
caster [MECH ENG]

لهب [هندسة ميكانيكية]
flame [MECH ENG]

لهب مكربر [هندسة الإنتاج]
carburizing flame [PRD ENG]

لوح زاوىً [تصميم هندسى]
angle plate [DES ENG]

لوح سحب [هندسة الإنتاج]
draw plate [PRD ENG]

لوحة أجهزة قيادة الطائرة
[هندسة طيران]
aircraft instrument panel
[AERO ENG]

لوحة زاوية [تصميم هندسى]
angle board [DES ENG]

لولب " أكم " [تصميم هندسى]
Acme screw thread [DES ENG]

لولب كتفى [تصميم هندسى]
buttress thread [DES ENG]

لولب لا نمطى [تصميم هندسى]
bastard thread [DES ENG]

لولب مقَطَّع [تصميم هندسى]
interrupted screw [DES ENG]

- م -

المؤثر [تحكم]
effector [CONT SYS]

ماء منساق [هندسة ميكانيكية]
drift [MECH ENG]

مائع القطع [هندسة الإنتاج]
cutting fluid [PRD ENG]

مائع كهربائى [ميكانيكا موائع]
electrofluid [FL MECH]

مائع لا انضغاطى [ميكانيكا موائع]
incompressible fluid [FL MECH]

ما بعد الاحتراق [هندسة طيران]
afterburnt [AERO ENG]

مادة حفّازة [هندسة الإنتاج]
catalyst [PRD ENG]

مادة ديامغنطيسية [هندسة الإنتاج]
diamagnetic material [PRD ENG]

ماسك الاسطمبة (القالب)
[هندسة الإنتاج]
die holder [PRD ENG]

ماسك تحميل بالطائرة
[هندسة طيران]
aircraft pylon [AERO ENG]

ماص حرارة [هندسة طيران]
heatsink [AERO ENG]

مانع تسرب منفاخى
[هندسة ميكانيكية]
bellows seal [MECH ENG]

مبادل حرارة مبرد بالهواء
[هندسة ميكانيكية]
air cooled heat exchanger
[MECH ENG]

مبادل حرارى [هندسة ميكانيكية]
heat exchanger [MECH ENG]

مبدأ " كاراثيودورى "[ديناميكا حرارية]
Caratheodory's principle
[THERMO]

مُبَرِّد [هندسة الإنتاج]
coolant [PRD ENG]

مُبَرِّد [هندسة ميكانيكية]
refrigerator [MECH ENG]

مَبْرَد [هندسة ميكانيكية]
file [MECH ENG]

مَبْرَد تخشين [تصميم هندسى]
bastard -cut file [DES ENG]

مَبْرد تسوية [تصميم هندسى]
equaling file [DES ENG]

مِبْرد خشّابى [تصميم هندسى]
cabinet file [DES ENG]

مبرد خشن [تصميم هندسى]
float-cut file [DES ENG]

مُبَرِّد خلفى [هندسة ميكانيكية]
aftercooler [MECH ENG]

مُبَرِّد سريع [هندسة الإنتاج]
chill [PRD ENG]

مَبْرد سكينى [تصميم هندسى]
crochet file [DES ENG]

مَبْرد متقاطع الأسنان [تصميم هندسى]
crosscut file [DES ENG]

مِبْرد مثلث مستدق [تصميم هندسى]
cant file [DES ENG]

مُبَرِّد المحلول الملحى
[هندسة ميكانيكية]
brine cooler [MECH ENG]

مبرد مزدوج القطعية [تصميم هندسى]
double-cut file[DES ENG]

مُبَرمِج مسارات[تحكم]
course programmer [CONT SYS]

مبيت لقمة [تصميم هندسى]
bit blank [DES ENG]

مبين رقمى [هندسة الإنتاج]
digital indicator [PRD ENG]

مُبَيِّن قرصى (تصميم هندسى)
dial indicator (DES ENG)

مُتَّجه القفل [ميكانيكا]
closing vector [MECH]

متحكم فجوى فارقى [تحكم]
differential gap controller
[CONT SYS]

متغير تحكم [تحكم]
control variable [CONT SYS]

متفجر [هندسة ميكانيكية]
explosive [MECH ENG]

متنبىء اصابة الهدف [هندسة طيران]
impact predictor [AERO ENG]

مثبت [هندسة ميكانيكية]
fixture [MECH ENG]

مثبت لهب [هندسة طيران]
flame holder [AERO ENG]

مثبت مُمَوج[تصميم هندسى]
corrugated fastener [DES ENG]

مثقاب استخراج عينات
[هندسة ميكانيكية]
core drill [MECH ENG]

مثقاب بريمى [تصميم هندسى]
auger [DES ENG]

مثقاب حلقى [تصميم هندسى]
annular auger [DES ENG]

مثقاب صدر [تصميم هندسى]
breast drill [DES ENG]

مثقاب مجوف [تصميم هندسى]
hollow drill [DES ENG]

مثقاب مستوى الطرف
[هندسة الإنتاج]
bottom drill [PRD ENG]

مجال ثنائى القطبية [هندسة الإنتاج]
bipolar field [PRD ENG]

مجال دائرى [هندسة الإنتاج]
circular field [PRD ENG]

مجال قوة محافظ [ميكانيكا]
conservative force field [MECH]

مجلخ [هندسة ميكانيكية]
grinder [MECH ENG]

مجلخ لامركزى [هندسة ميكانيكية]
centerless grinder [MECH ENG]

مُجَلِّخة أسطوانية [هندسة ميكانيكية]
cylindrical grinder [MECH ENG]

مجمع بالطرد المركزى
[هندسة ميكانيكية]
centrifugal collector [MECH ENG]

مُجَمِّع دخول [هندسة ميكانيكية]
intake manifoid [MECH ENG]

مجنزرة [هندسة ميكانيكية]
caterpillar [MECH ENG]

مجنيتو هيدروديناميكا
[هندسة ميكانيكية]
magnito hydrodynamics
[MECH ENG]

محاكى طيران [هندسة الطيران]
flight simulator [AERO ENG]

محاور طائرة [هندسة طيران]
axes of an aircraft [AERO ENG]

محدد زوايا المِثْقَب [تصميم هندسى]
drill grinding gage [DES ENG]

محدد قياس " برمنجهام " للأسلاك
[تصميم هندسى]
Birmingham wire gage [DES ENG]

محدد قياس الزوايا [تصميم هندسى]
center gage [DES ENG]

محدد قياس فكى [تصميم هندسى]
caliper gage = C. gauge [DES ENG]

محدد قياس المثاقب [تصميم هندسى]
drill gage [DES ENG]

محرك [هندسة ميكانيكية]
engine [MECH ENG]

محزك احتراق داخلى
[هندسة ميكانيكية]
internal combustion engine
[MECH ENG]

محرك الجمعية الأمريكية للاختبار
والمواد
ASTM-CFR engine [MECH ENG]

محرك أيونات السيزيوم
[هندسة طيران]
cesium - ion engine [AERO ENG]

محرك بخارى [هندسة ميكانيكية]
steam engine [MECH ENG]

محرك بدَوّار لاتمركزى
[هندسة ميكانيكية]
eccentric rotor engine
[MECH ENG]

محرك بمكثف [هندسة ميكانيكية]
condensing engine [MECH ENG]

محرك تربينى بمروحة
[هندسة طيران]
ducted-fan engine [AERO ENG]

محرك ترددى [هندسة ميكانيكية]
reciprocating engine [MECH ENG]

محرك تمدد [هندسة ميكانيكية]
expansion engine [MECH ENG]

محرك حرارى [هندسة ميكانيكية]
heat engine [MECH ENG]

محرك دوّار [هندسة ميكانيكية]
rotary engine [MECH ENG]

محرك ديزل [هندسة ميكانيكية]
diesel engine [MECH ENG]

محرك غاز [هندسة ميكانيكية]
gas engine [MECH ENG]

محرك كهرنبضى [هندسة ميكانيكية]
electropulse engine [MECH ENG]

محرك مبرد بالهواء[هندسة ميكانيكية]
air cooled engine [MECH ENG]

محرك مركب [هندسة ميكانيكية]
compound engine [MECH ENG]

محرك مركب تراكمى
[هندسة ميكانيكية]
cumulative compound motor
[MECH ENG]

محرك مركبة هوائية [هندسة طيران]
aircraft engine [AERO ENG]

محرك مزدوج الوقود
[هندسة ميكانيكية]
dual-fuel engine [MECH ENG]

محرك نفاث انضغاطى
athodyd = ramjet [AERO ENG]

محرك نفاث بمروحة [هندسة طيران]
fanjet [AERO ENG]

محرك نفاث قوسى [هندسة طيران]
arc jet engine [AERO ENG]

محرك هواء ساخن [هندسة ميكانيكية]
hot-air engine [MECH ENG]

محرك هوائى [هندسة ميكانيكية]
air engine [MECH ENG]

محرك هوائى نبضي
aeropulse engine

محرك يعمل بالهواء[هندسة ميكانيكية]
air motor [MECH ENG]

محشورات الاسطمبة
(متالورجياالمساحيق)[هندسة الإنتاج]
die inserts (powder metallurgy)
[PRD ENG]

محقن [هندسة ميكانيكية]
injector [MECH ENG]

محلول (استخلاص فلزات)
[هندسة الإنتاج]
conveiter [PRD ENG]

محمص بخار بالمرجل
[هندسة ميكانيكية]
boiler superheater [MECH ENG]

مَحْمل [هندسة ميكانيكية]
bearing [MECH ENG]

محمِل تلامس زَاوِيّ [هندسة ميكانيكية]
angular - contact bearing
[MECH ENG]

محمل ذو أطواق [هندسة ميكانيكية]
collar bearing [MECH ENG]

محمل كريات [هندسة ميكانيكية]
ball bearing [MECH ENG]

محمل كريات انزلاقى
[هندسة ميكانيكية]
ball bushing [MECH ENG]

محمل مخروطى [هندسة ميكانيكية]
cone bearing [MECH ENG]

محمولة جواً [هندسة طيران]
air borne [AERO ENG]

محور العجلة [هندسة ميكانيكية]
axle [MECH ENG]

محور لحظى [ميكانيكا]
instantaneous axis [MECH]

محور مرافق متعامدة
[هندسة ميكانيكية]
cross axle (MECH ENG)

محول عزم الدوران[هندسة ميكانيكية]
torque converter [MECH ENG]

مُختَزِل [هندسة الإنتاج]
deoxidizer [PRD ENG]

مخراز [تصميم هندسى]
awl [DES ENG]

مخرج هواء [تكييف هواء]
air outlet [AIR COND]

مخرطة [هندسة ميكانيكية]
engine lathe [MECH ENG]

مخرطة برجية [هندسة ميكانيكية]
flat-turret lathe [MECH ENG]

مخرطة برجية قضيبية
[هندسة ميكانيكية]
bar turret lathe [MECH ENG]

مخرطة نضدية [هندسة ميكانيكية]
bench lathe [MECH ENG]

مخروط سحج [هندسة ميكانيكية]
abrasive cone [MECH ENG]

مخروط اللهب [هندسة الإنتاج]
cone (flame) [PRD ENG]

مخطط اتزان [هندسة ميكانيكية]
equilibrium diagram [MECH ENG]

مخطط التكوين [هندسة الإنتاج]
constitution diagram [PRD ENG]

مخفضات الصوت [هندسة ميكانيكية]
muffler [MECH ENG]

مُخَمد [هندسة ميكانيكية]
damper[MECH ENG]

مدار ناقصى [ميكانيكا]
elliptical orbit [MECH]

مداس الاسطمبة [هندسة ميكانيكية]
die shoe[MECH ENG]

مدخل هواء [تكييف هواء]
air inlet [AIR COND]

مدخل هواء [هندسة طيران]
air intake [AERO ENG]

مدخنة [هندسة ميكانيكية]
chimney [MECH ENG]

مدرفلة صبات [هندسة الإنتاج]
cogging mill =blooming mill
[PRD ENG]

مُدرفلة عنقودية [هندسة الإنتاج]
cluster mill [PRD ENG]

مدرفلة مركبة [هندسة الأنتاج]
combination mill [PRD ENG]

مدرفلة مُقوِّمة [هندسة الإنتاج]
cross-roll straightener[PRD ENG]

مدلفنة صبات [هندسة الإنتاج]
bloomer (= blooming mill)
[PRD ENG]

مدماج [هندسة ميكانيكية]
compactor [MECH ENG]

مدى التبريد[هندسة ميكانيكية]
cooling range [MECH ENG]

مراكمة (تراكم) [هندسة الإنتاج]
build-up [PRD ENG]

مراوح متضادة الدوران
[هندسة ميكانيكية]
contrarotating propellers
[MECH ENG]

مربط أداة القطع [هندسة ميكانيكية]
cutter head [MECH ENG]

مربط عدة القشط [هندسة ميكانيكية]
clapper box [MECH ENG]

مَرَج[ميكانيكا موائع]
burble [FL MECH]

مرجل (غلاية) [هندسة ميكانيكية]
boiler [MECH ENG]

مرجل بأنابيب لهب[هندسة ميكانيكية]
fire-tube boiler [MECH ENG]

مرجل ومضى [هندسة ميكانيكية]
flash boiler [MECH ENG]

مُرَحِّلة [هندسة ميكانيكية]
belt shifter [MECH ENG]

مرحلة تربين " كورتيز "
[هندسة ميكانيكية]
Curtis stage [MECH ENG]

مرذاذ بالطرد المركزى
[هندسة ميكانيكية]
centrifugal atomizer [MECH ENG]

مرشح برميلى [هندسة ميكانيكية]
drum filter [MECH ENG]

مرشد ثَقْب [هندسة ميكانيكية]
drill jig [MECH ENG]

مرفاع (ونش)[هندسة ميكانيكية]
crane [MECH ENG]

مرفاع رص [هندسة ميكانيكية]
electric stacker [MECH ENG]

مرفاع (ونش) شوكة
[هندسة ميكانيكية]
forklift [MECH ENG]

مرفاع كباش [هندسة ميكانيكية]
grabbing crane [MECH ENG]

مرفاع متسلق [هندسة ميكانيكية]
climbing crane [MECH ENG]

مرفاع متنقل (ونش)
[هندسة ميكانيكية]
crane hoist [MECH ENG]

مرفع زَحَّاف [هندسة ميكانيكية]
crawler crane [MECH ENG]

مرفع مزدوج الدارة [هندسة ميكانيكية]
double-drum hoist [MECH ENG]

مرفق (كرنك) [هندسة ميكانيكية]
crank [MECH ENG]

مركب إلكترونى [هندسة ميكانيكية]
electron compound [MECH ENG]

مركب السحب [هندسة الإنتاج]
drawing compound [PRD ENG]

مُرَكَّبة [هندسة الإنتاج]
component [PRD ENG]

مركبة اقتفاء [هندسة طيران]
chaser [AERO ENG]

مركبة إيروديناميـة [هندسة طيران]
aerodynamic vehicle [AERO ENG]

مركبة بوسادة هوائية
[هندسة ميكانيكية]
air cushion vehicle [MECH ENG]

مركبة تسيرعلى قضبان أوعلى طريق
[هندسة ميكانيكية]
autorail [MECH ENG]

مركبة جوية فضائية [هندسة طيران]
aerospace vehicle [AERO ENG]

مركبة هوائية [هندسة طيران]
aircraft [AERO ENG]

مركز إيروديناميى [هندسة طيران]
aerodynamic center [AERO ENG]

مركز التعليق [ميكانيكا]
center of suspension [MECH

مركز الثقل [ميكانيكا]
center of gravity [MECH]

مركز دليلى [هندسة ميكانيكية]
index center [MECH ENG]

مركز الذبذبة [ميكانيكا]
center of oscillation [MECH]

مركز الرفع [هندسة طيران]
center of lift [AERO ENG]

مركز الصدم [ميكانيكا]
center of percussion [MECH]

مركز الضغط [هندسة طيران]
center of pressure [AERO ENG]

مركز الطفو [ميكانيكا]
center of buoyancy [MECH]

مركز الكتلة [ميكانيكا]
center of mass = centroid [MECH]

مركم [هندسة ميكانيكية]
accumulator [MECH ENG]

مركم ايدرولى [هندسة ميكانيكية]
hydraulic accumulator
[MECH ENG]

مروحة [هندسة ميكانيكية]
fan [MECH ENG]

مروحة الطائرة [هندسة طيران]
aircraft propeller [AERO ENG]

مروحة طرد هواء [هندسة ميكانيكية]
air exhaust ventilator[MECH ENG]

مروحة متحكم فى خطوة تقدمها
[هندسة ميكانيكية]
controllable-pitch propeller
[MECH ENG]

مروحة محورية [هندسة ميكانيكية]
axial fan [MECH ENG]

مروحة هواء [هندسة طيران]
air propeller [AERO ENG]

مُرَوَّق بالطرد المركزى
[هندسة ميكانيكية]
clarifying centrifuge [MECH ENG]

مرونة [هندسة ميكانيكية]
elasticity [MECH ENG]

مرونة إيروديناميةٍ [ميكانيكا]
aeroelasticity [MECH]

المرونة الحرارية الهوائية
[ميكانيكا موائع]
aerothermoelasticity [FL.MECH]

مرونة المؤازرات الطيرانية
[هندسة طيران]
aeroservoelasticity [AERO ENG]

مزدوج الفعل [هندسة ميكانيكية]
double-acting [MECH ENG]

مزلق الاسطمبة
(فى متالورجيا المساحيق)
[هندسة الإنتاج]
die lubricant (powder metallurgy)
[PRD ENG]

مزيل الاستقطاب
depolarizer [PRD ENG]

مزيل الجليد [هندسة طيران]
deicer [AERO ENG]

مزيل الرذاذ [هندسة ميكانيكية]
demister [MECH ENG]

مزيل الرطوبة [هندسة ميكانيكية]
dehumidifier [MECH ENG]

مزيل الغازات [هندسة الإنتاج]
degasifier [PRD ENG]

مزيل الهواء [هندسة ميكانيكية]
deaerator [MECH ENG]

مزيل هواء [هندسة ميكانيكية]
air eliminator [MECH ENG]

المساحة الفعَّالة للتصرف
[تصميم هندسى]
effective discharge area [DES ENG]

مسار زائدى [هندسة طيران]
hyperbolic trajectory [AERO ENG]

مسار القذيفة [ميكانيكا]
ballistic trajectory [MECH]

مسار المركز [ميكانيكا]
centrode [MECH]

مسارات مكبحية قِطع ناقصية
[هندسة طيران]
braking ellipses [AERO ENG]

مسارع (معجل) [هندسة ميكانيكية]
accelerator [MECH ENG]

مسافة ارتداد [تصميم هندسى]
backspace [DES ENG]

مسافة الاقتراب [هندسة الإنتاج]
approach distance [PRD ENG]

مسبار غور الفضاء [هندسة طيران]
deep-space probe [AERO ENG]

مُسْتَحْلِب [هندسة ميكانيكية]
emulsifier [MECH ENG]

مُسْتَحْلَب [هندسة ميكانيكية]
emulsion [MECH ENG]

مُسْتَحْلَب تنظيف [هندسة ميكانيكية]
emulsion cleaner [MECH ENG]

مستشعر اللهب [هندسة ميكانيكية]
flame detector [MECH ENG]

مستوى استوائى [ميكانيكا]
equatorial plane [MECH]

مستوى الانشقاق [هندسة الإنتاج]
cleavage plane [PRD ENG]

مستوى وجه المكعب [هندسة الإنتاج]
cubic plane [PRD ENG]

مستويات القاعدة [هندسة الإنتاج]
basal planes [PRD ENG]

مسجل الزمن (كرونوجراف)
[هندسة ميكانيكية]
chronograph [MECH ENG]

مسح بالتلامس
(الفحص بالموجات فوق السمعية)
contact scanning (ultrasonic)
[PRD ENG]

مِسحج (قارة) أخاديد
dado plane [DES ENG]

مسحقة بكريات ومدرجة
[هندسة ميكانيكية]
ball and race type pulverizer

مسحقة تعاقبية [هندسة ميكانيكية]
cascade pulverizer [MECH ENG]

مِسْحل متغير القطر [تصميم هندسى]
expansion chucking reamer
[DES ENG]

مسحوق إلكتروليتى
[متالورجيا المساحيق]
electrolytic powder [MECH ENG]

مسحوق شجيرى (دندريتى)
(فى متالورجيا المساحيق)
dendritic powder
(powder metallurgy) [PRD ENG]

مسحوق فاصل (متالورجيا المساحيق)
[هندسة الإنتاج]
cut-fraction(powder metallurgy)
[PRD ENG]

مسحوق كربونى (جرافيتى)
[هندسة الإنتاج]
blacking [PRD ENG]

مسحوق كربونيل [هندسة الإنتاج]
carbonyl powder [PRD ENG]

مسحوق مرسب كيميائياً
[هندسة الإنتاج]
chemically precipitated powder
[PRD ENG]

مسخن أولى للهواء
[هندسة ميكانيكية]
air preheater [MECH ENG]

مسخن مياه التغذية
[هندسة ميكانيكية]
feedwater heater [MECH ENG]

مسمار إسفينى [تصميم هندسى]
driftpin [DES ENG]

مسمار برأس عروة [تصميم هندسى]
eyebolt [DES ENG]

مسمار برشام مسطح الرأس
[هندسة ميكانيكية]
flathead rivet [MECH ENG]

مسمار ترباس [تصميم هندسى]
cremone bolt [DES ENG]

مسمار ربط [هندسة ميكانيكية]
carriage bolt [MECH ENG]

مسمار قمط [تصميم هندسى]
clamp screw [DES ENG]

مسمار محاذاة [تصميم هندسى]
alignment pin [DES ENG]

مسمار محزز [تصميم هندسى]
indented bolt [DES ENG]

مسمار مزدوج متعاكس
[تصميم هندسى]
cross bolt [DES ENG]

مسمار مفلطح الرأس (شك)
[تصميم هندسى]
clout nail [DES ENG]

مسمار ملولب طراز " ألن "
[تصميم هندسى]
Allen screw [DES ENG]

مسندة القلب (الدليك)
[هندسة الإنتاج]
chaplet [PRD ENG]

مسنفرة نضدية [هندسة ميكانيكية]
bench sander [MECH ENG]

مُسنن الإدارة [هندسة ميكانيكية]
driving pinion [MECH ENG]

مسنن التغيير [هندسة ميكانيكية]
change gear [MECH ENG]

مسنن حلزونى
helical gear [MECH ENG]

مسنن حلقى [تصميم هندسى]
annular gear [DES ENG]

مسنن (ترس) دويرى
[هندسة ميكانيكية]
epicyclic gear [MECH ENG]

مسنن زاوىّ [هندسة مكيانيكية]
angular gear [MECH ENG]

مسننة (ترس) [هندسة ميكانيكية]
gear [MECH ENG]

مسننة حلقية (ترس حلقى)
[هندسة الإنتاج]
annular gear [PRD ENG]

مشبك [تصميم هندسى]
clip [DES ENG]

مشبك (كُلاَّب) [تصميم هندسى]
clasp [DES ENG]

مشع حرارى [هندسة ميكانيكية]
radiator, heat [MECH ENG]

مشعل (بورى) القطع [هندسة الإنتاج]
cutting torch [PRD ENG]

مُشَغِّل [تحكم] actuator [CONT]

مصد عربة [هندسة ميكانيكية]
carriage stop [MECH ENG]

مصدر الحرارة [ديناميكا حرارية]
heat source [THERMO]

مصعد (أنود) [هندسة الإنتاج]
anode [PRD ENG]

مصعد هوائى [هندسة ميكانيكية]
air lift [MECH ENG]

مصفاة البخار المتكاثف
[هندسة ميكانيكية]
condensate strainer [MECH ENG]

مصفاة قضيبية [تصميم هندسى]
bar strainer [DES ENG]

مصنف مخروطى [هندسة ميكانيكية]
cone classifier [MECH ENG]

مصنِّف هوائى [هندسة ميكانيكية]
air classifier [MECH ENG]

مصيدة باردة [هندسة ميكانيكية]
cold trap [MECH ENG]

مضخة [هندسة ميكانيكية]
pump [MECH ENG]

مضخة أعماق [هندسة ميكانيكية]
deep-well pump [MECH ENG]

مضخة بتحريك مباشر
[هندسة ميكانيكية]
direct-acting pump [MECH ENG]

مضخة تروس [هندسة ميكانيكية]
gear pump [MECH ENG]

مضخة تسارع [هندسة ميكانيكية]
accelerator pump [MECH ENG]

مضخة تغذية [هندسة ميكانيكية]
feed pump [MECH ENG]

مضخة تفريغ مجففة (التبريد)
[هندسة ميكانيكية]
cryosorption pump [MECH ENG]

مضخة حرارة [هندسة ميكانيكية]
heat pump [MECH ENG]

مضخة حصى [هندسة ميكانيكية]
gravel pump [MECH ENG]

مضخة حقن [هندسة ميكانيكية]
injection pump [MECH ENG]

مضخة حقن طراز " بوش "
[هندسة ميكانيكية]
Bosch fuel injection pump
[MECH ENG]

مضخة رفع بالهواء[هندسة ميكانيكية]
air-lift pump [MECH ENG]

مضخة رقية [هندسة ميكانيكية]
diaphragm pump [MECH ENG]

مضخة محثة [هندسة ميكانيكية]
induction pump [MECH ENG]

مضخة مرشح [هندسة ميكانيكية]
filter pump

مضخة مروحية [هندسة ميكانيكية]
impeller pump [MECH ENG]

مضخة مزدوجة [هندسة ميكانيكية]
duplex pump [MECH ENG]

مضخة مساعدة [ميكانيكا موائع]
backing pump [FL MECH]

مضخة هواء [هندسة ميكانيكية]
air pump [MECH ENG]

مِضراب [هندسة ميكانيكية]
beater [MECH ENG]

مضلع القوى [ميكانيكا]
force polygon [MECH]

مطرقة تصادم متضاد
[هندسة ميكانيكية]
counter blow hammer [MECH ENG]

مطرقة ساقطة [هندسة الإنتاج]
drop hammer [PRD ENG]

مطرقة متعاكسة [هندسة الإنتاج]
counterblow hammer [PRD ENG]

مطرقة مخلبية [تصميم هندسى]
claw hammer [DES ENG]

مطرقة مزدوجة التأثير
[هندسة الإنتاج]
double acting hammer [PRD ENG]

مطرقة هوائية [هندسة ميكانيكية]
air-lift hammer [MECH ENG]

مطلق [هندسة ميكانيكية]
absolute [MECH ENG]

مظلة حط (براشوت) [هندسة طيران]
drag parachute [AERO ENG]

مظهار الذبذبة (اسيلوسكوب كاثودى)
[هندسة ميكانيكية]
cathode - ray oscilloscope
[MECH ENG]

مظهر [هندسة الإنتاج]
developer [PRD ENG]]

معادلات " أويلر " للحركة [ميكانيكا]
Euler equations of motion [MECH]

معادلة الحالة لـ" ديتريشى "
[ديناميكا حرارية]
Dieterici equation of state
[THERMO]

معادلة الحركة [ميكانيكا موائع]
equation of motion [FL MECH]

معادلة " أويلر " [ميكانيكا]
Euler equation [MECH]

معادلة " باتى وبردجمان " للحالة
[ديناميكا حرارية]
Beattie and Bridgman equation
[THERMO]

معادلة " بايوت - فوريير "
[ديناميكا حرارية]
Biot-Fourier equation [THERMO]

معادلة " بكنجهام " [هندسة ميكانيكية]
Buckingham's equation
[MECH ENG]

معادلة " تشيزى " [ميكانيكا موائع]
Chezy formula [FL MECH]

معادلة "دارسى ـ فايسباخ"
"Darcy-Weisbach" equation
[FL MECH]

معادلة "فاننج" [ميكانيكا موائع]
Fanning's equation [FL MECH]

معادلة " كالندر " [ديناميكا حرارية]
Callendar's equation [THERMO]

معادلة " كلابيرون " [ديناميكا حرارية]
Clapeyron equation [THERMO]

معادلة " كلاوزيوس " [ديناميكا حرارية]
Clausius equation [THERMO]

معالجة بالبيكرومات [هندسة الإنتاج]
dichromate treatment [PRD ENG]

معالجة بالتبريد [هندسة الإنتاج]
cold treatment [PRD ENG]

معالجة بالشؤبوب (بالرجم)
[هندسة الإنتاج]
cloudburst treatment [PRD ENG]

معالجة بالكرومات [هندسة الإنتاج]
chromate treatment [PRD ENG]

معالجة كرومية [هندسة الإنتاج]
chromizing [PRD ENG]

معالجة كروميكية [هندسة الإنتاج]
chromadizing [PRD ENG]

معامل [هندسة ميكانيكية]
coefficient [MECH ENG]

معامل الاحتكاك [ميكانيكا]
coefficient of friction [MECH]

معامل الاحتكاك الاستاتى [ميكانيكا]
coefficient of static friction [MECH]

معامل احتكاك "بابكوك"
[ميكانيكا موائع]
Babcock coefficient of friction
[FL MECH]

معامل الاحتكاك الحركى [ميكانيكا]
coefficient of kinetic friction [MECH]

معامل الأداء [ديناميكا حرارية]
coefficient of performance [THERMO]

معامل الارتداد [ميكانيكا]
coefficient of restitution [MECH]

معامل الاضمحلال [هندسة الإنتاج]
decay coefficient [PRD ENG]

معامل الأمان [ميكانيكا]
factor of safety [MECH]

معامل الانتشار [هندسة الإنتاج]
diffusion coefficient [PRD ENG]

معامل الانضغاطية [ميكانيكا]
coefficient of compressibility [MECH]

معامل الانفعال [ميكانيكا]
coefficient of strain [MECH]

معامل الانكماش
contraction coefficient

معامل التصرف
[ميكانيكا موائع]
coefficient of discharge [FL MECH]

معامل التقلص [ميكانيكا موائع]
cofficient of contraction
[FL MECH]

معامل التمدد الحجمى
[ديناميكا حرارية]
coefficient of cubical expansion
[THERMO]

معامل التمدد الحرارى
[ديناميكا حرارية]
coefficient of thermal expansion
[THERMO]

معامل التمدد الطولى
[ديناميكا حرارية]
coefficient of linear expansion
[THERMO]

coefficient of rigidity معامل الجسو

معامل الخطأ [تحكم]
error coefficient [CONT SYS]

معامل الفقد [ميكانيكا موائع]
coefficient of loss [FL MECH]

معامل اللزوجة الحركية
[ديناميكا حرارية]
coefficient of kinematic viscosity
[THERMO]

معامل المرونة [ميكانيكا]
coefficient of elasticity
= modulus of elasticity

معامل المرونة [هندسة الإنتاج]
coefficient of elasticity
= modulus of elasticity

مُعامل المرونة [هندسة ميكانيكية]
elastic modulus
= modulus of elasticity
[MECH ENG]

معامل المرونة الحجمى [ميكانيكا]
bulk modulus of elasticity [MECH]

معامل انتقال الحرارة
[ديناميكا حرارية]
heat-transfer coefficient
[THERMO]

معامل انتقال الحرارة الغشائى
[ديناميكا حرارية]
film coefficient [THERMO]

معامل إيروديناميى [ميكانيكا موائع]
aerodynamic coefficient [FL MECH]

معامل حمل[ميكانيكا موائع]
convection modulus [FL MECH]

معامل خطأ التحكم الأوتوماتى [تحكم]
automatic-control error coefficient [CONT SYS]

معامل قذفى [ميكانيكا]
ballistic coefficient [MECH]

معامل مركز الضغط [هندسة طيران]
center of pressure coefficient
[AEROE NG]

معامل مقاومة [ميكانيكا موائع]
drag coefficient [FL MECH]

معايرة [تصميم هندسى].
calibration [DES ENG]

معترض [هندسة طيران]

interceptor [AERO ENG]

معجل بمجال مغنطيسى متصالب

[هندسة طيران]

crossed-field accelerator

[AERO ENG]

معدة فضاء جوى أرضية[هندسة طيران]

aerospace ground equipment

[AERO ENG]

معدل التبريد الحرج [هندسة الإنتاج]

critical cooling rate [PRD ENG]

معدل انسياب [ميكانيكا موائع]

flow rate [FL MECH]

معدل زاوىّ angular rate

المعدن الأساسى [هندسة الإنتاج]

base metal [PRD ENG]

المعدن الأصلى [هندسة الإنتاج]

basis metal [PRD ENG]

معدن بابيت [هندسة ميكانيكية]

Babbitt's metal [MECH ENG]

معدن مُغلَّف [هندسة الإنتاج]

clad metal [PRD ENG]

مُعيد تسخين الهواء

[هندسة ميكانيكية]

air reheater [MECH ENG]

مغذ برميلى [هندسة ميكانيكية]

drum feeder [MECH ENG]

مغذٍ دفعى [هندسة ميكانيكية]

chop-type feeder [MECH ENG]

المغذى (كربورتر) [هندسة ميكانيكية]

carburetor [MECH ENG]

المغذِّى المسدود [هندسة الإنتاج]

blind riser [PRD ENG]

مغراف هواء [تصميم هندسى]

air scoop [DES SNG]

مغطس كاوٍ [هندسة الإنتاج]

caustic dip [PRD ENG]

مغطس كرومى [هندسة الإنتاج]

chrome pickle [PRD ENG]

مفاعل [هندسة ميكانيكية]

reactor [MECH ENG]

مفتاح تلامس [هندسة الإنتاج]

contactor [PRD END]

مفتاح جنزيرى [تصميم هندسى]

chain tongs [DES ENG]

مفتاح دلافيني [هندسة ميكانيكية]
actuated roller switch [MECH ENG]
مفتاح ربط تمساحي (غراب)
[تصميم هندسي]
alligator wrench [DES ENG]
مفتاح ربط مزدوج [تصميم هندسي]
combination wrench [DES ENG]
مفتت [هندسة ميكانيكية]
disintegrator [MECH ENG]
مَفْصِل بمحمل كريات
[هندسة ميكانيكية]
ball - bearing hinge [MECH ENG]
مقارن [تحكم]
comparator [CONT SYS]
مقاوم للتجمد [هندسة ميكانيكية]
antifreeze [MECH ENG]
مقاومة [ميكانيكا موائع]
drag [FL MECH]
مقاومة إجهاد الحمل [هندسة الإنتاج]
bearing strength [PRD ENG]
مقاومة إجهاد الضغط [ميكانيكا]
compressive strength [MECH]
مقاومة الاختراق (التغلغل) [ميكانيكا]
driving resistance (MECH)
مقاومة الانفجار [ميكانيكا]
bursting strength [MECH]
مقاومة إيروديناميـة [ميكانيكا موائع]
aerodynamic drag [FL MECH]

مقاومة التحميل [ميكانيكا]
bearing strength [MECH]
مقاومة الترابط [ميكانيكا]
cohesive strength [MECH]
مقاومة التصدع (التمزق)
[هندسة الإنتاج]
disruptive strength [PRD ENG]
مقاومة تماسكية [هندسة الإنتاج]
cohesive strength [PRD ENG]
مقاومة التهشيم [هندسة ميكانيكية]
crushing strength [MECH ENG]
مقاومة جهد الضغط [هندسة الإنتاج]
compressive [PRD ENG]
مقاومة جوية [ميكانيكا موائع]
atmospheric drag [FL MECH]
مقاومة دُوّامية [ميكانيكا موائع]
eddy resistance [FL MECH]
مقاومة الزحف [هندسة الإنتاج]
creep strength [PRD ENG]
مقاومة الزحف [ميكانيكا]
creep strength [MECH]
مقاومة الكسر [ميكانيكا]
breaking strength [MECH]
مقاومة موجة إيروديناميـة
[ميكانيكا موائع]
aerodynamic wave drag [FL MECH]

مقبس ومسمارين [تصميم هندسي]
bayonet socket [DES ENG]
مقبض أمان للتشغيل
[هندسة ميكانيكية]
deadman's handle (MECH ENG)
مقدرة التجلل [ميكانيكا موائع]
gel strength [FL MECH]
مقدرة التحميل [ميكانيكا]
bearing capacity [MECH]
مقدرة التنظيف [هندسة الإنتاج]
detergency [PRD ENG]
مقشط [تصميم هندسي]
drawknife [DES ENG]
مِقْشَط (مسحاج)مزدوجة القطعية
[هندسة ميكانيكية]
double-cut planer [MECH ENG]
مقص أقراص [هندسة الإنتاج]
circle shear [PRD ENG]
مقص أقراص مستديرة
[هندسة ميكانيكية]
circle shear [MECH ENG]
مقطع تفريز جبهي face-type cutters
مقطع تفريز زاوِيّ [هندسة ميكانيكية]
angular cutter [MECH ENG]
مِقْطَع تفريز طرفي [هندسة ميكانيكية]
end mill [MECH ENG]

مقطع مركب [تصميم هندسي]
interlocking cutter [DES ENG]
مِقْطَع مُشَكَّل [ميكانيكا]
formed cutter [MECH]
مقياس [تصميم هندسي]
gage [DES ENG]
مقياس الاستطالة [هندسة ميكانيكية]
extensometer [MECH ENG]
مقياس التمدد (ديلاتومتر)
[هندسة الإنتاج]
dilatometer [PRD ENG]
مقياس خشونة السطح [هندسة الإنتاج]
amplimeter [PRD ENG]
مقياس درجة الحرارة المطلقة
[ديناميكا حرارية]
absolute temperature scale
[THERMO]
المقياس الدولي العملي لدرجة
الحرارة[ثرموديناميكا]
international practical temperature scale [THERMO]
مقياس الرطوبة (هيجرومتر)
[هندسة ميكانيكية]
hygrometer [MECH ENG]
مقياس الزمن (كرونومتر)
[هندسة ميكانيكية]
chronometer [MECH ENG]

مقياس "سيلزيوس" لدرجة الحرارة [ديناميكا حرارية]
Celsius temperature scale [THERMO]

مقياس الغاز [هندسة ميكانيكية]
gas meter [MECH ENG]

مقياس "فارنهايت" [ديناميكا حرارية]
Fahrenheit scale [THERMO]

مقياس "ماخ" الصوتى [هندسة طيران]
acoustic Mach meter [AERO ENG]

المقياس المئوى لدرجة الحرارة .
centigrade temperature scale

المقياس المطلق absolute scale

مكافىء كربون [هندسة الإنتاج]
carbon equivalent [PRD ENG]

مكبح (فرملة) [هندسة ميكانيكية]
brake [MECH ENG]

مكبح بالطرد المركزى
[هندسة ميكانيكية]
centrifugal brake [MECH EN

مكبح باللقم [هندسة ميكانيكية]
block brake [MECH ENG]

مكبح برميلى [هندسة ميكانيكية]
drum brake [MECH ENG]

مكبح بلقمتين [هندسة ميكانيكية]
double-block brake [MECH ENG]

مكبح ثنائية [هندسة ميكانيكية]
bending brake [MECH ENG]

مكبح قرصى [هندسة ميكانيكية]
disk brake [MECH ENG]

مكبح مؤازر [هندسة ميكانيكية]
booster brake [MECH ENG]

مكبح متصل [هندسة ميكانيكية]
continuous brake [MECH ENG]

مكبح هوائى [هندسة ميكانيكية]
air brake [MECH ENG]

مكبس [هندسة ميكانيكية]
piston [MECH ENG]

مكبس أتوماتى [هندسة الإنتاج]
automatic press [PRD ENG]

مكبس بمرفق مزدوج [هندسة الإنتاج]
double-crank press [PRD ENG]

مكبس تشكيل بالاسطمبات
[هندسة ميكانيكية]
dieing machine[MECH ENG]

مكبس تصنيع الإطارات
[هندسة ميكانيكية]
bladder press [MECH ENG]

مكبس حدبى (كامى) [هندسة الإنتاج]
cam press [PRD ENG]

مكبس زاوىّ [هندسة ميكانيكية]
angle press [MECH ENG]

مكبس شياق [هندسة الإنتاج]
arbor press [PRD ENG]

مكبس عقدى (قنطرة)[هندسة الإنتاج]
arch press [PRD ENG]

مكبس لا تمركزى (إكسنتريكى)
[هندسة ميكانيكية]
eccentric press [MECH ENG]

مكبس مرفقى [هندسة الإنتاج]
crank press [PRD ENG]

مكبس مرفقى [هندسة ميكانيكية]
crank press [MECH ENG]

مكبس منضدة [هندسة الإنتاج]
bench press [PRD ENG]

مكبس ميكانيكى مزدوج التأثير
[هندسة الإنتاج]
double-action mechanical press
[PRD ENG]

المكبوس (متالورجيا المساحيق)
[هندسة الإنتاج]
compact (powder metallurgy)
[PRD ENG]

مكبوس مُؤَلف (متالورجياالمساحيق)
[هندسة الإنتاج]
composite compact (powder metallurgy) [PRD ENG]

مكبوس مركب (متالورجياالمساحيق)
[هندسة الإنتاج]
compound compact [PRD ENG]

مكثف [هندسة ميكانيكية]
condenser [MECH ENG]

مكثف بالهواء [هندسة ميكانيكية]
air condenser [MECH ENG]

مكثف تبخيرى [هندسة ميكانيكية]
evaporative condenser [MECH ENG]

مكثف مبرد بالهواء
air-cooled condenser

مكشط خشب [تصميم هندسى]
cabinet scraper [DES ENG]

مكنة [هندسة ميكانيكية]
machine [MECH ENG]

مكنة اهتزاز بتحريك مباشر
[هندسة ميكانيكية]
direct-drive vibration machine
[MECH ENG]

مكنة أوتوماتيكية للحام بالقوس
[هندسة الإنتاج]
automatic arc-welding machine
[PRD ENG]

مكنة برد بالشريط [هندسة الإنتاج]
band filing [PRD ENG]

مكنة تبريد تعمل بالهواء
[هندسة ميكانيكية]
cold-air machine [MECH ENG]

مكنة تجويف (مخرطة أسطوانات)
[هندسة ميكانيكية]
boring machine [MECH ENG]

مكنة تجويف أفقية
(مخرطة سلندرات)[هندسة ميكانيكية]
horizontal boring machine
[MECH ENG]

مكنة تشكيل بالاسطمبة
[هندسة الإنتاج]
dieing machine [PRD ENG]

مكنة تشكيل حدبات
[هندسة ميكانيكية]
cam cutter [MECH ENG]

مكنة تفريز بريمى (هوب)
[هندسة ميكانيكية]
gear hobber [MECH ENG]

مكنة ثَقْب المركز [هندسة ميكانيكية]
centering machine [MECH ENG]

مكنة ثنى هوائية [هندسة الإنتاج]
air bend die [PRD ENG]

مكنة الحركة التلقائية
[هندسة ميكانيكية]
perpetual motion machine
[MECH ENG]

مكنة حزم [هندسة ميكانيكية]
bundling machine [MECH ENG]

مكنة حفر طراز بيرنساید
[هندسة ميكانيكية]
Burnside boring machine
[MECH ENG]

مكنة حقن ذات غرفة باردة
[هندسة الإنتاج]
cold chamber machine [PRD ENG]

مكنة (دكاكة) [هندسة الإنتاج]
bumper [PRD ENG]

مكنة سحب أسلاك [هندسة الإنتاج]
bull block [PRD ENG]

مكنة شق الأنفاق [هندسة ميكانيكية]
channeling machine [MECH ENG]

مكنة مناولة الشحنات الكبيرة
[هندسة ميكانيكية]
bulk-handling machine
[MECH ENG]

مكنة هوب [هندسة ميكانيكية]
hobbing machine [MECH ENG]

مُكوِّن [هندسة الإنتاج]
constituent [PRD ENG]

مكيال دفعات [هندسة ميكانيكية]
batcher [MECH ENG]

ملاح جوى [هندسة طيران]
aeronaut [AERO ENG]

ملاح فضاء [هندسة طيران]
astronaut [AERO ENG]

الملاحة الفضائية [هندسة طيران]
astronautics [AERO ENG]

ملحقات مساعدة فى محطة توليدقدرة
[هندسة ميكانيكية]
auxiliaries, power plant
[MECH ENG]

مُلْصِق [هندسة ميكانيكية]
adhesive [MECH ENG]

ملغم [هندسة الإنتاج]
amalgam [PRD ENG]

ملف تبريد[هندسةميكانيكية]
cooling coil [MECH ENG]

مُلَمع [هندسة الإنتاج]
brightener [PRD ENG]

ملولب مستدق الطرف[هندسة الإنتاج]
bottoming tap [PRD ENG]

مماس المنحنى [هندسة الإنتاج]
bend tangent [PRD ENG]

ممال ايدرولى [ميكانيكا موائع]
hydraulic gradient [FL MECH]

ممر الدخول [هندسة طيران]
entry corridor [AERO ENG]

ممـــر الطائرات air strip

ممر مغلق [هندسة الإنتاج]
closed pass [PRD ENG]

ممساك كروى [تصميم هندسى]
ball catch [DES ENG]

ممطولية [هندسة الإنتاج]
ductility [PRD ENG]

ممهدة ذاتية [هندسة ميكانيكية]
autopatrol [MECH ENG]

منجنيق (قاذف) [هندسة طيران]
catapult [AERO ENG]

منحنى الاضمحلال [هندسة الإنتاج]
decay curve [PRD ENG]

منحنى التبريد[ديناميكا حرارية]
cooling curve [THERMO]

منحنى التبريد [هندسة الإنتاج]
cooling curve [PRD ENG]

منحنى التشوه [ميكانيكا]
deformation curve [MECH]

منحنى خواص [هندسة الإنتاج]
characteristic curve [PRD ENG]

منحنى مرن [ميكانيكا]
elastic curve [MECH]

منزرة [هندسة ميكانيكية]
apron [MECH ENG]

منزلقة [تصميم هندسى]
cursor [DES ENG]

مُنشأ فضائى قابل للنشر
[هندسة طيران]
expandable space structure
[AERO ENG]

مُنْشأ مُحَدَّد [ميكانيكا]
determinate structure [MECH]

منشأة ايدروكهربائية
[هندسة ميكانيكية]
hydroelectric plant [MECH ENG]

منشأة توليد كهرباء
[هندسة ميكانيكية]
electric power plant [MECH ENG]

منشار أسفينى الأسنان
[تصميم هندسى]
chisel-tooth saw [DES ENG]
منشار تشكيل[تصميم هندسى]
coping saw [DES ENG]
منشار جنزيرى [هندسة ميكانيكية]
chain saw [MECH ENG]
منشار حلقى [تصميم هندسى]
crown saw [DES ENG]
منشار سحب [تصميم هندسى]
drag saw [DES ENG]
منشار شريطى [هندسة طيران]
band saw [AERO ENG]
منشار قرصى [هندسة ميكانيكية]
circular saw [MECH ENG]
منشار قطع على البارد [هندسة طيران]
cold saw [MECH ENG]
منشار مزدوج القطعية
[تصميم هندسى]
double-cut saw (DES ENG)
منشار نجارة [تصميم هندسى]
cabinet saw [DES ENG]
منطاد(بالون) ثابت المستوى
[هندسة طيران]
constant-level balloon [AERO ENG]
منطاد غير جاسىء [هندسة طيران]
blimp [AERO ENG]

منطقة [هندسة الإنتاج]
domain [PRD ENG]
منطقة تخزين المخفقات
[هندسة طيران]
abort zone [AERO ENG]
منطقة حرجة [ميكانيكا موائع]
critical zone (FL MECH)
منظف [هندسة الإنتاج]
detergent [PRD ENG]
منظف أنيونى [هندسة الإنتاج]
anionic detergent [PRD ENG]
منظف كايتونى [هندسة الإنتاج]
cationic detergent [PRD ENG]
منظم [هندسة ميكانيكية]
governor [MECH ENG]
منظم [هندسة ميكانيكية]
droop governor (MECH ENG)
منظم (حاكم) [هندسة ميكانيكية]
governor [MECH ENG]
منظم بالطرد المركزى
[هندسة ميكانيكية]
centrifugal governor [MECH ENG]
منظم ضاغط الهواء [هندسة ميكانيكية]
air-compressor unloader
[MECH ENG]
منظم هواء [هندسة ميكانيكية]
air regulator [MECH ENG]

منظومة الإشارات الهادية [تحكم]
block signal system [CONT SYS]

منظومة امتزاز [هندسة ميكانيكية]
adsorption system [MECH ENG]

منظومة بيئية مغلقة [هندسة طيران]
closed ecological system
[AERO ENG]

منظومة التبريد [هندسة ميكانيكية]
cooling system [MECH ENG]

منظومة تحكم [تحكم]
control system [CONT SYS]

منظومة تحكم [هندسة ميكانيكية]
control system [MECH ENG]

منظومة تحكم تكاملية [تحكم]
integral-mode controller
[CONT SYS]

منظومة تحكم تلامسية [تحكم]
contactor control system
[CONT SYS]

منظومة تحكم زمنية [تحكم]
clock control system [CONT SYS]

منظومة تَحَكُّم عن بعد [تَحَكُّم]
blind controller system
[CONT SYS]

منظومة تحكم مترابطة [تحكم]
distributed control system
[CONT SYS]

منظومة تحكم مقفلة [تحكم]
closed-loop control system
[CONT SYS]

منظومة تسخين هواء
air - heating system

منظومة تشغيل [تحكم]
actuating system [CONT]

منظومة تعليق هوائية
[هندسة ميكانيكية]
air-suspension system
[MECH ENG]

منظومة توليد طاقة كهربائية
[هندسة ميكانيكية]
electric power system [MECH ENG]

منظومة حقن هوائى
[هندسة ميكانيكية]
air-injection system [MECH ENG]

منظومة ديباباتية [ديناميكا حرارية]
diabatic system [THERMO]

منظومة لمعادلة التشويش
[هندسة طيران]
disturbance compensation system
[AERQENG]

منظومة مؤازرة [هندسة طيران]
augmentation system [AERO ENG]

منظومة مباشرة [تحكم]
direct system[CONT SYS]

منظومة محكومة التسريب
[هندسة طيران]
controlled-leakage system
[AERO ENG]

منظومة مستمرة [تحكم]
continuous system [CONT SYS]

منظومة مغلقة [ديناميكا حرارية]
closed system [THERMO]

منع تكون الجليد [هندسة طيران]
anti-icing [AERO ENG]

منفث التسارع [هندسة ميكانيكية]
accelerator jet [MECH ENG]

منفث توجيه [هندسة طيران]
attitude jet [AERO ENG]

منفث " دى لافال " [هندسة ميكانيكية]
de Laval nozzle (MECH ENG)

منفث طرد مؤازر [هندسة ميكانيكية]
booster ejector [MECH ENG]

منفث مُجَمّع مُفَرّق[تصميم هندسى]
convergent-divergent nozzle
[DES ENG]

منقٍ للهواء [هندسة ميكانيكية]
air washer [MECH ENG]

مهبط (كاثود) [هندسة الإنتاج]
cathode [PRD ENG]

موازنة حرارية [ديناميكا حرارية]
heat balance [THERMO]

الموازنة الحرارية للمرجل
[هندسة ميكانيكية]
boiler heat balance [MECH ENG]

موجات مرنة [هندسة ميكانيكية]
elastic waves [MECH ENG]

موجة انفجار [ميكانيكا موائع]
burst wave [FL MECH]

موجة تضاغط [ميكانيكا موائع]
compression wave [FL MECH]

موجة تضاغطية [هندسة الإنتاج]
compressional wave [PRD ENG]

موجة تفجيرية [ميكانيكا موائع]
detonation wave [FL MECH]

موجة تكاثف صدمية [ميكانيكا موائع]
condensation shock wave
[FL MECH]

موجة تمدد [ميكانيكاموائع]
expansion wave [FL MECH]

موجة دُوَيْريَّة [ميكانيكا موائع]
cycloidal [FL MECH]

موجة صدمية ملتصقة[ميكانيكا موائع]
attached shock wave [FL MECH]

موجة صدمية منفصلة[ميكانيكا موائع]
detached shock wave [FL MECH]

موجة قذفية [ميكانيكا]
ballistic wave [MECH]

موجة مُوَلَّدة[ميكانيكا موائع]
coupled wave [FL MECH]

مُوَجَّه الجاذبية [ميكانيكا]
gravity vector [MECH]

موصلية حرارية [هندسة ميكانيكية]
conductivity, thermal [MECH ENG

موفر مرجل [هندسة ميكانيكية]
boiler economizer [MECH ENG]

مُوَفّرة [هندسة ميكانيكية]
economizer [MECH ENG]

موقد بمصبعات جنزيرية
[هندسة ميكانيكية]
chain grate stocker [MECH ENG]

مولد ايروسول [هندسة ميكانيكية]
aerosol generator [MECH ENG]

مولِّد كهربائى (دينامو)
[هندسة ميكانيكية]
generator, electric [MECH ENG]

ميزاء (قياس دقيق للزوايا)
[هندسة الإنتاج]
autocollimator [PRD ENG]

ميكانيكا إحصائية
statistical mechanics [·MECH ENG]

ميكانيكا تحليلية [ميكانيكا]
analytic mechanics [MECH]

ميكانيكا سماوية [هندسة ميكانيكية]
celestial mechanics [MECH ENG]

الميكانيكا الكلاسيكية [ميكانيكا]
classical mechanics [MECH]

ميكانيكا الموائع [ميكانيكا موائع]
mechanics, fluid [FL MECH]

ميكانيكا موائع [ميكانيكا]
fluid mechanics [MECH]

ميكانيكا هوائية [ميكانيكا موائع]
aeromechanics [FL MECH]

ميكرومتر الأعماق [تصميم هندسى]
depth micrometer (DES ENG)

ميل جانبى [هندسة طيران]
bank [AERO ENG]

- ن -

نابض ثابت القوة [هندسة ميكانيكية]
constant-force spring[MECH ENG]

نابض قرصى [هندسة ميكانيكية]
disk spring [MECH ENG]

نابض قِطْع ناقص [تصميم هندسى]
elliptic spring [DES ENG]

نابض كابولى [هندسة ميكانيكية]
cantilever spring [MECH ENG]

نابض لولبى [تصميم هندسى]
coil spring [DES ENG]

نابض (ياى) هوائي [هندسة طيران]
air spring [AERO ENG]

نافخ قلب القالب [هندسة الإنتاج]
core blower [PRD ENG]

نافذ صبغى [هندسة الإنتاج]
dye penetrant [PRD ENG]

ناقل بدلافين يمكن طيه
[هندسة ميكانيكية]
accordion roller conveyor
[MECH ENG]

ناقل حركة ايدرولية
[هندسة ميكانيكية]
hydraulic drive [MECH ENG]

ناقل قادوسى [هندسة ميكانيكية]
bucket conveyor [MECH ENG]

ناقل قدرة مائعى [هندسة ميكانيكية]
fluid drive [MECH ENG]

ناقل هوائى بالانزلاق
[هندسة ميكانيكية]
airslide conveyor [MECH ENG]

ناقلة[هندسة ميكانيكية]
conveyor [MECH ENG]

ناقلة بالسير [هندسة ميكانيكية]
belt conveyor [MECH ENG]

ناقلة تدفق مستمر [هندسة ميكانيكية]
continuous-flow conveyor
[MECH ENG]

ناقلة هوائية air conveyor

نتوء الربط [هندسة الإنتاج]
chucking lug [PRD ENG]

نحاس أصفر [هندسة الإنتاج]
brass [PRD ENG]

نحاس إلكتروليتى [هندسة ميكانيكية]
electrolytic copper [MECH ENG]

نحاس كاثودى [هندسة الإنتاج]
cathode copper [PRD ENG]
نحاس مبثر (أجرب) [هندسة الإنتاج]
blister copper [PRD ENG]
نحاس مُخْتَزَل [هندسة الإنتاج]
deoxidized copper [PRD ENG]
نحاس مصعدى [هندسة الإنتاج]
anode copper [PRD ENG]
نحاس ملبد [هندسة الإنتاج]
coalesced copper [PRD ENG]
نزع الشظايا [هندسة الإنتاج]
chipping [PRD ENG]
نسبة الانضغاط [هندسة الإنتاج]
compression ratio
(powder metallurgy) [PRD ENG]
نسبة الانضغاط [هندسة ميكانيكية]
compression ratio [MECH ENG]
نسبة انضغاط حرجة
[هندسة ميكانيكية]
critical compression ratio
[MECH ENG]
نسبة باعية [هندسة طيران]
aspect ratio [AERO ENG]
نسبة التجليخ [هندسة ميكانيكية]
grinding ratio [MECH ENG
نسبة التلامس [تصميم هندسى]
contact ratio [DES ENG]
النسبة الحرجة للضغط[ميكانيكا
موائع]
critical pressure ratio [FL MECH]
نسبة الرطوبة [هندسة ميكانيكية]
humidity ratio [MECH ENG]
نسبة الصمود = نسبة الكلال
[هندسة ميكانيكية]
endurance ratio = fatigue ratio
[MECH ENG]
نسبة الكثافة(فى متالورجيا المساحيق)
[هندسة الإنتاج]
density ratio (powder metallurgy)
[PRD ENG]
نسبة المرونة [ميكانيكا]
elastic ratio [MECH]
نسبة المقاومة إلى الوزن
[هندسة طيران]
drag-weight ratio [AERO ENG]
نسبة الهواء الزائد [هندسة ميكانيكية]
excess air coefficient [MECH ENG]
نسخ (فى التشغيل) [هندسة الإنتاج]
duplicating [PRD ENG]
نصف الطارد (صب بالقوالب)
[هندسة ميكانيكية]
ejector, half [MECH ENG]

نصف قطر الاسطمبة [هندسة الإنتاج]
die radius [PRD ENG]

نصف قطر ايدرولى [ميكانيكا موائع]
hydraulic radius [FL MECH]

نصف قطر السحب [هندسة الإنتاج]
draw radius [PRD ENG]

نصف قطر المنحنى [هندسة الإنتاج]
bend radius [PRD ENG]

نصل المقص (جلم) [تصميم هندسى]
bill [DES ENG]

نضد اختبار بالارتداد الصدمى
[هندسة ميكانيكية]
bounce table [MECH ENG]

نضد التناظر الايدرولى
[ميكانيكا موائع]
hydraulic analog table [FL MECH]

نضد السحب [هندسة الإنتاج]
draw bench [PRD ENG]

نطاق الكاثود [هندسة الإنتاج]
cathode compartment [PRD ENG]

نطاق اللمعان [هندسة الإنتاج]
bright range [PRD ENG]

النظرية الصوتية [هندسة طيران]
acoustic theory [AERO ENG]

نظرية " برنولى " [ميكانيكا موائع]
Bernoulli theorem [FL MECH]

نظرية " بلاسيوس " [هندسة طيران]
Blasius theorem [AERO ENG]

نظرية " بوند – وانج "
[هندسة ميكانيكية]
Bond and Wang theory[MECH ENG]

نظرية " بيتز " للزخم
(كمية التحرك)[هندسة ميكانيكية]
Betz momentum theory
[MECH ENG]

نظرية "كارنو " [ديناميكا حرارية]
Carnot's theorem [THERMO]

نفاخ [هندسة ميكانيكية]
blower [MECH ENG]

نفث محورى [ميكانيكا موائع]
axial jet [FL MECH]

نفق طلقة الهواء الساخن
[هندسة طيران]
hotshot wind funnel [AERO ENG]

نفق هواء [هندسة ميكانيكية]
wind tunnel [MECH ENG]

نفق هواء للارتفاعات [هندسة طيران]
altitude wind tunnel [AERO ENG]

نقّالة بسير مغلق [هندسة ميكانيكية]
closed-belt conveyor [MECH ENG]

نقب عشوائى [هندسة الإنتاج]
digging [PRD ENG]

نقرة - حفرة (فى صب المعادن)
[هندسة الإنتاج]
drop (in casting) [PRD ENG]

نقرة (شقب) [تصميم هندسى]
chase mortise [DES ENG]

نقرة [هندسة ميكانيكية]
crater [MECH ENG]

نقطة " تشابمان وجوجية " [ميكانيكا]
Chapman - Jouguet point [MECH]

نقطة التلدين (التخمير)
[ديناميكا حرارية]
annealing point [THERMO]
= annealing temperature

نقطة حرجة [هندسة ميكانيكية]
critical point [MECH ENG]

نقطة حرجة (فلزات) [هندسة الإنتاج]
critical point (metallurgy)
[PRD ENG]

نقطة القطع [ميكانيكا موائع]
cutoff point [FL MECH]

النقطة الميتة [هندسة ميكانيكية]
dead center [MECH ENG]

النقطة الميتة السفلى
[هندسة ميكانيكية]
bottom dead center [MECH ENG]

نقطة الندى [هندسة ميكانيكية]
dew point [MECH ENG]

نقل جوى [هندسة طيران]
air lift [AERO ENG]

نمط ألماساتى [ميكانيكا موائع]
diamonds [FL MECH]

نهاية الزحف [هندسة الإنتاج]
creep recovery [PRD ENG]

نورة [هندسة الإنتاج]
bloom [PRD ENG]

ـ هـ ـ

هالة [هندسة الإنتاج]
corona [PRD ENG]

هب [تصميم هندسى] hob [DES ENG]

هبة القوس [هندسة الإنتاج]
arc blow [PRD ENG]

هدروكربونات [هندسة ميكانيكية]
hydrocarbons [MECH ENG]

هدروليكا [هندسة ميكانيكية]
hydraulics [MECH ENG]

هَزْم (تخويش بالضغط)
[هندسة الإنتاج]
dimpling [PRD ENG]

هطل [هندسة ميكانيكية]
cataracting [MECH ENG]

هكتار [ميكانيكا] hectare [MECH]

هلب (أنجر) [هندسة ميكانيكية]
anchor [MECH ENG]

هندسة [هندسة ميكانيكية]
engineering [MECH ENG]

هندسة طيران [هندسة طيران]
aeronautical engineering
[AERO ENG]

هندسة الملاحة الفضائية
[هندسة طيران]
astronautical engineerig
[AERO ENG]

هندسة نووية [هندسة ميكانيكية]
nuclear engineering [MECH ENG]

هواء [هندسة ميكانيكية]
air [MECH ENG]

هيئة إيروديناميةة [هندسة طيران]
aerodynamic configuration
[AERO ENG]

هيئة السهم المريش [هندسة طيران]
dart configuration [AERO ENG]

هيكل الطائرة [هندسة طيران]
airframe [AERO ENG]

- و -

واجهة عربة المخرطة [هندسة الإنتاج]
apron, lathe [PRD ENG]

وتر إيروديناميى [هندسة طيران]
aerodynamic chord [AERO ENG]

وحدة إضافية لتوليد قدرة
[هندسة طيران]
auxiliary power unit [AERO ENG]

وحدة التبريد يوم [هندسةميكانيكية]
cooling degree day [MECH ENG]

وحدة حرارة بريطانية (و.ح.ب.)
[هندسة ميكانيكية]
British thermal unit [MECH ENG]

وحدة حرارية بريطانية [حرارة]
British thermal unit [THERMO]

وحل (طين) سيانيدى
[هندسة الإنتاج]
cynide slime [PRD ENG]

وزن (ثقل) أفوار دوبوا [ميكانيكا]
Avoirdupois weight [MECH]

وزن ظاهرى [ميكانيكا]
apparent weight [MECH]

وسادة الاسطمبة (القالب)
[هندسة الإنتاج]
die cushion [PRD ENG]

وسادة الاسطمبة [هندسة الإنتاج]
cushion, die [PRD ENG]

وسادة هوائية [هندسة ميكانيكية]
air cushion [MECH ENG]

وسيط تراكب [هندسة الإنتاج]
complexing agent [PRD ENG]

وسيط تشتيت [هندسة الإنتاج]
dispersing agent [PRD ENG]

وسيط مُسْتَحْلِب [هندسة ميكانيكية]
emulsifying agent [MECH ENG]

وسيلة أمان إلكترونية للهب
[هندسة ميكانيكية]
electronic flame safeguard
[MECH ENG]

وصلات المسارع (المُعَجِّل)
[هندسة ميكانيكية]
accelerator linkage [MECH ENG]

وصلة الإلكترود [هندسة ميكانيكية]
electrode lead [MECH ENG]

وصلة برميلية [هندسة ميكانيكية]
barrel fitting [MECH ENG]
وصلة تراكبية مستوية
[هندسة ميكانيكية]
end lap [MECH ENG]
وصلة تمدد [هندسة ميكانيكية]
expansion joint [MECH ENG]
وصلة تمدد منفاخية [تصميم هندسى]
bellows expansion joint[DES ENG]
وصلة حواف [هندسة ميكانيكية]
edge joint [MECH ENG]
وصلة خُطَّاف (معلاق) [هندسة الإنتاج]
bail [PRD ENG]
وصلة ركنية [هندسة الإنتاج]
corner joint [PRD ENG]
وصلة عامة ثابتة السرعة
[هندسة ميكانيكية]
constant-velocity universal joint
[MECH ENG]
وصلة غنفارية (ذيل حمامة)
[تصميم هندسى]
dovetail joint [DES ENG]
وصلة " كاردن " Cardan joint
وصلة كروية ball joint
وصلة كروية [هندسة ميكانيكية]
ball and socket joint [MECH ENG]
وُصْلة لسان تجابهية [تصميم هندسى]
abutting tenons [DES ENG]
وُصْلة متجابهة [تصميم هندسى]
abutting joint [DES ENG.]

وصلة متناكبة [هندسة الإنتاج]
butt joint [PRD ENG]
وصله مركبة [هندسة الإنتاج]
composite joint [PRD ENG]
وصلة مزدوجة اللحام [هندسة الإنتاج]
double welded joint [PRD ENG]
وصلة هوك [هندسة ميكانيكية]
Hooke's joint [MECH ENG]
وصلة "هوك" المزدوجة
[هندسة ميكانيكية]
double-Hooke's joint [MECH ENG]
وضع [هندسة طيران]
attitude [AERO ENG]
وعاء ضغط (أوتوكلاف)
[هندسة ميكانيكية]
autoclave [MECH ENG]
وقف [هندسة طيران]
abort [AERO ENG]
وقود [هندسة ميكانيكية]
fuel [MECH ENG]
وقود ذرى [هندسة ميكانيكية]
fuel, atomic [MECH ENG]
ونش تحميل [هندسة ميكانيكية]
cargo winch [MECH ENG]
ونش عمودى [هندسة ميكانيكية]
column crane [MECH ENG]
وهن [هندسة الإنتاج]
attenuation [PRD ENG]

- ى -

يوتكتويد (شبيه اليوتكتيك) [هندسة ميكانيكية] eutectoid [MECH ENG]	يوتكتيك [هندسة ميكانيكية] eutectic [MECH ENG]

Arabic Section

القسم الإنجليزى

Z

زاوية السمت [هندسة ميكانيكية]
zenith angle [MECH ENG]

الزاوية المحصورة بين شعاع الشمس الساقط والسطح الأفقي .

W

صمولة مُجَنَّحة [هندسة ميكانيكية]
wing nut [MECH ENG]
صمولة ذات جناحين يستخدمان لربط الصمولة باليد .

شغل [هندسة ميكانيكية]
work [MECH ENG]
حاصل ضرب القوة فى المسافة التى فى اتجاهها .

نفق هواء [هندسة ميكانيكية]
wind tunnel [MECH ENG]
جهاز يستخدم للدراسة التجريبية لفعل الهواء المتحرك على نموذج .

تبخر [هندسة ميكانيكية]
vaporization [MECH ENG]
تغير فى حالة المادة النقية من الطور السائل إلى بخاره .

أنبوب فانتورى [هندسة ميكانيكية]
venturi [MECH ENG]
أنبوب لام منفرج يستخدم لحساب سرعة انسياب الموائع بقياس فرق الضغط فى القطاع الأصلى والضغط فى القطاع المحدود .

لزوجة [هندسة ميكانيكية]
viscosity [MECH ENG]
المقاومة الناتجة من انزلاق طبقة مائعة على أخرى نتيجة لانتقال كمية تحرك جزيئات المادة عبرهما .

V

فراغ [هندسة ميكانيكية]
vacuum [MECH ENG]
حيز ينعدم فيه الضغط أو حيز لا يحوى مادة .

صمام [هندسة ميكانيكية]
valve [MECH ENG]
نبيطة تستخدم للتحكم فى انسياب مائع فى أنبوب .

عنفة (توربينة)[هندسة ميكانيكية]
turbine [MECH ENG]
محرك حرارى ينتج شغلاً ميكانيكياً نتيجة لانسياب الموائع خلال زعانف (ريش) دوّارة .

اضطراب [هندسة ميكانيكية]
turbulence [MECH ENG]
سريان غير صفحى (لارقائقى) لمائع .

محول عزم الدوران
[هندسة ميكانيكية]
torque converter[MECH ENG]
جهاز هيدرولى ينقل عزم الدوران من عمود دائر إلى آخر .

جرار [هندسة ميكانيكية]
tractor [MECH ENG]
عربة ذاتية الدفع قادرة على جر حمل .

كيمياء حرارية [هندسة ميكانيكية]
thermochemistry[MECH ENG]

فرع من الكيمياء يبحث العلاقة بين كمية الحرارة المنبعثة أوالمتصة أثناء التفاعل الكيميائى وبين طبيعة هذا التفاعل ومصدره .

ديناميكا حرارية[ديناميكا حرارية]
thermodynamics [THERMO]

فرع من الفيزيقا يعالج تحويل الطاقة الحرارية إلى شغل ميكانيكى أو تحويل الشغل الميكانيكى إلى طاقة حرارية .

الترمومترية[هندسة ميكانيكية]
thermometry [MECH ENG]

علم قياس درجة الحرارة .

الترموستات (منظم درجة الحرارة)
[هندسة ميكانيكية]
thermostat [MECH ENG]

جهاز ينظم إمداد الحرارة أوتوماتياً ومن ثم يتحكم فى درجة الحرارة .

صمام خنق [هندسة ميكانيكية]
throttle valve [MECH ENG]

نبيطة تتحكم فى معدل انسياب الموائع بالأنابيب عن طريق عائق يسبب انخفاض ضغط المائع ، ومن أمثلته الصمام الذى يتحكم فى كمية البخار الداخلة لمحرك بخارى .

T

عدّاد دورات (تاكومتر)
[هندسة ميكانيكية]
tachometer [MECH ENG]

جهاز يبين عدد دورات عمود دوّار فى وحدة الزمن .

درجة الحرارة [هندسة ميكانيكية]
temperature [MECH ENG]

الحالة الحرارية التى تسبب انتقال الحرارة مما هو أعلى درجة إلى ما هو أدنى .

ثيرم [هندسة ميكانيكية]
therm [MECH ENG]

وحدة كمية حرارة تساوى مائة ألف وحدة حرارية بريطانية (B.T.U) .

الانبعاث الأيونى الحرارى
(ثرميونيات) [هندسة ميكانيكية]
thermionics [MECH ENG]

ظاهرة إنتاج جسيمات مشحونة (إلكترونات أو أيونات) عند السطوح المسخنة .

أعلى من درجة حرارة التشبع .

فوق سرعة الصوت
[هندسة ميكانيكية]
supersonic [MECH ENG]
صفة لسرعة الجسم النسبية فى مائع يحيط به عندما تكون أكبر من سرعة الصوت فى هذا المائع .

سطوع الشمس [هندسة ميكانيكية]
sunshine [MECH ENG]
سقوط الأشعة المرئية وغير المرئية من الشمس مباشرة على موقع ما .

بخار فائق التسخين
[هندسة ميكانيكية]
super heated steam
[MECH ENG]
بخار الماء عندما تكون درجة حرارته

ميكانيكا إحصائية
ثرموديناميكا إحصائية
[هندسة ميكانيكية]
statistical mechanics
[MECH ENG]

فرع الفيزيقا النظرية الذى يعنى بالتنبؤ بقيم الخواص التى يمكن قياسها للمادة وذلك بحسابها من خواص المنظومات الدقيقة (الميكروسكوبية) ، مثل جزيئات المادة .

بخار الماء [هندسة ميكانيكية]
steam [MECH ENG]
الطور الغازى للماء .

محرك بخارى [هندسة ميكانيكية]
steam engine [MECH ENG]
محرك حرارى يولد شغلا ميكانيكيا نتيجة لتمدد البخار بداخله .

استروبوسكوب [هندسة ميكانيكية]
stroboscope [MECH ENG]
جهاز يستخدم لملاحظة الأجسام الميكانيكية الدوّارة أو المهتزة بواسطة الضوء المتقطع المتزامن مع عدد الدورات أو الاهتزازات .

شوط [هندسة ميكانيكية]
stroke [MECH ENG]
المسافة التى يقطعها المكبس فى تردده فى أثناء نصف دورة من دورات عمود المرفق .

S

صمام الأمن [هندسة ميكانيكية]
safety valve [MECH ENG]
سداد يفتح عند ضغط معين ليتسرب بخار الماء أو موائع أخرى من المرجل حتى لا يتجاوز الضغط فيه هذا الحد .

بخار مشبع [هندسة ميكانيكية]
saturated steam [MECH ENG]
بخار فى حالة اتزان مع الماء .

صخر زيتى [هندسة ميكانيكية]
shale, oil [MECH ENG]
حجر رسوبى دقيق الحبيبات على شكل طبقات رقيقة مشبعة بمادة عضوية تنتج بترولا عند تسخينها بمعزل عن الهواء .

طاقة شمسية [هندسة ميكانيكية]
solar energy [MECH ENG]
الطاقة المشعة من الشمس ، وهى ذات طيف كهرومغنطيسى طول موجته من ٠,٢٢ إلى ٣,٢ من الميكرون . الذى هو جزء من المليون من المتر .

مُبَرِّد [هندسة ميكانيكية]
refrigerator [MECH ENG]
جهاز يستخدم لنقل الحرارة من جسم بارد إلى محيط أسخن منه .

استرجاع [هندسة ميكانيكية]
regeneration [MECH ENG]
استعادة جزء من الطاقة الحرارية الخارجة فى العادم أو فى بخار مستنزف للاستفادة بها .

ظاهرة الاسترخاء[هندسة ميكانيكية]
relaxation phenomenon
[MECH ENG]
ظاهرة تصاحب وصول منظومة إلى الاتزان .

صاروخ [هندسة ميكانيكية]
rocket [MECH ENG]
مقذوف يدفع بالنفث نتيجة لاحتراق دوافع جامدة أو سائلة ويحمل داخله الوقود والمؤكسد .

محرك دوّار [هندسة ميكانيكية]
rotary engine [MECH ENG]
محرك حرارى ينتج الشغل بانسياب الموائع بين ريش دوّارة .

R

مشع حرارى[هندسة ميكانيكية]
radiator, heat [MECH ENG]
مبادل حرارى تنتقل الحرارة من سطوحه الساخنة إلى محيط أبرد منها .

كيناتيكا التفاعل[هندسة ميكانيكية]
reaction kinetics
[MECH ENG]
علم يعنى بتحديد معدلات التغير الكيميائى وتفسيرها .

مفاعل [هندسة ميكانيكية]
reactor [MECH ENG]
جهاز يتم فيه تفاعل كيميائى أو نووي.

محرك ترددى [هندسة ميكانيكية]
reciprocating engine
[MECH ENG]
محرك حرارى ينتج شغلا من خلال الحركة الترددية للمكبس .

Q

خاصة البخار [هندسة ميكانيكية]
quality of steam[MECH ENG]
نسبة وزن الماء فى بخار رطب إلى وزن ما به من بخار مشبع .

بيرومتر [هندسة ميكانيكية]
pyrometer [MECH ENG]
جهاز لقياس درجات الحرارة العالية بمقارنة شدة التيار بتوهج سلك.

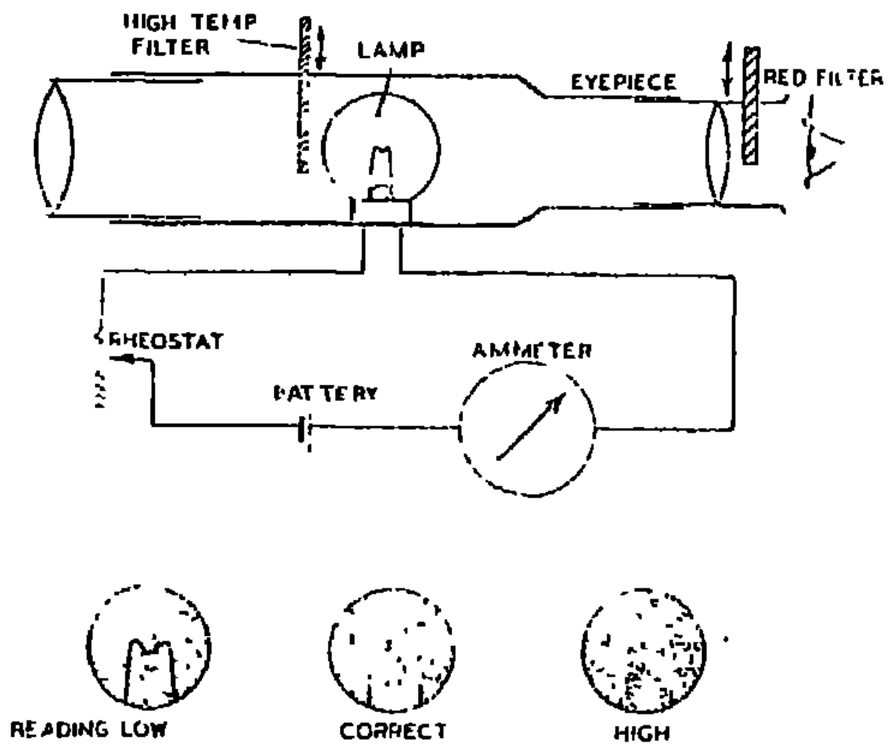

دافع [هندسة ميكانيكية]
propellant [MECH ENG]
مركب كيميائى ، أو خليط من مركبات يستخدم لدفع صاروخ أو قذيفة بتأثير قوة الغازات الساخنة أو ضغطها المولدة من الاحتراق السريع .

مضخة [هندسة ميكانيكية]
pump [MECH ENG]
نبيطة تزيد ضغط السوائل لدفعها أورفعها .

كبّاس [هندسة ميكانيكية]
plunger [MECH ENG]
جسم أسطوانى يتحرك ترددیا بإحكام داخل أسطوانة جهاز لرفع ضغط السوائل .

عُدَّة هوائية [هندسة ميكانيكية]
pneumatic tool [MECH ENG]
كل عدة تعمل بالهواء المضغوط .

ضغط [هندسة ميكانيكية]
pressure [MECH ENG]
قوة على وحدة المساحة.

احتمالية [هندسة ميكانيكية]
probability [MECH ENG]
(أ) دراسة الحيود عن المتوسط ، وتظهر فى القياسات المتكررة لكمية ما .
(ب) علاقة منطقية غير محددة بين الفروض والخواص .

عملية [هندسة ميكانيكية]
process [MECH ENG]
إجراء يترتب عليه تغير فى الحالة .

P

مكنة الحركة التلقائية
[هندسة ميكانيكية]
perpetual motion machine
[MECH ENG]
مكنة افتراضية تخيلية إذا وضعت فى حركة تستمر منتجة شغلاً موجباً بدون الحصول على طاقة من مصدر خارجها .

طور [هندسة ميكانيكية]
phase [MECH ENG]
حالة المادة من جامدة أو سائلة أو غازية .

مكبس [هندسة ميكانيكية]
piston [MECH ENG]
جسم أسطوانى يتحرك ترددیا بإحكام داخل اسطوانة محرك حرارى أو ضاغطة أو مضخة .

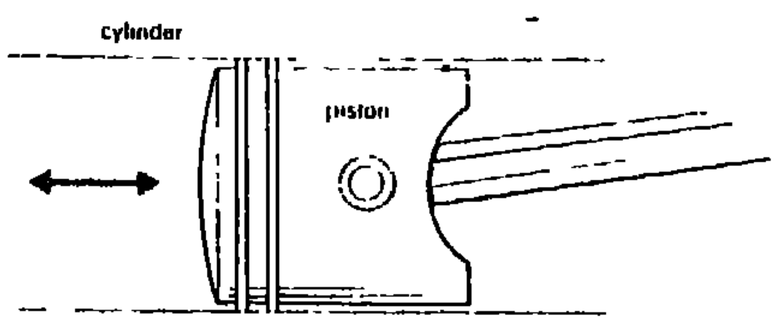

N

هندسة نووية [هندسة ميكانيكية]
nuclear engineering
[MECH ENG]

العلم الذى يعنى بتصميم المفاعلات النووية وإنشائها وتشغيلها .

M

مجنيتو هيدروديناميكا
[هندسة ميكانيكية]
magnito hydrodynamics
[MECH ENG]

علم يبحث فى حركة مائع موصل تحت تأثير مجال مغنطيسى .

ميكانيكا الموائع [ميكانيكا موائع]
mechanics, fluid [FL MECH]

العلم الذى يدرس حركة الموائع وما يحكم هذه الحركة من عوامل وظروف .

مخفضات الصوت [هندسة ميكانيكية]
muffler [MECH ENG]

نبيطة تمر خلالها غازات العادم الخارجة من محركات الاحتراق الداخلى لتخفض من صوت الغازات .

عدد "ماخ" [هندسة ميكانيكية]
Mach number [MECH ENG]

نسبة سرعة جسم فى وسط غازى إلى سرعة الصوت فى هذا الغاز بحالته وظروفه ، وينسب المصطلح إلى العالم والفيلسوف النمساوى "ارنست ماخ" (١٨٣٨ - ١٩١٦) .

مكنة [هندسة ميكانيكية]
machine [MECH ENG]

مجموعة أجزاء متصل بعضها ببعض بحيث تعطى حركة محددة وتكون قادرة على نقل الطاقة .

L

حرارة كامنة [هندسة ميكانيكية]
latent heat [MECH ENG]

الحرارة اللازمة لتغيير طور المادة عند ثبوت درجة الحرارة .

النظر عن كتلتها والقوى المحدثة لحركتها.

كيناتيكا [هندسة ميكانيكية]
kinetics [MECH ENG]

فرع الميكانيكا الذى يعالج ظاهرة الحركة الناتجة من قوة .

k

كينماتيكا [هندسة ميكانيكية]
kinematics [MECH ENG]

علم يعالج ظاهرة حركة الأجسام بغض

صبة ingot

صبة عادية على شكل عمود مقطعه مستطيل .

حاقن [هندسة ميكانيكية]
injector [MECH ENG]

جهاز لحقن المراجل بماء التغذية أو لحقن غرفة احتراق بوقود سائل .

عازل حرارى [هندسة ميكانيكية]
insulator, thermal [MECH ENG]

مادة تعوق انتقال الحرارة .

محرك احتراق داخلى [هندسة ميكانيكية]
internal combustion engine [MECH ENG]

محرك حرارى يحرق فى داخل اسطوانته خليط الوقود والهواء لإنتاج شغل موجب .

خط تساوى الضغط (ايسوبار) [هندسة ميكانيكية]
isobar [MECH ENG]

خط يصل النقاط متساوية الضغط على خريطة ديناميكا حرارية .

خط تساوى درجة الحرارة(ايسوثرم) [هندسةميكانيكية]
isotherm [MECH ENG]

خط يصل النقاط متساوية درجة الحرارة على خريطة ديناميكا حرارية .

I

غاز مثالى[هندسة ميكانيكية]
ideal gas [MECH ENG]

غاز افتراضى يتبع العلاقة : حاصل ضرب الضغط فى الحجم مساوٍ لثابت فى درجة الحرارة .

حث (احتراق)[هندسة ميكانيكية]
induction [MECH ENG]

تحضير العينات النشطة اللازمة لبدء الاحتراق .

صناعى [هندسة ميكانيكية]
industrial [MECH ENG]

صفة لما ينتسب إلى عملية التصنيع

قصور ذاتى[هندسة ميكانيكية]
inertia [MECH ENG]

خاصية احتفاظ الجسم بحالته من سكون أو حركة خطية منتظمة ما دام لا تؤثر فيه قوة خارجية .

قابل للاشتعال [هندسة ميكانيكية]
inflammable [MECH ENG]

صفة للمادة التى يمكن إشعالها عند رفع درجة حرارتها إلى حد معين .

نسبة الرطوبة [هندسة ميكانيكية]
humidity ratio [MECH ENG]
وزن بخار الماء المصاحب لكيلو جرام واحد من الهواء الجاف .

الرطوبة النسبية [هندسة ميكانيكية]
humidity, relative [MECH ENG]
نسبة الضغط الجزئى لبخار الماء فى الجو إلى الضغط الجزئى للبخار المشبع عند درجة حرارة هذا الجو .

هيدروليكا [هندسة ميكانيكية]
hydraulics [MECH ENG]
فرع الهندسة الذى يعنى بتطبيق مبادىء ميكانيكا الموائع على السوائل فى القنوات أو المكنات .

هيدروكربونات [هندسة ميكانيكية]
hydrocarbons [MECH ENG]
مركبات كيميائية من الهيدروجين والكربون يستخدم بعضها كوقود للمحركات .

مقياس الرطوبة (هيجرومتر) [هندسة ميكانيكية]
hygrometer [MECH ENG]
جهاز يستخدم لتعيين الرطوبة النسبية فى الجو .

H

حرارة [هندسة ميكانيكية]
heat [MECH ENG]
الطاقة التى تنتقل نتيجة انحدار فى درجة الحرارة .

مبادل حرارى [هندسة ميكانيكية]
heat exchanger [MECH ENG]
جهاز يستخدم لرفع درجة حرارة مائع بتبريد مائع آخر .

تسخين (تدفئة)[هندسة ميكانيكية]
heating [MECH ENG]
رفع درجة حرارة حيز ما إلى درجة الحرارة المطلوبة .

رطوبة [هندسة ميكانيكية]
humidity [MECH ENG]
كمية بخار الماء الموجود فى الهواء .

جذب [هندسة ميكانيكية]
gravitation [MECH ENG]
قوة جذب الأرض للأجسام .

مضخة حصى [هندسة ميكانيكية]
gravel pump [MECH ENG]
مضخة طرد مركزى تستخدم لضخ خليط من الماء والحصى .

قانون "جراهام" للانتشار [ميكانيكا موائع]
Graham's law of diffusion [FL MECH]

قانون يحدد معدل انتشار غاز ما بأنه يتناسب عكسياً مع الجذر التربيعى لكثافته .

قمحة [ميكانيكا] grain [MECH]

وحدة وزن تستخدم فى الولايات المتحدة الأمريكية والمملكة المتحدة ، تستخدم ضمن وحدات الموازين الصيدلانية البريطانية ووحدات وزن الجواهر والمعادن النفيسة . تساوى ٦,٤٧٩٨٩١ X ١٠.$^{-٥}$ كيلو جرام. يرمز له gr.

رسم بيانى [هندسة ميكانيكية]
graph [MECH ENG]

تمثيل مرئى لعلاقة دالية .

رقم جراسهوف [ميكانيكا موائع]
Grashof number [FL MECH]

رقم لابعدى يستخدم فى دراسة انتقال الحرارة بالحمل الطبيعى للموائع .

مقدرة التجلل [ميكانيكا موائع]
gel strength [FL MECH]

مقدرة أو مقياس لقابلية مادة غروانية على التحول إلى مادة هلامية (تجلل) .

مولّد كهربائى (دينامو)
[هندسة ميكانيكية]
generator, electric [MECH ENG]

محول طاقة ميكانيكية إلى طاقة كهربائية .

منظم [هندسة ميكانيكية]
governor [MECH ENG]

أى جهاز تحكم اوتوماتى فى سرعة مكنة ، مثل المنظم بالقوة الطاردة المركزية الذى به كرتان تدوران حول محور ويؤثر انفراجهما على آلية التحكم فى السرعة.

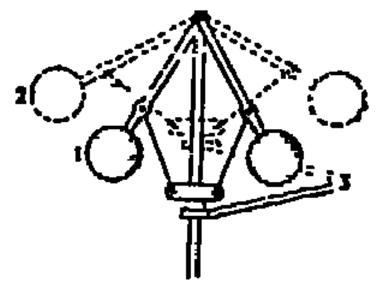

WATT'S CONICAL PENDULUM GOVERNOR

مرفاع كباش [هندسة ميكانيكية]
grabbing crane [MECH ENG]

حفار يحتوى على مرفاع يحمل كباشاً على هيئة مغرفتين نصف كروتين مفصليين ويحفران التربة عند رفعهما .

مكنة تفريز بريمى (هوب)
[هندسة ميكانيكية]
gear hobber [MECH ENG]

مكنة لقطع أسنان التروس يقَطَعْ التفريز فيها على هيئة بريمة (دودة) والمشغولة تحاكى ترس البريمة .

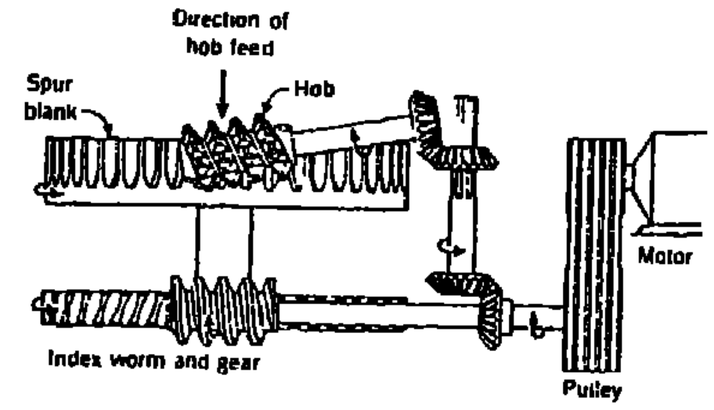

مضخة تروس [هندسة ميكانيكية]
gear pump [MECH ENG]

مضخة دوارة بها ترسان معشقان بعضهما ببعض ويدوران فى اتجاهين متعاكسين يدخل المائع من جانب ويخرج مضغوطا من الجانب الآخر .

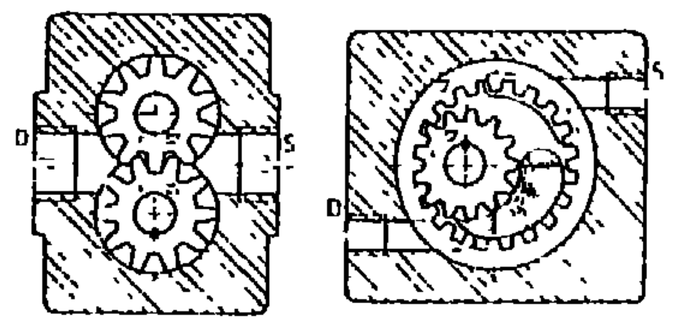

تعشيقة تروس [هندسة ميكانيكية]
gear train [MECH ENG]

مجموعة متسلسلة من التروس تنقل الحركة الدورانية بين محور قائد وآخر منقاد بنسبة سرعة دورانية محددة بينهما .

مقياس الغاز [هندسة ميكانيكية]
gas meter [MECH ENG]

جهاز لقياس معدل الانسياب الحجمى لغاز .

جاسولين [هندسة ميكانيكية]
gasoline [MECH ENG]

سائل متطاير قابل للاشتعال يستخلص من النفط (البترول) بالتقطير ، وأهم استخدام له وقوداً لمحركات الاحتراق الداخلى ، والاسم التجارى الشائع له بنزين .

صمام بوابى [تصميم هندسى]
gate valve [DES ENG]

صمام قرصى مفصلى يتوافق قرصه بإحكام فوق فتحة ويسمح هذا الصمام بانسياب الماء فى اتجاه واحد .

مسنن (ترس) [هندسة ميكانيكية]
gear [MECH ENG]

جزء من مكنة يعمل فى أزواج لينقل القدرة من عمود دوّار إلى آخر بواسطة أسنان معشقة .

عصبة مثاقب [هندسة ميكانيكية]
gang drill [MECH ENG]

مجموعة من المثاقب تُشَغَّل معاً بمكنة واحدة تستخدم لثقب عدد من الثقوب فى آن واحد .

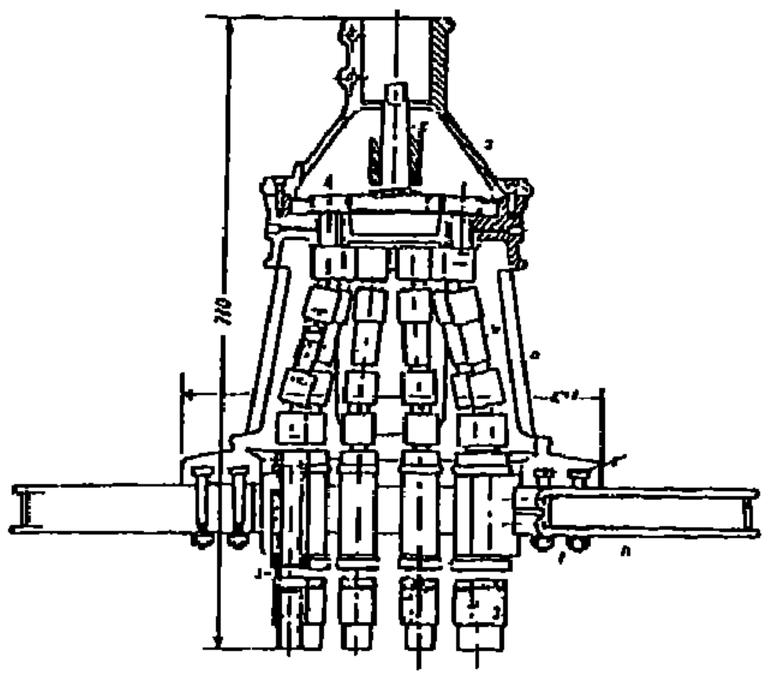

الثابت العام للغاز [ديناميكا حرارية]
gas constant [THERMO]

ثابت التناسب فى معادلة الحالة لغاز مثالى ، ويساوى للمول ضغط الغاز X حجم المول منه \درجة الحرارة المطلقة للغاز = ٨,٣١٤٣ وهو ثابت لجميع الغازات المثالية .

محرك غاز [هندسة ميكانيكية]
gas engine [MECH ENG]

محرك احتراق داخلى وقوده غاز .

G

مقياس [تصميم هندسى]
gage [DES ENG]

١ – معدة أو وسيلة لتحديد مقاس شىء ما أو شكله النسبى .

٢ – دلالة على ثخانة لوح معدنى أو قطر سلك .

ضغط المقياس [هندسة ميكانيكية]
gage pressure [MECH ENG]

الضغط المقيس فوق الضغط الجوى .

جالون [ميكانيكا]
gallon [MECH ENG]

وحدة حجم تستخدم فى الولايات الأمريكية لقياس المواد السائلة وتساوى ٣,٧٨ لترا وتساوى ٤,٥٤٦ فى المملكة المتحدة .

خلية الوقود [هندسة ميكانيكية]
fuel cell [MECH ENG]

نبيطة تعمل طبقا لمبدأ استخلاص طاقة كهربائية مباشرة من التأكسد العادى للوقود .

فرن [هندسة ميكانيكية]
furnace [MECH ENG]

جهاز يستخدم فى تسخين المواد لتغيير خواصها الميكانيكية أو الكيميائية أو الفيزيائية .

أشابة صهورة [هندسة ميكانيكية]
fusible alloy [MECH ENG]

أشابة مكونة من عنصرين أو أكثر تنصهر عند درجة حرارة أقل من درجة حرارة أى عنصر فيها ، مثال ذلك أشابة الرصاص (٦٨ ٪) والقصدير (٣٢ ٪) التى تنصهر عند ١٨٠ °س فى حين درجة انصهار الرصاص ٣٢٧ °س ودرجة انصهار القصدير ٢٣٢ °س .

انصهار - اندماج [هندسة ميكانيكية]
fusion [MECH ENG]

١ - تحول المادة من الطور الجامد إلى الطور السائل .

٢ - تفاعل نووى بين عنصرين خفيفين ينتج نواة عنصر ثقيل ويطلق قدراً ضخما من الطاقة .

قدرة احتكاكية [هندسة ميكانيكية]
friction horsepower [MECH ENG]

القدرة المفقودة فى مكنة ما بسبب الاحتكاك بين أجزائها .

رقم "فروود" ١ [ميكانيكا موائع]
Froude number 1[FL MECH]

رقم لا بعدى يستخدم فى دراسة حركة جسم طاف على سطح مائع ما فى حالة وجود موجات ودوامات سطحية .

$N_{Fr1} = C^2/g.L$

حيث C = السرعة النسبية أو السرعة المتوسطة

g = عجلة الجاذبية الأرضية .

L = الطول المميز .

وقود [هندسة ميكانيكية]
fuel [MECH ENG]

كل مادة تستخدم لإنتاج حرارة باحتراقها مع الهواء .

وقود ذرى [هندسة ميكانيكية]
fuel, atomic [MECH ENG]

كل مادة قادرة على إنتاج حرارة عند انشطار نواتها الذرية .

٢- رقم لا بعدى يستخدم فى دراسة انتقال الحرارة غير المستقر .

$F_{on} = kt/\rho C_p L^2$

حيث : K = الموصلية الحرارية

t = زمن مميز

ρ = كثافة المائع

C_p = الحرارية النوعية للمائع

L = طول مميز (انتقال حرارة)

بثبوت الضغط

احتكاك [ميكانيكا] **friction**

قوة تقاوم أى حركة نسبية بين جسمين ينزلق سطح أحدهما فوق سطح الآخر .

قابض احتكاكى [هندسة ميكانيكية]
friction clutch [MECH ENG]

قابض ينقل عزم الدوران نتيجة للاحتكاك بين قرصيه بضغط أحدهما على الآخر .

تخميد احتكاكى [ميكانيكا]
friction damping [MECH]

تحويل طاقة الاهتزاز الميكانيكى للأجسام الجامدة إلى طاقة حرارية بانزلاق السطح الجاف لأحدهما فوق سطح الآخر .

مضلع القوى [ميكانيكا]
force polygon [MECH]

مضلع تمثل أضلاعه القوى المستوية المؤثرة على جسم ما مقداراً واتجاهاً فإذا كانت القوى متزنة يغلق المضلع وإذا لم يغلق فإن محصلة هذه القوى تمثل بالخط الواصل بين نقطتى البداية والنهاية .

مرفاع (ونش) شوكة [هندسة ميكانيكية]
forklift [MECH ENG]

معدة تعمل آلياً لها ذراعان على هيئة شوكة ممتدة يمكن إيلاجها تحت الأشياء الثقيلة لرفعها ونقلها من مكان ما إلى آخر .

مِقْطَع مُشَكَّل [ميكانيكا]
formed cutter [MECH]

عدة قطع تُشَكَّل جانبية حدها القاطع بشكل يطابق الجانبية المطلوبة للمشغولات .

رقم " فوريير " [ميكانيكا موائع]
Fourier number [FL MECH]

١- رقم لا بعدى يستخدم فى دراسة الانسياب غير المستقر .

$F_{of} = \mu t/\rho L^2$

حيث : μ = اللزوجة الدينامية

t = زمن مميز

ρ = كثافة المائع

L = طول مميز (انتقال حرارة)

احتراق فوق فرشة مميعة [هندسة ميكانيكية]
fluidized-bed combustion [MECH ENG]

طريقة لحرق الوقود المطحون كالفحم مثلاً ، وتستخدم فيها كمية كبيرة من الهواء تفوق كثيراً الكمية المستخدمة فى الحارقات العادية . وتُغَذَّى حبيبات الوقود باستمرار فى فَرْشَة من رماد معدنى بنسبة جزء من الوقود لكل ٢٠٠ جزء من الرماد . وينساب الهواء إلى أعلى من خلال الفرشة فتبدو أشبه بمائع مضطرب .

زاوية الطيران [هندسة طيران]
flying angle [AERO ENG]

١ – الزاوية الحادة بين المحور الطولى للطائرة ومحورها الأفقى ، فى أثناء الطيران العادى .
٢ – زاوية الهبوب لجناح الطائرة أثناء الطيران الأفقى .

دولاب استقرار السرعة (حذّافة) [هندسة ميكانيكية]
flywheel [MECH ENG]

عجلة دوّارة مثبتة على عمود مكنة للمحافظة على سرعة زاويّة منتظمة .

قوة [هندسة ميكانيكية]
force [MECH ENG]

معدل تغير كمية التحرك (الزخم) ويعبر عنها أيضا بحاصل ضرب الكتلة فى معدل تغير السرعة .

مبرد خشن [تصميم هندسى]
float-cut file [DES ENG]

مبرد خشن يستعمل لبرد المواد اللينة .

فيض [هندسة ميكانيكية]
flood [MECH ENG]

تزويد كربريتور محرك إشعال بالشرارة بكمية مفرطة من الوقود ترفع مستواه عن نافورة الخروج .

معدل انسياب [ميكانيكا موائع]
flow rate [FL MECH]

وزن مادة منسابة أو حجمها فى وحدة الزمن .

ناقل قدرة مائعى [هندسة ميكانيكية]
fluid drive [MECH ENG]

قارن لنقل القدرة يعمل طبقاً لمبدأ التوربين الإيدرولى ، وبه مجموعة من الريش على الدولاب المنظم لسرعة دوران المحرك . تدور هذه الريش فى مائع (زيت) فيدير بدوره مجموعة مواجهة من الريش مثبتة على تروس نقل الحركة للسيارة . يعرف أيضاً بالقابض المائعى والإيدرولى .

ميكانيكا موائع [ميكانيكا]
fluid mechanics [MECH]

علم دراسة الموائع سواء الساكنة منها أو المتحركة ويبحث فى الضغوط والسرعات والتسارع فى الموائع ويشمل ذلك تشوه المائع وانضغاطه وتمدده .

أجهزة طيران [هندسة طيران]
flight instruments [AERO ENG]

أجهزة فى الطائرة تستخدم للتحكم فى اتجاه الطيران ووضع الطائرة أو قياس ارتفاعها وسرعتها وما شابه ذلك .

علم الطيران [هندسة الطيران]
flight science [AERO ENG]

مجموع المعارف التى تمكن الإنسان من تحقيق الطيران ، وهى تجمع بين العلم والهندسة وتتعلق بالطائرات والقذائف ومركبات الفضاء سواء التى تعمل بملاّحى فضاء أو بدونهم .

محاكى طيران [هندسة الطيران]
flight simulator[AERO ENG]

جهاز تدريب يحاكى الظروف المختلفة فى الطيران الفعلى .

اختبار الطيران [هندسة الطيران]
flight test [AERO ENG]

١- اختبار طائرة أو مركبة فضاء أو صاروخ لتحديد أدائها فى أثناء الطيران .

٢- اختبار جزء من مركبة طائرة أو جزء محمول فيها لتحديد مدى مناسبته أو معوليته فى أداء وظيفته فى ظروف الطيران الفعلى .

الانثنائية [ميكانيكا]
flexibility [MECH]

قابلية المواد للانثناء المتكرر دون انهيارها .

قارن مرن [هندسة ميكانيكية]
flexible coupling[MECH ENG]

قارن ينقل الحركة الدورانية بين عمودين ويوائمهما فى حالة عدم تمحورهما .

خصيصة الطيران [هندسة الطيران]
flight characteristic [AERO ENG]

خصيصة طائرة أو صاروخ وما شابه ذلك تظهر أثناء الطيران مثل الجنوح إلى فقدان السرعة أو الانعراج أو القدرة على الاستقرار عند سرعات معينة .

ديناميكا الطيران [هندسة الطيران]
flight dynamics [AERO ENG]

علم دراسة القوى المؤثرة على الطائرات والصواريخ ويتعلق بالتأثيرات العابرة أو قصيرة الأجل المرتبطة بالاستقرار والتحكم فى المركبة أكثر من تعلقه بحساب الأداء مثل الارتفاع أو السرعة .

غلاف الطيران [هندسة طيران]
flight envelope [AERO ENG]

النطاق الذى لا يمكن لطائرة معينة أن تتجاوزه فيما يتعلق بحدود السرعة والارتفاع والتسريع .

استواء [هندسة طيران]
flare [AERO ENG]

هبوط طائرة بسلاسة طبقاً لمنحنى انتقالى من منحنى شديد الانحدار إلى اتجاه موازٍ للسطح .

مرجل ومضى [هندسة ميكانيكية]
flash boiler [MECH ENG]

مرجل أنابيب مياه ذات سعة صغيرة يسخن فيها ماء مضغوط يخرج منها إلى وعاء منخفض الضغط فيتبخر فجأة ليُحَوَّل إلى بخار محمص .

مسمار برشام مسطح الرأس [هندسة ميكانيكية]
flathead rivet [MECH ENG]

مسمار برشام يستخدم فى وصلات البرشمة التى تقتضى عدم بروز الرأس عن سطح الألواح .

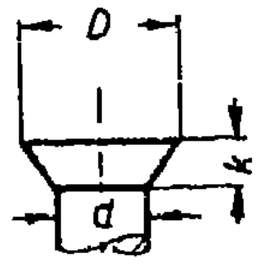

مخرطة برجية [هندسة ميكانيكية]
flat-turret lathe [MECH ENG]

مكنة خرط معادن لها برج مستوٍ منخفض تربط به عدد القطع المختلفة وهو مركب على عربة منزلقة تحرك آلياً .

حارف لهب [هندسة طيران]
flame deflector [AERO ENG]

نوع من الحواجز يعترض الغازات الساخنة المنبعثة من محرك صاروخ عند إطلاقه رأسياً ليحرفها بعيداً عن الأرض أو عن منشأ ما .

مستشعر اللهب [هندسة ميكانيكية]
flame detector [MECH ENG]

مستشعر يرسل إشارة إلى وحدة تحكم لتبين وجود شعلة أو من عدم وجودها.

مثبت لهب [هندسة طيران]
flame holder [AERO ENG]

وسيلة لتثبيت اللهب فى مخلوط منساب داخل غرفة الاحتراق فى بعض أنواع المحركات النفاثة .

أنبوب ذو شفة [تصميم هندسى]
flanged pipe [DES ENG]

أنبوب لها شفة فى نهايتها يمكن الاستفادة بها بربطها بشفة أنبوب أخرى بواسطة مسامير وصواميل .

صمام قَلاَّب [هندسة ميكانيكية]
flap valve [MECH ENG]

صمام قرصى مفصلى يتأرجح بين اتجاه معين للفتح وعكسه للغلق .

آجر (طوب) حرارى
[هندسة ميكانيكية]
fire brick [MECH ENG]

طوب مقاوم للصهر مصنوع من مادة غير فلزية يستخدم عند درجات الحرارة العالية لتبطين الأفران والمواقد .

مرجل بأنابيب لهب
[هندسة ميكانيكية]
fire-tube boiler [MECH ENG]

مرجل ذو أنابيب تمر خلالها غازات الاحتراق الساخنة فتنتقل الحرارة منها إلى الماء المحيط بهذه الأنابيب .

القانون الأول للديناميكا الحرارية
[ديناميكا حرارية]
first law of thermodynamics [THERMO]

تعبير خاص عن قاعدة بقاء الطاقة وهى أن الطاقة لا تفنى ولا تستحدث ولكنها قد تتخذ صوراً مختلفة مع بقاء مجموعها ثابتاً . وينص القانون الأول على أن " الحرارة والشغل صورتان للطاقة يمكن تحويل كل منهما إلى الأخرى ."

مثبت [هندسة ميكانيكية]
fixture [MECH ENG]

نبيطة تستخدم لتثبيت المشغولات فى أوضاع محددة تتيح تشغيلها بيسر وأمان وبدقة عالية .

معامل انتقال الحرارة الغشائى
[ديناميكا حرارية]
film coefficient [THERMO]

معدل انتقال الحرارة بين وحدة مساحة سطح ما ومائع ملاصق له لوحدة فرق درجة الحرارة .

التبريد الغشائى [ديناميكا حرارية]
film cooling [THERMO]

تبريد جسم أو سطح بواسطة طبقة رقيقة من مائع بارد .

مضخة مرشح [هندسة ميكانيكية]
filter pump

مضخة مص أو تفريغ تركب بعد المرشِّح لتسرع بعملية الترشيح .

زعنفة [طيران] fin

ريشة ثابتة أو متحركة أو جنيح على جسم ايروديناميى أو قذيفة لتحقيق الاستقرار .

تجليخ دقيق [هندسة ميكانيكية]
fine grinding [MECH ENG]

عملية تجليخ تتم بأحجار ذات مادة ساحجة حبيباتها دقيقة لتشطيب سطح بجودة عالية .

سطح مزعنف [هندسة ميكانيكية]
finned surface [MECH ENG]

سطح ذو زعانف لزيادة مساحته ويستخدم عادة لزيادة انتقال الحرارة .

مَبْرَد[هندسةميكانيكية]
file [MECH ENG]

ساق من الصلب المصلد مشكل على سطحه أسنان قاطعة ويأخذ مقطعه أشكالاً عديدة حسب الاستخدام ، يستخدم لتشغيل أسطح المواد .

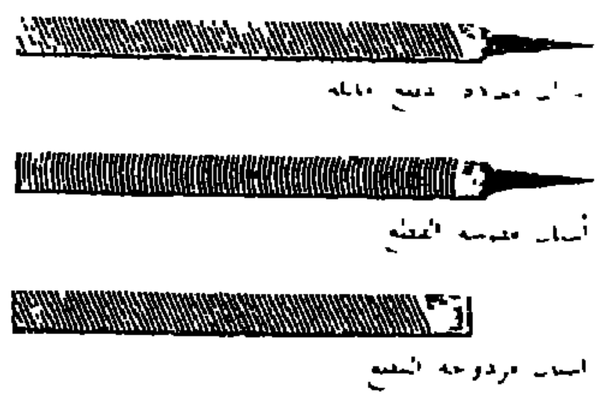

ركن زاوى (سوكة)
[هندسة ميكانيكية]
fillet [MECH ENG]

الشكل الناتج عن تلاقى سطحين فى ركن مقوس .

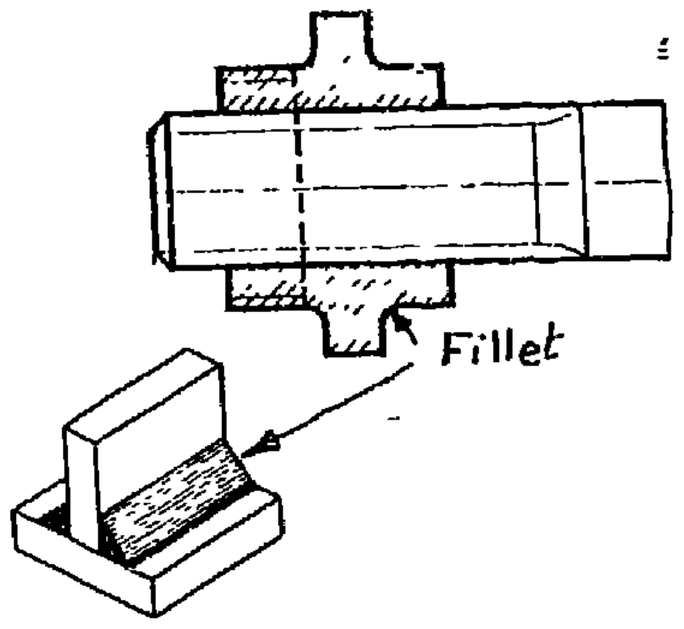

توافق أنثوى [تصميم هندسى]
female fitting [DES ENG]

الجزء الأنثوى فى وصلة ميكانيكية أو كهربائية ويولج به جزء الوصلة الذكرى .

جهد الألياف [ميكانيكا]
fiber stress [MECH]

جهد الشد أو الضغط الواقع على ألياف مادة ما وخاصة عندما يكون اتجاه هذه الألياف موازياً لمحور التعادل .

كسر ليفى[ميكانيكا]
fibrous fracture [MECH]

- انهيار مادة ناتج عن تمزق مطيلى ويكون مقطع الكسر ليفياً معتماً.

طائرة مقاتلة [هندسة طيران]
fighter aircraft [AERO ENG]

طائرة حربية مصممة أساساً لتحطيم طائرات أخرى فى الجو وتتميز بسرعة المناورة والصعود وقد تستخدم لقذف أهداف حربية .

طائرة اعتراض مقاتلة
[هندسة طيران]
fighter interceptor
[AERO ENG]

طائرة مقاتلة مصممة لاعتراض الطائرات المعادية وتحطيمها .

جهد الكَلاَل [ميكانيكا]
fatigue strength [MECH]

أقصى جهد متكرر يمكن أن تتحمله مادة ما لعدد محدد من الدورات دون انهيار . (يطلق عليه أحياناً جهد الصمود endurance)

تريش [هندسة ميكانيكية]
feathering [MECH ENG]

التحكم فى خطوة ريش مروحة طائرة لإيقاف دوران المروحة بتأثير الرياح عند توقف المحرك بسبب انهياره وتميل زاوية ريشها عادة بمقدار ٩٠° على مستوى الدوران .

تغذية راجعة [هندسة ميكانيكية]
feed back [MECH ENG]

إعادة جزء من مخرجات المنظومة لتؤثر على مدخلاتها لتحسين الأداء .

مضخة تغذية [هندسة ميكانيكية]
feed pump [MECH ENG]

مضخة تستعمل لتغذية المرجل بالماء أو ما شابهه .

مسخن مياه التغذية [هندسة ميكانيكية]
feedwater heater [MECH ENG]

جهاز يستخدم بخاراً مستخرجاً من المحرك أوالتربين لتسخين مياه تغذية المرجل الخارجة من المكثف .

محرك نفاث بمروحة [هندسة طيران]
fanjet [AERO ENG]

محرك تربينى نفاث يُحَسَّن أداؤه بإضافة مروحة تدور وتدفع الهواء فى ممر حلقى يحيط بالمحرك وتؤدى هذه المروحة إلى تخفيض ضوضاء المحرك .

مروحة [هندسة ميكانيكية]
fan [MECH ENG]

جهاز دوّار يستخدم لتحريك هواء أو غاز أو بخار .

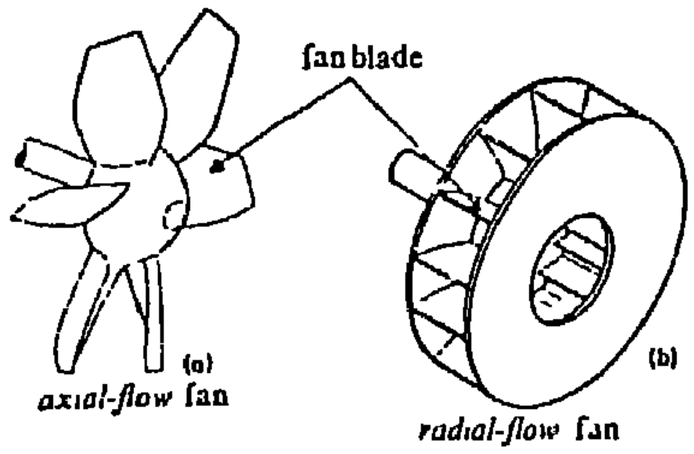

معادلة "فاننج" [ميكانيكا موائع]
Fanning's equation[FL MECH]

معادلة تبين أن هبوط ضغط مائع منساب فى أنبوبة يتوقف على دالة لرقم " رينولدز " وعلى معدل الانسياب وعجلة الجاذبية الأرضية وطول الأنبوبة وقطرها .

كَلاَل [ميكانيكا] fatigue [MECH]

انهيار مادة ما بالتشرخ أو الكسر تحت تأثير جهد دينامى متكرر أو متردد بصورة دورية .

مقياس "فارنهايت" [ديناميكا حرارية]
Fahrenheit scale [THERMO]

مقياس لدرجة الحرارة نقطة تجمد الماء فيه تحت الضغط الجوى القياسى ٣٢ درجة فوق الصفر . ونقطة غليانه ٢١٢ درجة فوق الصفر . العلاقة بين درجة الحرارة بمقياس سيلزيوس ومقياس فارنهايت هى

$$^{\circ}F = (9/5 . {}^{\circ}C) + 32$$

$$^{\circ}C = 5/9 . ({}^{\circ}F - 32)$$

(نسبة لعالم الفيزياء الألمانى فارنهايت ١٦٨٦ - ١٧٣٦).

انهيار [ميكانيكا]
failure [MECH]

وصف لحالة منشأ ما أو جزء منه إذا تقوض أو تحطم أو التوى مما يجعله غير صالح لتحقيق الغرض منه .

غطاء انسيابى [هندسة طيران]
fairing [AERO ENG]

سطح أو منشأ على طائرة أو صاروخ يخفض مقاومة الهواء. ومن أمثلته المقدمة الانسيابية فى صواريخ إطلاق الأقمار الاصطناعية .

كفاءة مروحة [هندسة ميكانيكية]
fan efficiency [MECH ENG]

النسبة بين القدرة المستفادة من مروحة ما والقدرة المعطاه لعمود المروحة .

F

تفريز جبهى [هندسة ميكانيكية]
face milling [MECH ENG]

تفريز أسطح مستوية عمودية على محور دوران أداة التفريز (مِقْطَع التفريز) .

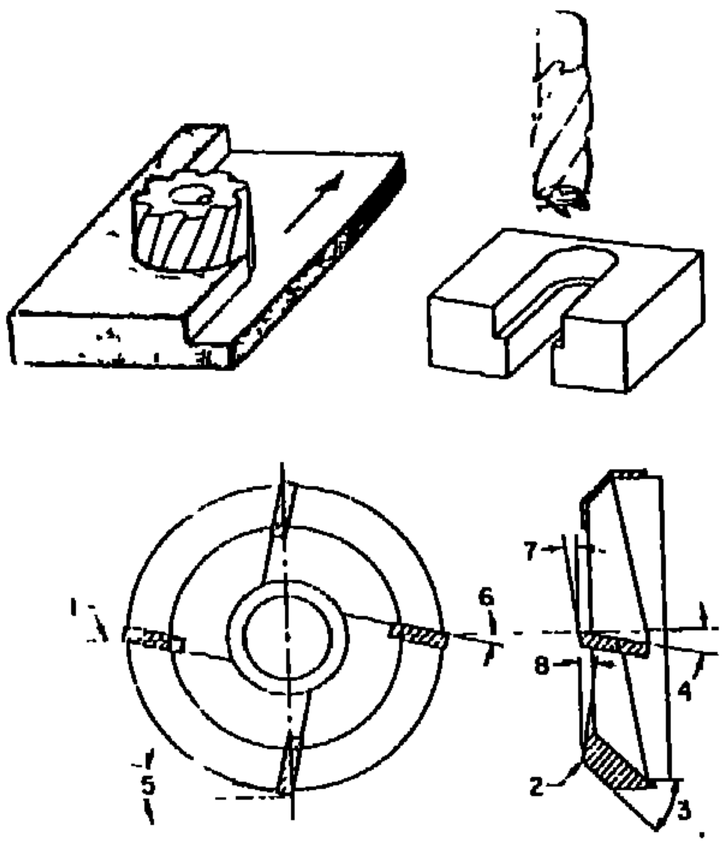

معامل الأمان [ميكانيكا]
factor of safety [MECH]

نسبة بين حمل الكسر لمنشأ أو جزء منه والحمل المسموح به ، دون أن ينكسر أو يتشوه لعمر افتراضى محدد .

تشكيل عروة [هندسة ميكانيكية]
eyeleting [MECH ENG]

إزاحة معدن من خلال فتحة فى لوح معدنى فيتشكل على هيئة شفة بارزة فوق سطح اللوح .

مسمار برأس عروة [تصميم هندسى]
eyebolt [DES ENG]

مسمار ملولب رأسه مفلطح على هيئة عروة .

وهو فى الحالة اللدنة ليخرج من فتحة اسطمبة بشكل المقطع المطلوب .

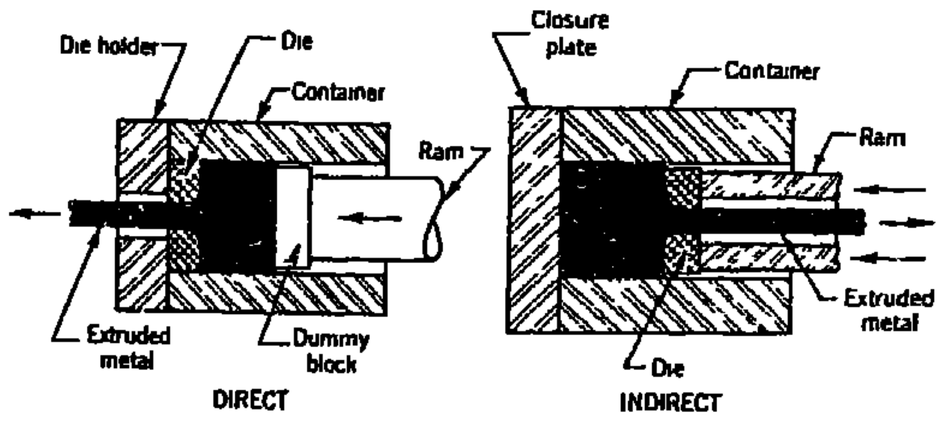

كتلة البثق [هندسة ميكانيكية]
extrusion billet[MECH ENG]

سبكة أو كتلة من المعدن اللدن مُعَدَّة للبثق .

عيب بثق [هندسة ميكانيكية]
extrusion defect[MECH ENG]

عيب داخلى فى المبثوقات ينشأ عن انسياب طبقة الأكسيد السطحية داخل الكتلة المبثقة .

صبة البثق [هندسة ميكانيكية]
extrusion ingot [MECH ENG]

كتلة أسطوانية مصبوبة مصمتة أو مجوفة تستخدم للبثق إلى قضبان أو سيقان أو أسياخ أو أنابيب .

تربين استنزاف [هندسة ميكانيكية]
extraction turbine
[MECH ENG]

تربين بخار به فتحات عند مراحل معينة يستخرج منها جزء من البخار بعد تمدده جزئياً ويستفاد بهذا الجزء فى عمليات أخرى .

علم استخلاص الفلزات
[هندسة ميكانيكية]
extractive metallurgy
[MECH ENG]

العلم الذى يدرس طرق استخلاص الفلزات من غلفها .

ثقب مُنْبثَق [هندسة ميكانيكية]
extruded hole [MECH ENG]

تشكيل ثقب باستخدام سنبك مستدق يتولى عمل ثقب أولى فى المشغولة ثم يدفع هذا السنبك فى الثقب ليشكل شفة مع توسيع الثقب الأصلى .

بَثْق [هندسة ميكانيكية]
extrusion [MECH ENG]

تشكيل الكتل المعدنية إلى أطوال منتظمة المقطع ، وذلك بكبس المعدن

تجليخ خارجى [هندسة ميكانيكية]
external grinding
[MECH ENG]

تجليخ يتم على الأسطح الخارجية للمشغولات الأسطوانية أثناء دورانها .

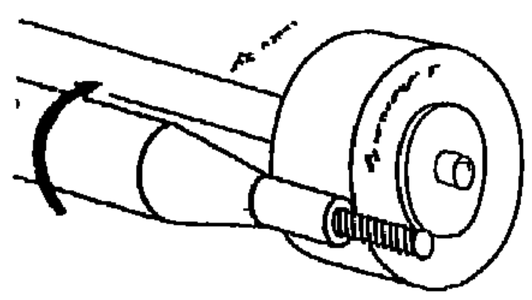

شغل خارجى [ديناميكا حرارية]
external work [THERMO]

الشغل الناشئ عن تمدد منظومة ما ضد قوى خارجية .

فائق الصلادة [هندسة ميكانيكية]
extra hard [MECH ENG]

تصليد بعض المعادن وأشاباتها بتقليل سمكها بالطرق أو السحب أو الدرفلة على البارد لزيادة صلادتها .

فائق النبضية [هندسة ميكانيكية]
extra spring [MECH ENG]

زيادة نبضية النحاس وأشاباته بالدرفلة على البارد (نسبة انخفاض السمك تتراوح بين ٦٨ ، ٩٠ ٪) لزيادة المرونة لتصلح لصناعة النوابض (الياءات) .

الامتدادية [ميكانيكا]
extensibility [MECH]

أقصى استطالة لمادة ما دون تشوه أو كسر .

مقياس الاستطالة [هندسة ميكانيكية]
extensometer [MECH ENG]

جهاز يقيس الاستطالة الناشئة عن تحميل الأجسام .

تجليخ خارجى لاتمركزى [هندسة ميكانيكية]
external centerless grinding
[MECH ENG]

عملية تجليخ لسطح خارجى لمشغولة أسطوانية يديرها لاتمركزياً حجران يدوران فى اتجاه واحد .

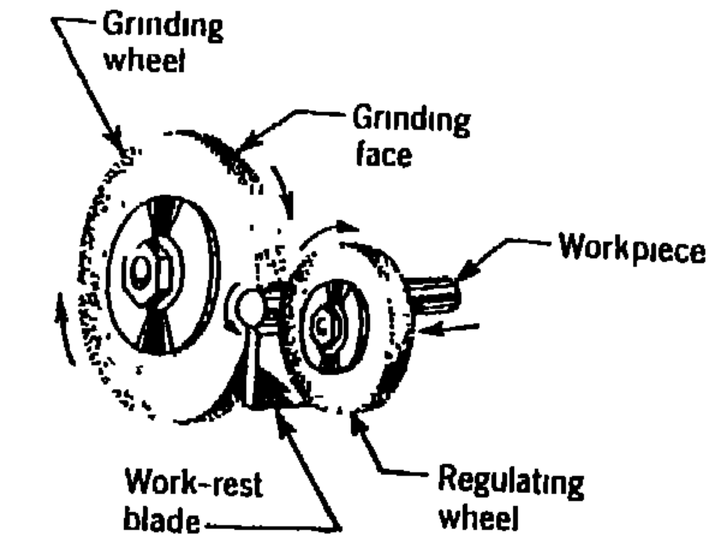

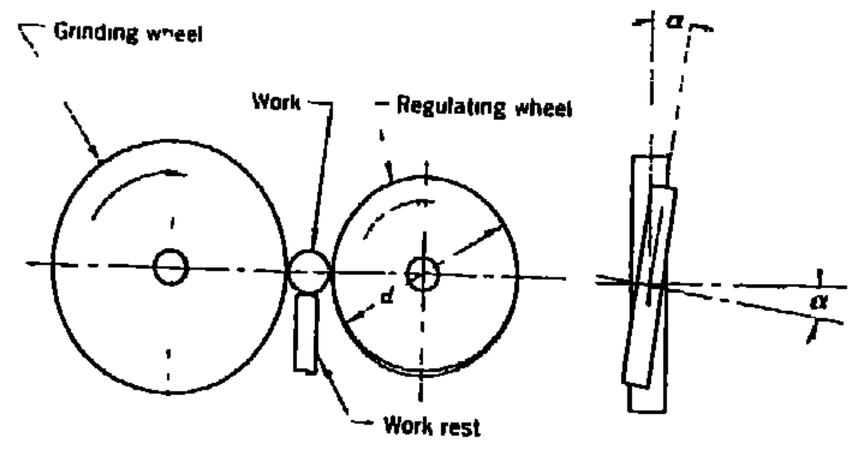

منشأة أو مكنة أو أنبوب لتفادى التشوه الناتج عن التمدد أو الانكماش .

موجة تمدد[ميكانيكاموائع]
expansion wave [FL MECH]
موجة صدمية تنخفض كثافة الغازات عند مرورها عبر هذه الموجة .

متفجر[هندسة ميكانيكية]
explosive [MECH ENG]
مادة قادرة على بذل ضغط مفاجىء على ما يحيط بها نتيجة لتحولها السريع إلى غازات ساخنة ذات حجم أكبر .

تشكيل تفجيرى[هندسة ميكانيكية]
explosive forming
[MECH ENG]
تغيير شكل الأجزاء المعدنية فى حيز مغلق ، ويتولد ضغط التشكيل عن طريق شحنة متفجرة .

عامل التعرض[هندسة ميكانيكية]
exposure factor[MECH ENG]
عامل يستخدم للتعبير عن مقدار التعرض فى التصوير بالأشعة السينية وهو يساوي (F) حيث $F=st/d^2$.

حيث s هي قوة المصدر المشع (أو شدة تيار أنبوبة الأشعة السينية) ، t زمن التعرض ، d المسافة بين مصدر الإشعاع وفيلم التصوير .

مِسْحل متغير القطر[تصميم هندسى]
expansion chucking reamer
[DES ENG]
برغل لتوسيع الثقوب يمكن تكبير قطره .

محرك تمدد[هندسة ميكانيكية]
expansion engine
[MECH ENG]
جهاز بمكبس واسطوانة يبرد الهواء المضغوط بالتمدد المفاجئ ويستخدم لتسييل الهواء تمهيداً لفصل الأكسجين منه طبقاً لدورة " كلاودى ".
("كلاودى ،ألبرت " عالم كيمياء حيوية بلجيكى ١٨٩٩ - ١٩٨٣)

توافق تمدد[تصميم هندسى]
expansion fit [DES ENG]
توافق يتم بتحديد خلوص أمثل بين الأجزاء المتزاوجة يسمح بإيلاج الجزء البارد فى الجزء الخارجى الساخن وعند البلوغ لدرجة حرارة الجو يتلاشى الخلوص ويتماسك الجزءان .

وصلة تمدد[هندسة ميكانيكية]
expansion joint [MECH ENG]
وصلة خاصة تربط بين جزءين فى

حفّار[هندسةميكانيكية]
excavator [MECH ENG]
معدة لحفر التربة و جرفها .

نسبة الهواء الزائد[هندسة ميكانيكية]
excess air coefficient
[MECH ENG]
نسبة الهواء الزائد فى عملية احتراق ما إلى الحد الأدنى للهواء الضرورى للاحتراق التام .

تقشر[هندسة ميكانيكية]
exfoliation [MECH ENG]
نوع من التآكل يسرى فى المشغولات فى مستويات توازى أسطحها ، مسبباً انفصال قشور سطحية منها .

مُنشأ فضائى قابل للنشر
[هندسة طيران]
expandable space structure
[AERO ENG]
منشأ يمكن طيه إلى حجم صغير عند الإطلاق ثم يفرد لحجمه وشكله الطبيعيين خارج جو الأرض .

توسيع[هندسة ميكانيكية]
expanding [MECH ENG]
عملية تشكيل لزيادة الأقطار الداخلية لمشغولات قدحية الشكل أو للأنابيب .

انصهار يوتكتيكى[هندسة ميكانيكية]
eutectic melting[MECH ENG]
انصهار موضعى فى المساحات الدقيقة التى يكون تركيبها متفقاً مع تركيب اليوتكتيك فى منظومة الأشابة (السبيكة) .

يوتكتويد (شبيه اليوتكتيك)
[هندسة ميكانيكية]
eutectoid [MECH ENG]
١ – تفاعل انعكاسى مع ثبوت درجة الحرارة ، يتحول فيه محلول جامد أثناء التبريد إلى خليط من محلولين جامدين أو أكثر يكون عددها مساوياً لعدد مركبات المنظومة .
٢ – أشابة (سبيكة) ذات تركيب معين يتفق مع تركيب اليوتكتويد .

مكثف تبخيرى[هندسة ميكانيكية]
evaporative condenser
[MECH ENG]
مُعَدَّة تُكَثِّف البخار داخل أنابيب تُبَرَّد بتبخر ماء ينساب على سطحها الخارجى .

فرط نمو الحبيبات[هندسةميكانيكية]
exaggerated grain growth
[MECH ENG]
تضخم كبير فى حجم حبيبات المعادن متعددة البلّورات ويتم بتسخينها إلى درجات حرارة عالية .

معادلة "أويلر" [ميكانيكا]
Euler equation [MECH]

معادلة جبرية للطاقة المزالة من تيار غاز بواسطة منظومة ريش دوّارة كما فى تربين غاز .

معادلات "أويلر" للحركة [ميكانيكا]
Euler equations of motion [MECH]

مجموعة من ثلاث معادلات تفاضلية تعبر عن العلاقات بين عُزم القوى والسرعات والتسارعات الزَاوِيَّة لجسم جاسئ دوّار .

قوة "أويلر" [ميكانيكا]
Euler force [MECH]

أكبر قوة يمكن تسليطها محورياً على عمود طويل ونحيل دون أن ينبعج ويحكم ذلك معادلة رياضية وضعها العالم " أويلر " للأعمدة الطويلة .

يوتكتيك [هندسة ميكانيكية]
eutectic [MECH ENG]

١ - تفاعل انعكاسى يتم مع ثبوت درجة الحرارة ، فيه يتحول محلول منصهر بعملية التبريد إلى خليط لصيق من جامدين أو أكثر .

٢ - أشابة (سبيكة) ذات تركيز معين فى مخطط الاتزان الحرارى .

تنظيف بالنمش [هندسة ميكانيكية]
etch cleaning [MECH ENG]

إزالة الملوثات السطحية بإذابة جزء من الطبقة التحتية لسطح المعدن .

شدوخ نمشية [هندسة ميكانيكية]
etch cracks [MECH ENG]

شدوخ ضحلة العمق على سطح الفولاذ المصلد الذى يحتوى على إجهادات سطحية متخلفة ، وتنشأ هذه الشدوخ بفعل الحامض المستخدم فى النمش .

أشكال مُنَمْشَة [هندسة ميكانيكية]
etch figures [MECH ENG]

علامات مميزة تظهر على أسطح البلّورات عند معالجتها بالكيماويات ، وعادة تكون الأشكال الناتجة متوازية فى رسمها مع المستويات البلّورية ذات المرتبة المنخفضة .

تنميش [هندسة ميكانيكية]
etching [MECH ENG]

معالجة سطح المعدن بمواد كيميائية معينة أو محاليل إلكتروليتية لإظهار شكل بنيته .

زوايا "أويلر" [ميكانيكا]
Euler angles [MECH]

ثلاثة متغيرات زَاوِيَّة تحدد موقع جسم ما بالنسبة لمحاور مرجعية .
نسبة للعالم الرياضى السويسرى "ليونارد أويلر" (١٧٠٧-١٧٨٣) .

معامل الخطأ [تحكم]
error coefficient [CONT SYS]
خارج قسمة القيمة النهائية المستقرة لمخرجات منظومة تحكم على القيمة النهائية لإشارة تشغيلها .

إشارة خطأ [تحكم]
error signal [CONT SYS]
إشارة تستخدم فى تصحيح المسار المتحكم فيه ليطابق المسار المستهدف المرسوم .

صاروخ النجاة [هندسة طيران]
escape rocket [AERO ENG]
محرك صاروخى صغير مركب فى قمة برج الإطلاق لتزويد الكبسولة بدفع إضافى لفصلها فى حالة الطوارئ وحملها إلى ارتفاع يسمح بنشر مظلة الهبوط .

سرعة الانفلات [هندسة طيران]
escape velocity [AERO ENG]
مصطلح يستخدم فى الطيران فى الفضاء ويعنى السرعة التى يصل إليها الجسم ليمكنه التغلب على الجاذبية الأرضية دون تسارع والانطلاق إلى الفضاء الخارجى .

سُقّاطة [هندسة ميكانيكية]
escapement [MECH ENG]
أداة تسمح بالحركة فى اتجاه واحد .

اختبار "إريكسون" [هندسة ميكانيكية]
Erichson test [MECH ENG]
اختبار قابلية تقعير الألواح المعدنية، ويتم بإمساك الألواح من حوافها وتشكيلها بالتقعير بالضغط بسنبك مخروطى طرفه متكور حتى يحدث الكسر أو التشقق ، ويعتبر عمق التقعير مقياساً لمطيلية المادة .

دورة "إريكسون" [ديناميكا حرارية]
Ericsson cycle [THERMO]
دورة ثرموديناميكية مثالية تنتقل الحرارة منها وإليها بإجراءين ايسوثرماليين (٢ – ٣) و (٤ – ١) يفصل بينهما إجراءات انعكاسية بثبوت الضغط (١ – ٢) و (٣ – ٤) يتم فى أثنائهما تبادل الحرارة خلال مسترجع حرارة .

تحات [هندسة ميكانيكية]
erosion [MECH ENG]
تآكل أسطح المواد بفعل السحج الناشىء عن حركة السوائل ، ويُعَجِّل هذا التآكل وجود جسيمات جامدة معلقة فيها .

تحات تآكل [هندسة ميكانيكية]
erosion corrosion [MECH ENG]
تآكل أسطح المواد بفعل مزدوج من السحج الناشىء عن حركة الموائع (خاصة إذا كانت بها معلقات من جسيمات جامدة) ، ومن التآكل الناشىء عن التفاعل الكيميائى أو الكهركيميائى مع البيئة المحيطة .

بنية حبيبية متساوية المحاور
[هندسة ميكانيكية]
equiaxed grain structure
[MECH ENG]

بنية حبيبية أطوال محاورها متساوية تقريباً فى جميع الاتجاهات .

اتزان [ميكانيكا]
equilibrium [MECH]

حالة يكون فيها جسيم ما فى سكون أو حركة غير متسارعة بالنسبة لإحداثيات مرجعية ثابتة .

اتزان (علم المواد) [هندسة ميكانيكية]
equilibrium (material Sc.)
[MECH ENG]

ظروف اتزان دينامى بين ذرات المادة تكون محصلتها صفراً وتبدو الحالة كأنها حالة مستقرة غير متغيرة .

مخطط اتزان [هندسة ميكانيكية]
equilibrium diagram
[MECH ENG]

رسم يمثل الحدود بين كل من درجة الحرارة والضغط والتركيب لمجالات الأطوار الموجودة فى منظومة الأشابة (السبيكة) وتكون الأطوار متزنة بعضها مع بعض اتزاناً تاماً.

مَبْرد تسوية [تصميم هندسى]
equaling file [DES ENG]

مبرد قليل التحدب ذو أسنان مزدوجة يستعمل فى صناعة العدد الدقيقة .

معادلة الحركة [ميكانيكا الموائع]
equation of motion
فى ميكانيكا الموائع [FL MECH]

إحدى المعادلات الهيدروديناميه التى تمثل تطبيق قانون نيوتن الثانى للحركة على منظومة مائع وتهدف إلى تعيين السرعة والضغط والكثافة عند جميع النقط فى أى وقت .

فى الميكانيكا: [MECH]

١- معادلة تحدد إحداثيات الجسيمات كدالة للزمن .
٢- معادلة تفاضلية أو واحدة من عدة معادلات من هذا النوع والتى يمكن الحصول منها على إحداثيات الجسيمات كدالة للزمن عند معرفة مواقعها وسرعاتها الابتدائية .

مستوى استوائى [ميكانيكا]
equatorial plane [MECH]

مستوى عمودى على محور دوران جسم ما يتوسط المسافة بين نقطتى تقاطع محور الدوران وسطح الجسم بشرط أن يكون الجسم متماثلاً حول محور دورانه ومتماثلاً على جانبى المستوى الاستوائى.

تَشَرُّخ بيئى [ميكانيكا]
environmental stress cracking [MECH]

قابلية مادة ما للتشرخ بسبب عوامل إجهادية سطحية مؤثرة .

مسنن (ترس) دويرى [هندسة ميكانيكية]
epicyclic gear [MECH ENG]

منظومة تروس يدور أحدها أو بعضها على المحيط الداخلى أو الخارجى لترس ثابت ..

توجيه بالحث [هندسة ميكانيكية]
epitaxy [MECH ENG]

توجيه بالحث للبنية البلّورية للفلزات المرسبة كهربائياً على مستوى تلامسها مع سطح المعدن التحتى (الأرضية) .

بنية إبسيلون [هندسة ميكانيكية]
epsilon structure .(ε)
[MECH ENG]

اسم اطلقه "هيوم روزارى" للبنيات المكتظة بالذرات أو المركبات المشابهة للأطوار الإلكترونية مثل ($Cu\ Zn_3$) التى تكون فيها نسبة عدد إلكترونات تكافئها إلى عدد ذراتها مساوياً للنسبة $\frac{٧}{٤}$.

فقد الدخول [ميكانيكا موائع]
entrance loss [FL MECH]

فقد فى الطاقة من مائع بالاحتكاك عند انسيابه خلال مقطع يضيق فجأة مثل مدخل ماسورة أو تقلص فى مجرى ما .

إنتروبى [ديناميكا حرارية]
entropy [THERMO]

خاصية لحالة منظومة ثرموديناميكية يخضع تَغَيُّرها أثناء أى إجراء انعكاسى للمعادلة : $ds = \frac{\delta q}{T}$ حيث

s = الإنتروبى ،
q = كمية الحرارة المنتقلة ،
T = درجة الحرارة المطلقة .

علم دخول القذائف [ميكانيكا]
entry ballistics [MECH]

فرع من علم القذائف البالستية الخاص بدراسة دخول القذائف أو مركبات الفضاء أو غير ذلك من الفضاء الخارجى إلى داخل غلاف جوى .

ممر الدخول [هندسة طيران]
entry corridor [AERO ENG]

سعة المنطقة بين مسارى قذيفتين تحدد ضوابط التصميم لمركبة على وشك الدخول إلى جو كوكب ما أو تحديد المساحة اللازمة للحط .

هندسة[هندسة ميكانيكية]
engineering [MECH ENG]
علم يعنى بالتطبيق الابتكارى لمبادئ العلوم الطبيعية (رياضيات – فيزيقا – كيمياء).

فقد الاتساع [ميكانيكا موائع]
enlargement loss [FL MECH]
فقد فى الطاقة ناتج عن احتكاك مائع ينساب خلال مقطع يتسع فجأة .

زاوية الدخول [هندسة ميكانيكية]
entering angle [MECH ENG]
الزاوية بين الحد الجانبى لأداة القطع وسطح المشغولة .

انثالبى[ديناميكا حرارية]
enthalpy [THERMO]
خاصية ثرموديناميكية لمادة ما تساوى مجموع الطاقة الداخلية للمادة وحاصل ضرب حجمها فى ضغطها .

خريطة الانثالبى و الانتروبى [ديناميكا حرارية]
enthalpy-entropy chart [THERMO]
رسم بيانى يبين قيم الانثالبى مقابل الانتروبى لمادة ما عند قيم مختلفة لدرجة الحرارة والضغط أو الحجم النوعى . ويفيد هذا الرسم فى الحسابات المتعلقة بالمكنات أو المحركات التى تستخدم هذه المادة.

محرك[هندسة ميكانيكية]
engine [MECH ENG]
١- جهاز يستخدم لتحويل الأنواع المختلفة للطاقة إلى شغل.
(الشغل = القوة X المسافة)
٢- جهاز ينتج شغلاً موجباً بتبادل الحرارة بين خزانين حراريين .

اتزان محرك[هندسة ميكانيكية]
engine balance [MECH ENG]
تقليل القوى الدينامية التى قد تسبب اهتزاز المكنات الترددية أو الدوّارة وذلك بتركيبات خاصة تؤدى إلى اتزانها .

مخرطة[هندسة ميكانيكية]
engine lathe [MECH ENG]
مكنة لتشغيل أسطح الأجسام الدورانية (كالأسطوانات) بأشكال مختلفة أولتجويفها .

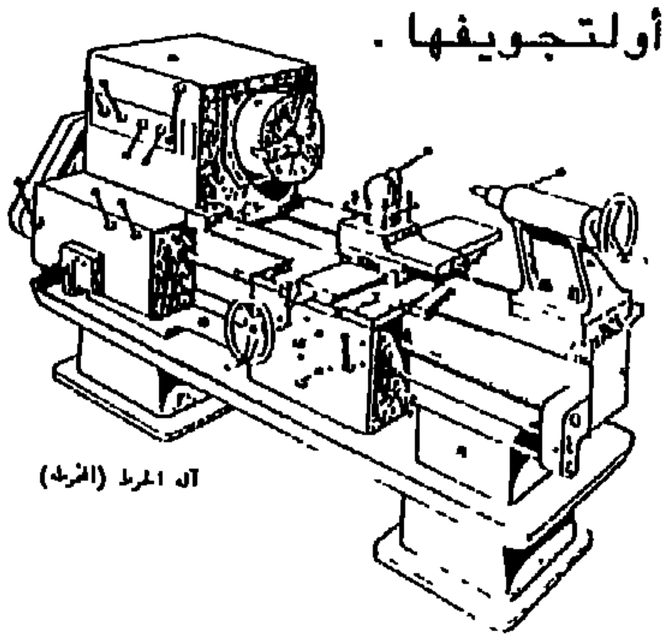
آلة المرط (المخرطة)

أداء محرك[هندسة ميكانيكية]
engine performance [MECH ENG]
العلاقة بين قدرة المحرك وسرعة دورانه واستهلاكه للوقود أو المائع فى الظروف المحيطة التى يعمل فيها.

حد الصمود [هندسة ميكانيكية]
endurance limit [MECH ENG]
جهد صمود المادة أو تحملها للأحمال الدينامية المتكررة .

نسبة الصمود = نسبة الكلال [هندسة ميكانيكية]
endurance ratio=fatigue ratio [MECH ENG]
النسبة بين جهد حد الصمود لملايين الدورات من الجهد المتردد وبين جهد مقاومة الشد للمادة .

طاقة [هندسة ميكانيكية]
energy [MECH ENG]
القدرة على أداء شغل ، ومنها الطاقة الحرارية والطاقة الكهربية والطاقة النووية وطاقة الحركة وطاقة الوضع .

كفاءة تحويل الطاقة [هندسة ميكانيكية]
energy conversion efficiency [MECH ENG]
كفاءة تحويل طاقة مادة التشغيل إلى شغل.

الضاغط الممثل للطاقة [ميكانيكا موائع]
energy head [FL MECH]
عُلو خط المال الهيدرولى عند أى مقطع يمر به سائل .

مِقْطَع تفريز طرفى [هندسة ميكانيكية]
end mill [MECH ENG]
سكين تفريز تقع أسنان القطع به على جبهته ويستعمل سطحه الجانبى لقطع الأخاديد والمجارى .

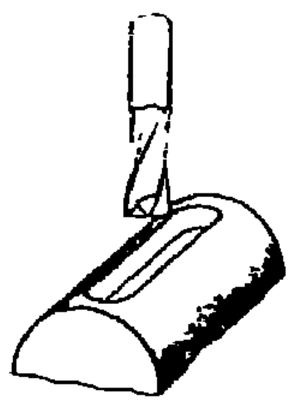

تفريز وجهى [هندسة ميكانيكية]
end milling [MECH ENG]
تفريز باستخدام عُدَّة قطع تكون حدودها محيطية وجهية .

خلوص (بوش) محورى [هندسة ميكانيكية]
end play [MECH ENG]
حركة محورية لعمود تنشأ بسبب وجود خلوص بين العمود ونهاية محمله.

خلوص جبهى [هندسة ميكانيكية]
end relief [MECH ENG]
الزاوية المحصورة بين جبهة عُدَّة القطع وبين المستوى المماس لسطح المشغولة عند تلامسه مع الحد القاطع .

زاوية خلوص الطرف
[هندسة ميكانيكية]
end clearance angle
[MECH ENG]

الزاوية المحصورة بين مستوى جانب عُدَّة القطع عند طرفها وبين المستوى الموازى لاتجاه القطع (المماس للمشغولة).

زاوية القطع الحافيَّة
[هندسة ميكانيكية]
end cutting edge angle
[MECH ENG]

زاوية التقعر الواقعة بين وجه حافة مقطع التفريز الوجهى وبين المستوى الموازى لسطح المشغولة .

لا تمركز حد التغذية
[هندسة ميكانيكية]
end-feed centerless
[MECH ENG]

عملية تجليخ لاتمركزى تُغذَّى فيه المشغولة بمرورها بين حجر التجليخ وحجر التحكم .

وصلة تراكبية مستوية
[هندسة ميكانيكية]
end lap [MECH ENG]

وصلة بين جزءين متراكبين وذلك بإزالة نصف ثخانة طرف كل جزء وتركيب أحدهما فوق الآخر ليستوى سطحا الجزءين .

شدة الانبعاث [ديناميكا حرارية]
emittance [THERMO]

القدرة المشعة من وحدة المساحة من سطح مشع . تعرف أيضاً بقدرة الإشعاع.

مُسْتَحْلِب [هندسة ميكانيكية]
emulsifier [MECH ENG]

١ – مزيج من مواد تضاف إلى السوائل تستخدم لكشف العيوب (الشروخ) السطحية فى المشغولات بالتغلغل ، وتجعل السوائل المتغلغلة قابلة للإزالة بالغسل .

٢ – سوائل تستخدم لتزليق وتبريد حد عُدَّة التشغيل القاطعة .

وسيط مُسْتَحْلِب [هندسة ميكانيكية]
emulsifying agent
[MECH ENG]

مادة تضاف لزيادة استقرار تثبيت سائل فى آخر .

مُسْتَحْلَب [هندسة ميكانيكية]
emulsion [MECH ENG]

مزيج من سائلين أحدهما معلق فى الآخر .

مُسْتَحلَب تنظيف [هندسة ميكانيكية]
emulsion cleaner[MECH ENG]

منظف يتكون من مذيبات عضوية موزعة فى وسط مائى بواسطة عامل استحلاب .

اسطمبة تسنيم [هندسة ميكانيكية]
embossing die [MECH ENG]
قالب تشكيل بالكبس لإنتاج أسطح بها نقوش بارزة .

تقصف [هندسة ميكانيكية]
embrittlement [MECH ENG]
انخفاض فى مطيلية المعادن بسبب تغيرات فيزيقية أو كيميائية.

سنفرة (صنفرة) [هندسة ميكانيكية]
emery [MECH ENG] .
حبيبات معدنية من الكورندم (الياقوت) أو أكسيد الألومنيوم تستخدم كمادة ساحجة ، وتلصق عادة على شريط من القماش أو الورق أو صحائف منهما .

عجلة صنفرة [تصميم هندسى]
emery wheel [DES ENG]
عجلة تجليخ ملصق على سطحها طبقة من مسحوق الصنفرة الساحجة وتستعمل فى التجليخ أو الصقل .

انبعاثية [ديناميكا حرارية]
emissivity [THERMO]
نسبة الإشعاع من سطح ما إلى إشعاع جسم أسود مثالى عند نفس درجة الحرارة .

ترس ناقصى [هندسة ميكانيكية]
elliptic gear [MECH ENG]
تركيبة من مسننين كل منهما على هيئة قطع ناقص ويدور كل مسنن حول أحدى بؤرتيه .

نابض قِطْع ناقص [تصميم هندسى]
elliptic spring [DES ENG]
نابض مصنوع من خوص الصلب متصل بعضها ببعض على شكل يقرب من شكل قِطْع ناقص .

مدار ناقصى [ميكانيكا]
elliptical orbit [MECH]
تحرك جسم فى مسار على هيئة قطع ناقص .

استطالة بالشد [هندسة ميكانيكية]
elongation, tensile [MECH ENG]
زيادة فى الطول العيارى لعينة الشد مقاسة عقب كسرها .

تصنيف الحبيبات (متالورجيا المساحيق) [هندسة ميكانيكية]
elutriation [MECH ENG]
تصنيف حجم حبيبات المسحوق بطريقة التعويم بتيار غاز أو سائل .

تسنيم [هندسة ميكانيكية]
embossing [MECH ENG]
تشكيل سطح ما بنقش أشكال بارزة عليه .

استخلاص كهربائى
[هندسة ميكانيكية]
electrowinning [MECH ENG]

استخلاص المعادن من غفلها بطريقة كهركيميائية .

عناصر مسار قذيفة[ميكانيكا]
elements of the trajectory [MECH]

عناصر مسار قذيفة مثل زاوية الانطلاق وأقصى ارتفاع وزاوية السقوط وغيرها.

سطح توجيه رافع[هندسة طيران]
elevator [AERO ENG]

السطح المفصلى الخلفى الذى يحدث الاستقرار الطولى لطائرة ويستخدم للحصول على عزوم طولية للتحكم فى زاوية الارتفاع .

زاوية سطح توجيه رافع
[هندسة طيران]
elevator angle [AERO ENG]

الإزاحة الزّاويّة لسطح توجيه رافع عن الوضع الحيادى وتعتبر هذه الزاوية موجبة عندما تكون الحافة الخلفية لسطح التوجيه الرافع أسفل الوضع الحيادى وسالبة عندما تكون أعلاه .

التأثير التقبضى الكهربائى
[هندسة ميكانيكية]
electrostrictive effect [MECH ENG]

انفعال تبادلى انعكاسى مرن تبديه بعض المواد البلّورية عند تعرضها لمجال كهربائى ، ولا يتوقف اتجاه الانفعال على قطبية المجال الكهربائى .

دفع كهرحرارى[هندسة طيران]
electrothermal propulsion [AERO ENG]

دفع سفينة فضاء بنفث غاز مثل الهيدروجين أو ماشابهه بعد تسخينه لدرجة حرارة عالية بقوس كهربائى وانسيابه متمدداً فى خلال منفث بسرعات عالية .

قصدرة كهربائية[هندسة ميكانيكية]
electrotinning [MECH ENG]

طلاء المشغولات بالقصدير بالترسيب الكهربائى .

تأثير كهرلزج[ميكانيكا موائع]
electroviscous effect [FL MECH]

تغير لزوجة سائل ما بتأثير مجال كهرستاتيكى قوى .

محرك كهرنبضى [هندسة ميكانيكية]
electropulse engine
[MECH ENG]

محرك تفريغ كهربائى تنشأ نتيجة له مجالات كهربائية ومغنطيسية شديدة لفترات تتراوح بين ميكروثانية إلى بضعة ملّى ثوان من الثانية وتدفع القوة الكهرمغنطيسية الناتجة عن ذلك البلازما فتعجل انسيابها .

تذرية كهرستاتية [هندسة ميكانيكية]
electrostatic atomization
[MECH ENG]

تذرية تُعَرَّض فيها نافورة أو غشاء من السائل لمجال كهربائى يؤدى إلى تذريته إما بفعل الشحنات الحرة السطحية وإما بالاستقطاب .

فصل إلكتروستاتى
[هندسة ميكانيكية]
electrostatic separation
[MECH ENG]

طريقة لفصل المواد بإسقاطها بين إلكترودين أحدهما موجب والآخر سالب ويدوران فى اتجاهين متضادين ، وتسقط المواد غير المتنافرة فى المستوى الرأسى ، أما المواد القابلة للتنافر فتتجمع فى موقع متقدم بعيداً عن ذلك المستوى الرأسى .

خدمات الرسائل الإلكترونية
Electronic Message Service
[EMS]

تبادل الرسائل إلكترونياً بين أجهزة نقل الصورة أو بين أجهزة معالجة النصوص أو بين النهايات الطرفية وغيرها من أجهزة الاتصال التى تعتمد على الحاسب .

تشريد (هجرة) [هندسة ميكانيكية]
electrophoresis[MECH ENG]

انتقال شحنة غروانية مشحونة أو كم جزيئى كبير من المواد فى مجال كهربائى .

طلاء كهربائى [هندسة ميكانيكية]
electroplating [MECH ENG]

ترسيب كهربائى للفلزات (أو الأشابات) بشكل تلاصقى على سطح مشغولة فلزية تمثل المهبط .

تلميع (صقل) إلكتروليتى
[هندسة ميكانيكية]
electropolishing
= electrolytic brightening
[MECH ENG]
(*electrolytic brightening* : انظر)

دفع كهرمغنطيسى [هندسة طيران]
electromagnetic propulsion [AERO ENG]
دفع لمركبات الطيران يتولد بتعجيل البلازما بالتأثير الكهرومغنطيسى .

سلسلة الدفع الكهربائى [هندسة ميكانيكية]
electromotive series [MECH ENG]
قائمة عناصر ، تشمل غالباً الفلزات والهدروجين مرتبة ترتيباً تنازلياً وفق جهد تأكسدها .

مركب إلكترونى [هندسة ميكانيكية]
electron compound [MECH ENG]
تعبير يستخدم لوصف الأطوار البينية لمنظومة الفلزات التى لها نفس البنية البلّورية ونفس نسبة عدد إلكترونات التكافؤ إلى عدد الذرات . وعلى هذا الأساس فإن المركبات $Cu_5 Sn$ Fe , $Cu_3 Al$, $Cu Zn$ تعتبر مركبات إلكترونية إذ تكون Fe Al بنيتها البلّورية مكعبة بتمركز فى وسطها ، والنسبة الإلكترونية الذرية لها هى ثلاثة إلى اثنين .

وسيلة أمان إلكترونية للهب [هندسة ميكانيكية]
electronic flame safeguard [MECH ENG]
قطب يستخدم فى منظومة احتراق لاستشعار لهب الحارق الرئيسى يقطع تدفق الوقود عند انطفاء اللهب .

مسحوق إلكتروليتى (متالورجيا المساحيق) [هندسة ميكانيكية]
electrolytic powder [MECH ENG]
مسحوق ينتج بالترسيب الإلكتروليتى أو مسحوق المواد المرسبة بالكهرباء .

حماية إلكتروليتية [هندسة ميكانيكية]
electrolytic protection = cathodic protection [MECH ENG]
وقاية معدن من التآكُّل جزئياً أو كلياً بجعله كاثوداً فى محلول إلكتروليتى ، وترسب الطبقة الواقية عن طريق مرور تيار كهربائى خلال المحلول .

تشغيل بالكهرباء [هندسة ميكانيكية]
electromachining[MECH ENG]
تشغيل بالتفريغ الكهربائى وذلك بإزالة أجزاء من مشغولة معدنية بقوس كهربائى .

قابض كهرمغنطيسى [هندسة ميكانيكية]
electromagnetic clutch [MECH ENG]
قابض يتقارن بالتأثير المغنطيسى بين موصلات مثل قابض مائع مغنطيسى ومسحوق، وقابض التيارات الدوّامية وقابض التخلفية .

تشغيل إلكتروليتى
[هندسة ميكانيكية]
electrolytic machining
[MECH ENG]

تآلف بين عمليتى التجليخ والتشغيل الكهربائى ، وتتم باستخدام عجلة ساحجة ترتبط حبيباتها الساحجة (عادة من الألماس) برابط معدنى ، وتمثل هذه العجلة الكاثود وتتصل كهربائياً عن طريق الغمر فى محلول إلكتروليتى بالمشغولة التى تمثل الأنود ، وتتولى الحبيبات الساحجة عملية التجليخ وتُكَوِّن فى نفس الوقت عناصر عازلة تسمح بالتشغيل الكهربائى من خلال الإلكتروليت .

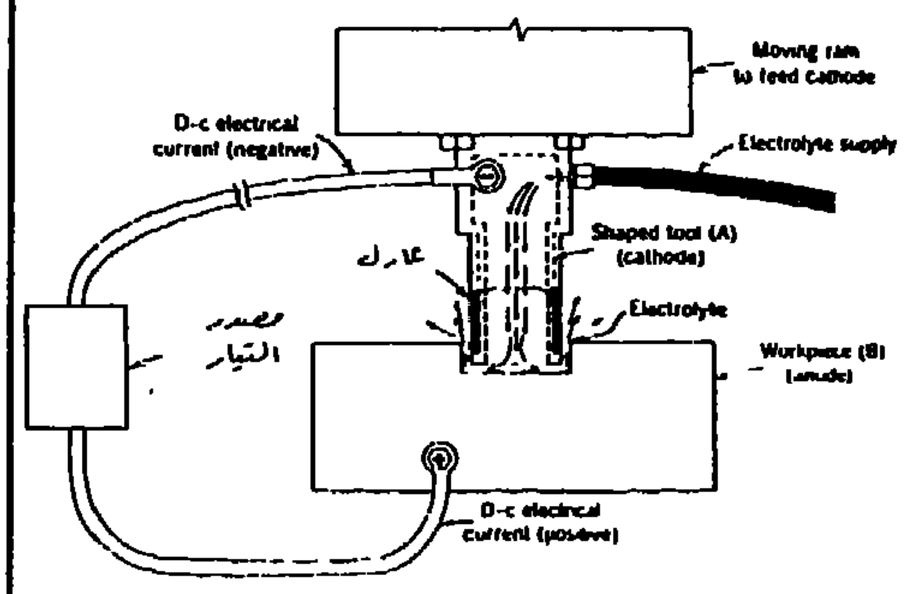

تنظيف إلكتروليتى
[هندسة ميكانيكية]
electrolytic pickling
[MECH ENG]

تنظيف المشغولات باستخدام التيار الكهربائى حيث تتصل المشغولات بأحد الإلكترودين .

نحاس إلكتروليتى
[هندسة ميكانيكية]
electrolytic copper
[MECH ENG]

نحاس منقى بالترسيب الإلكتروليتى، ويشمل ذلك المرسبات الكاثودية للنحاس الكاثودى أو المصبوبات الدقيقة المشكلة بالصهر الكاثودى .

ترسيب إلكتروليتى=ترسيب كهربائى
[هندسة ميكانيكية]
electrolytic deposition
= electro deposition
[MECH ENG]

(انظر : نحاس إلكتروليتى
(*electrolytic copper*

تجليخ إلكتروليتى
[هندسة ميكانيكية]
electrolytic grinding

عملية تجمع بين التجليخ والتشغيل الكهركيميائى ، يكون حجر التجليخ فيها هو (كاثود) ويلامس المشغولة باعتبارها (أنود) والاثنان مغموران فى سائل إلكتروليتى .

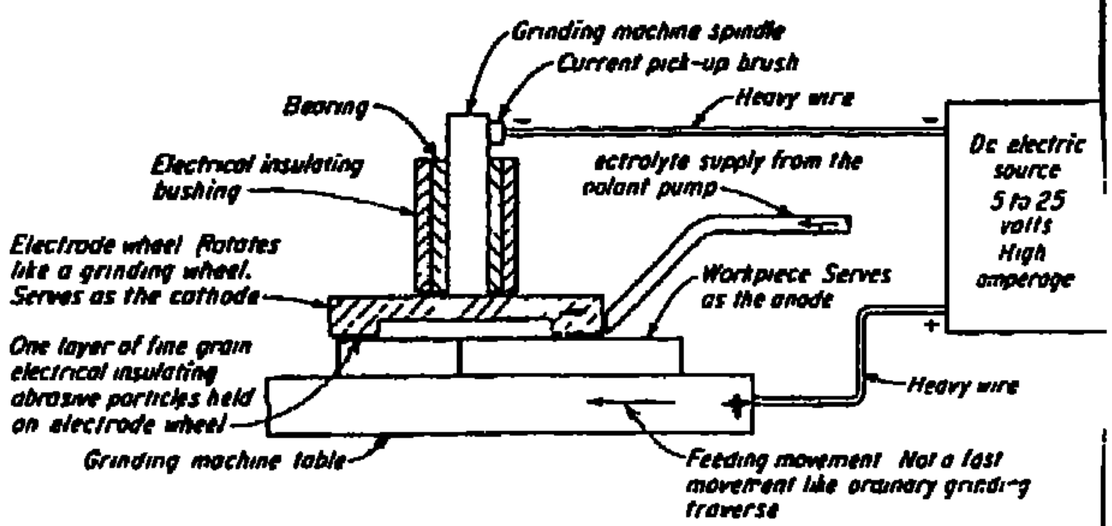

تحليل كهربائى [هندسة ميكانيكية]
electrolysis [MECH ENG]
تحليل كيميائى ينشأ عن مرور تيار كهربائى خلال محلول إلكتروليتى .

إلكتروليت
electrolyte [MECH ENG]
١ – موصل أيونى .
٢ – سائل أو محلول موصل للتيار الكهربائى .

صقل إلكتروليتى [هندسة ميكانيكية]
electrolytic brightening [MECH ENG]
تحسين نعومة أسطح المشغولات بأسلوب الإذابة عند الأنود ، إذ تبلغ شدة التيار قيمتها العظمى عند الحواف وبالتالى معدل الإذابة .

خلية إلكتروليتية [هندسة ميكانيكية]
electrolytic cell[MECH ENG]
تركيبة تتكون من وعاء يحتوى على إلكتروليت وبه إلكترودات ، يتم فيها تحليل أو تحلل بالكهرباء .

تنظيف إلكتروليتى [هندسة ميكانيكية]
electrolytic cleaning [MECH ENG]
تنظيف المشغولات من العوالق بالتحلل الكهربائى ، وتكون المشغولة فى هذه العملية أحد الإلكترودين ويكون الإلكتروليت قلوياً فى المعتاد .

انزلاق الإلكترود [هندسة ميكانيكية]
electrode skid [MECH ENG]
انزلاق الإلكترود على سطح المشغولة عند لحامها بالمقاومة الكهربائية سواء كان لحام بقعة أو خطياً أولحام بروزات.

مائع كهربائى [ميكانيكا موائع]
electrofluid [FL MECH]
مائع نيوتونى يمكن تعديل خواص انسيابه إلى خواص لزجة لدنة بإضافة مجال كهربائى .

تشكيل بالترسيب الكهربائى [هندسة ميكانيكية]
electroforming [MECH ENG]
تصنيع مكونات بالترسيب الكهربائى على قالب يمكن نزعه .

جلفنة (طلاء) كهربائية [هندسة ميكانيكية]
electrogalvanizing [MECH ENG]
ترسيب كهربائى لطبقة من الزنك على سطح مشغولات الحديد أو الفولاذ .

طلاء لاكهربائى [هندسة ميكانيكية]
electroless plating [MECH ENG]
طلاء بالغمر يقوم فيه وسيط كيميائى بتحويل أيونات الفلز إلى فلز.

كبل الإلكترود [هندسة ميكانيكية]
electrode cable [MECH ENG]
السلك الذى يوصل التيار الكهربائى إلى الإلكترود .

ترسيب الإلكترود [هندسة ميكانيكية]
electrode deposition
[MECH ENG]
وزن معدن اللحام المترسب من وحدة طول الإلكترود .

قوة الإلكترود [هندسة ميكانيكية]
electrode force [MECH ENG]
القوة المؤثرة على الإلكترودين فى لحام البقعة أو اللحام الخطى أو البروزات.

وصلة الإلكترود [هندسة ميكانيكية]
electrode lead [MECH ENG]
موصل تيار اللحام بين مصدره ومقبض الإلكترود .

ترسيب كهربائى [هندسة ميكانيكية]
electrodeposition
[MECH ENG]
ترسيب مادة ما على إلكترود بإمرار تيار كهربائى خلال محلول إلكتروليتى.

جهد الإلكترود (القطب)
[هندسة ميكانيكية]
electrode potential
[MECH ENG]
الجهد المقيس لنصف خلية مقارناً بجهد نصف خلية عيارية (قياسية) .

سلسلة كهركيميائية
[هندسة ميكانيكية]
electrochemical series
[MECH ENG]
ثبت (قائمة) العناصر مرتبة حسب وضعها النمطى بالنسبة لجهدها القطبى . ويستخدم تعبير التسلسل الجلفانى مرادفاً له فى دراسة الحت .

ديناميكا حرارية كهركيميائية
[ديناميكا حرارية]
electrochemical
thermodynamics[THERMO]
علم تطبيق قوانين الديناميكا الحرارية على المنظومات الكهركيميائية .

إلكترود (القطب) [هندسة ميكانيكية]
electrode [MECH ENG]
١ – (فى اللحام بالقوس الكهربائى) الساق الحامل للتيار ويتولد بينه وبين المشغولة أو ساق آخر قوس اللحام ، وقد يستخدم هذا الإلكترود أو لا يستخدم كمادة حشو لوصلة اللحام .
٢ – (فى لحام المقاومة الكهربائية) الساق الحاملة للتيار ويتولى الضغط على المشغولة ، ويكون شكلها إما على هيئة قضيب أو عجلة تدور أو أسطوانة أو لوح أو ماسك أو ظرف .

مرفاع رص [هندسة ميكانيكية]
electric stacker [MECH ENG]
مرفاع ترفع عربته وتخفض بواسطة ونش كهربائى يعمل ببطارية .

تشغيل بالتفريغ الكهربائى
[هندسة ميكانيكية]
electrical discharge machining [MECH ENG]
تشغيل يتم بإزالة جسيمات معدنية من المشغولات بواسطة شرارة كهربائية تولد فى مائع عازل .

تفتيت كهربائى [هندسة ميكانيكية]
electrical disintegration [MECH ENG]
تفتيت أجزاء معدنية باستخدام شرارة كهربائية فى الهواء ، وتستخدم أساساً لإزالة أجزاء العدد المكسورة مثل ذكور اللولبة والمثاقب .

كهرباء [هندسة ميكانيكية]
electricity [MECH ENG]
الطاقة الناتجة من سريان الإلكترونات فى الموصلات .

تحات كهركيميائى
[هندسة ميكانيكية]
electrochemical corrosion [MECH ENG]
تآكُّل يحدث فى أسطح المواد المعدنية عند مرور تيار بين مساحات كاثودية(مهبطية) وأخرى أنودية (مصعدية) .

كابح كهربائى [هندسة ميكانيكية]
electric brake [MECH ENG]
كابح يولد فيه ضغط أقراص الكبح على العضو الدوّار بتأثير كهرمغنطيسى .

قارن كهربائى [هندسة ميكانيكية]
electric coupling[MECH ENG]
قارن يصل عمودين لنقل الحركة الدوّارة بينهما بتأثير مجال مغنطيسى.

منشأة توليد كهرباء
[هندسة ميكانيكية]
electric power plant
[MECH ENG]
منشأة لتوليد الكهرباء وذلك بتحويل أحد أنواع الطاقة الأولية إلى كهرباء مثل المحطات المائية أو الحرارية أو النووية .

منظومة توليد طاقة كهربائية
[هندسة ميكانيكية]
electric power system
[MECH ENG]
مجموعة مترابطة من المعدات والدوائر لتوليد الطاقة الكهربائية ونقلها وتحويلها وتوزيعها .

دفع كهربائى [هندسة طيران]
electric propulsion
[AERO ENG]
الدفع الذى يتكون فيه وسيط الدفع من جسيمات يتم تعجيلها بواسطة مجال كهرمغنطيسى .

اهتزاز جسم مرن [ميكانيكا]
elastic vibration [MECH]
حركة اهتزازية متواصلة لجسم جامد بتأثير قوة دورية القصور الذاتى للجسم .

موجات مرنة [هندسة ميكانيكية]
elastic waves [MECH ENG]
اهتزازات ميكانيكية تتولد فى وسيط مرن دون اضمحلال .

مرونة [هندسة ميكانيكية]
elasticity [MECH ENG]
خاصية استرداد المادة تماماً لأبعادها وشكلها الأصليين بعد إزالة الجهد عنها .

لدونة مرنة [هندسة ميكانيكية]
elastoplasticity [MECH ENG]
حالة تحميل مادة ما بجهد يفوق حد مرونتها لكنه لا يصل إلى كسرها .

كوع [تصميم هندسى]
elbow [DES ENG]
وصلة أنبوبية محنية بزاوية ما لتصل خطى أنابيب متزاويين .

غلاية كهربائية [هندسة ميكانيكية]
electric boiler [MECH ENG]
مُوَلِّد للبخار أو لغلى الماء بمسخن كهربائى .

حد المُرونة [هندسة ميكانيكية]
elastic limit [MECH ENG]
أقصى جهد تسترد المادة عند إزالته شكلها وأبعادها الأصليين دون أى انفعال متبقٍ .

مُعامل المرونة [هندسة ميكانيكية]
elastic modulus = modulus of elasticity [MECH ENG]
النسبة بين الجهد والانفعال فى حدود المرونة ، ويساوى ميل خط المرونة على خط الانفعال بالمخطط البيانى .

طاقة وضع جسم مرن [ميكانيكا]
elastic potential energy [MECH]
مقدرة جسم على بذل شغل فى أثناء عودته لشكله الأصلى بعد تشوهه .

نسبة المرونة [ميكانيكا]
elastic ratio [MECH]
نسبة جهد حد المرونة لمادة ما إلى أقصى جهد لمقاومتها .

طاقة الانفعال المرن
[هندسة ميكانيكية]
elastic strain energy
[MECH ENG]
الشغل المبذول فى تشكيل جسم ما داخل حد المرونة ، ويُسْتَرد ثانية فى صورة شغل أو حرارة عند إزالة الحمل .

ثوابت المرونة [هندسة ميكانيكية]
elastic constants[MECH ENG]

هى معاملات المرونة فى إجهادات الشد أو الضغط أو القص وكذلك نسبة " بواسون " .

منحنى مرن [ميكانيكا]
elastic curve [MECH]

الشكل المنحنى للخط الطولى الذى تقع عليه المراكز المتوسطة لعتب ما عندما تكون الأحمال العرضية المؤثرة عليه قد سببت جهوداًمرنة .

تشوه مرن [هندسة ميكانيكية]
elastic deformation
[MECH ENG]

تغير فى أبعاد المشغولات وفى شكلها أو فيهما معاً ، يصحب إجهادها فى حدود المرونة . ويزول هذا التغير بمجرد إزالة الجهد .

إخفاق مرن[ميكانيكا]
elastic failure [MECH]

إخفاق جسم مرن فى استرداد حجمه وشكله الأصلى بعد رفع الجهد عنه .

تخلفية المرونة [هندسة ميكانيكية]
elastic hysteresis
[MECH ENG]

الانفعال المتخلف فى جسم مرن بعد إزالة التحميل داخل حد المرونة ، وهو ضئيل جداً .

ساق طارد [هندسة ميكانيكية]
ejector rod [MECH ENG]

قضيب يستخدم لدفع المنتج بعد تشكيله .

شفط " إكمان " [ميكانيكا موائع]
Ekman sucking [FL MECH]

ظاهرة جدارية تحدث لمائع فى وعاء دوّار حيث ينسحب المائع القريب من القاع نحو حافة الوعاء .

ارتداد لاحق مرن [هندسة ميكانيكية]
elastic after effect
[MECH ENG]

رجوع الانفعال المرن وهو ضئيل نسبياً ، يتبع تخفيض الحِمل أو إزالته عن الجزء المحمل .

انبعاج مرن[ميكانيكا]
elastic buckling [MECH]

انحراف مستعرض فجائى لعمود ، بتأثير حمل محورى حرج مع بقاء الإجهادات بالعمود داخل حد المرونة .

تصادم مرن[ميكانيكا]
elastic collision [MECH]

تصادم بين أجسام مرنة يبقى فيه مجموع طاقة الحركة للمجموعة قبل التصادم مساوياً لمقداره بعد التصادم .

ب – زاوية توجيه الرائش والناشئة عن شكل أداة القطع .

المؤثر [تحكم]
effector[CONT SYS]

محرك أو ملف كهربائى أو مكبس هيدرولى يرسل الأوامر إلى مُشَغِّل عن بعد ليحولها إلى حركة معينة .

كبسولة قذفية [هندسة طيران]
ejection capsule [AERO ENG]

حجيرة يمكن قذفها لفصلها عن طائرة أو مركبة فضاء ، لتهبط إلى الأرض بمعاونة مظلة .

قاذف – لافظ [هندسة ميكانيكية]
ejector [MECH ENG]

نبيطة تضخ مائعاً يستعمل قوة تنجم عن نفث عالى السرعة لمائع آخر .

نصف الطارد (صب بالقوالب)
[هندسة ميكانيكية]
ejector, half [MECH ENG]

جزء الاسطمبة المتحرك الذى يحتوى بنوز (ج بنز) طرد المنتج بعد صبه .

قص الزعانف [هندسة ميكانيكية]
edging [MECH ENG]

إزالة البروزات الحافيَّة من المشغولات المشكلة بقوالب (اسطمبات) الحدادة .

المساحة الفعَّالة للتصرف [تصميم هندسى]
effective discharge area [DES ENG]

مساحة اسمية لمقطع انسياب مائع ما تستخدم لحساب معدل انسيابه .

الخط الفعَّال للقاذف [ميكانيكا]
effective launcher line [MECH]

المسار الذى يتبعه صاروخ منطلق من طائرة إذا لم يتأثر بالجاذبية الأرضية .

الخطوة الفعَّالة [هندسة طيران]
effective pitch [AERO ENG]

المسافة التى تقطعها طائرة فى مسار طيرانها والمناظرة للفة واحدة للمروحة .

جرف فعَّال [هندسة ميكانيكية]
effective rake [MECH ENG]

أ – الزاوية المحصورة بين سطح أداة القطع (المار به الرائش) والمستوى العمودى على المشغولة عند حد القطع .

انخلاع حافيّ [هندسة ميكانيكية]
edge dislocation[MECH ENG]

اختلاف انتظام صف من الذرات على طول حافة مستقيمة فى البنية البلّورية .

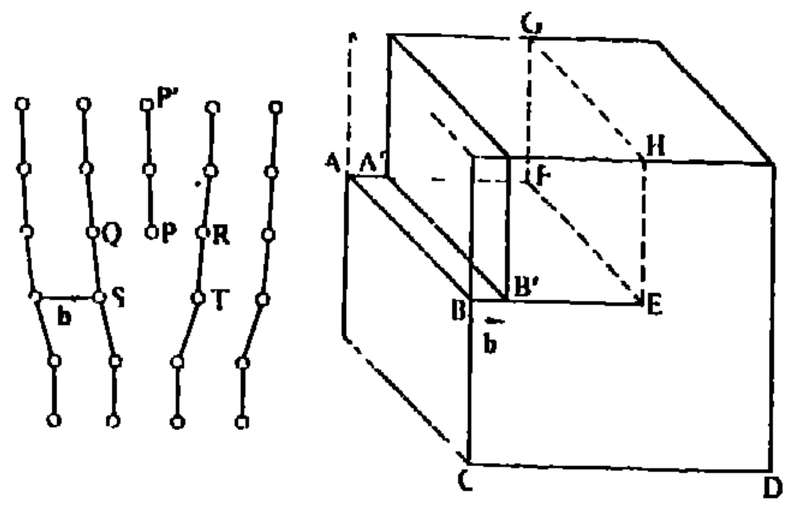

وصلة حواف [هندسة ميكانيكية]
edge joint [MECH ENG]

وصلة بين حافتين أو أكثر لجزأين متوازيين .

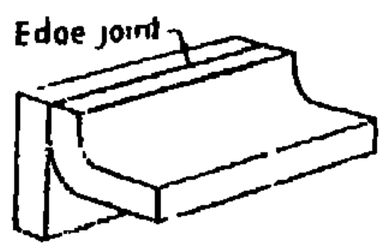

جزء التحديد فى القالب (حدادة) [هندسة ميكانيكية]
edger(forging)[MECH ENG]

جزء القالب (الاسطمبة) الذى يوزع المعدن فى أجزاء بحيث يقرب شكلها من الشكل المطلوب تشكيله بالحدادة .

انتشار دُوّامى [ميكانيكا موائع]
eddy diffusion [FL MECH]

انتشار يحدث فى انسياب مضطرب لمائع ما .

طاقة الحركة الدُوّامية [ميكانيكا موائع]
eddy kinetic energy [FL MECH]

طاقة الحركة لمُرَكّبة الانسياب المنحرفة عن الاتجاه الرئيسى للمائع .

مقاومة دُوّامية [ميكانيكا موائع]
eddy resistance [FL MECH]

مقاومة لحركة سفينة ناتجة عن دُوّامات الماء المتولدة على بدنها .

سرعة دُوّامية [ميكانيكا موائع]
eddy velocity [FL MECH]

الفرق بين السرعة المتوسطة لانسياب مائع والسرعة اللحظية عند نقطة ما به.

لزوجة دُوّامية [ميكانيكا موائع]
eddy viscosity [FL MECH]

الانتقال المضطرب للزخم (كمية التحرك) بين الدوّامات الذى يسبب احتكاكاً داخلياً بالمائع يناظر اللزوجة فى الانسياب الرقائقى ولكنه أكبر .

دوّامة [هندسة ميكانيكية]
eddy[MECH ENG]
حركة دائرية لمائع لاختلاف الضغط .

دُوّامة [ميكانيكاموائع]
eddy[FL MECH]
حركة دُوّامية لمائع ما مخالفة لاتجاه التيار الرئيسى فتضعفه .

كابح بتيارات دُوّامية
[هندسة ميكانيكية]
eddy-current brake
[MECH ENG]
مكبح كهرمغنطيسى لقياس عزم دوران المحركات بتأثير التيارات الكهردُوّامية .

قابض بتيارات دُوّامية
[هندسة ميكانيكية]
eddy-current clutch
[MECH ENG]
نوع من القوابض الكهرمغنطيسية ينقل عزم الدوران بواسطة تيارات دُوّامية مُوَلَّدة بمجال مغنطيسى ناتج عن مرور تيار كهربائى مستمر فى ملف مركب على العضو الدوّار .

اختبار بالتيارات الدُوّامية
[هندسة ميكانيكية]
eddy-current testing
[MECH ENG]
طريقة فحص غير متلفة لاكتشاف عيوب المشغولات بتوليد تيار كهربائى دُوّامى حثّى فيها واستشعار التيار المتولد فى ملف خاص .

لا تمركزية (إكسنتريكية)
[هندسة ميكانيكية]
eccentricity[MECH ENG]
ترحيل مركز التأثير عن المركز الهندسى للدوران لتوليد حركة مرفقية (ترددية) .

لاتمركزية (إكسنترية) [ميكانيكا]
eccentricity[MECH]
تزحزح المركز الهندسى لجسم دَوّار عن محور دورانه .

تابع الصدى [هندسة طيران]
echo satellite[AERO ENG]
بالون قطره حوالى ثلاثين متراً سطحه مغطى بالألومنيوم ، موضوع فى مدار ليعكس إشارات الموجات الدقيقة (ميكرو) التى يتلقاها من جهاز إرسال ويبثها إلى أجهزة استقبال فيما وراء الأفق .

علم البيئة [هندسة ميكانيكية]
ecology[MECH ENG]
دراسة العلاقة بين الإنسان والحيوان ومحيطهما .

مُوَفّرة [هندسة ميكانيكية]
economizer[MECH ENG]
مبادل حرارة قسرى مكون من مجموعة من الأنابيب لنقل الحرارة بالحمل من غازات المدخنة إلى ماء تغذية المرجل المنساب فى داخل تلك الأنابيب لرفع كفاءة المرجل .

و تكوينات التربة والصخور والحصول على بيانات عن المحيطات .

حدبة (كامة) لاتمركزية
[هندسة ميكانيكية]
eccentric cam [MECH ENG]
حدبة أسطوانية غير متمركزة مع محور الدوران .

مكبس لا تمركزى (إكسنتريكى)
[هندسة ميكانيكية]
eccentric press[MECH ENG]
مكبس ميكانيكى يحرك زلاقته قرص لا تمركزى .

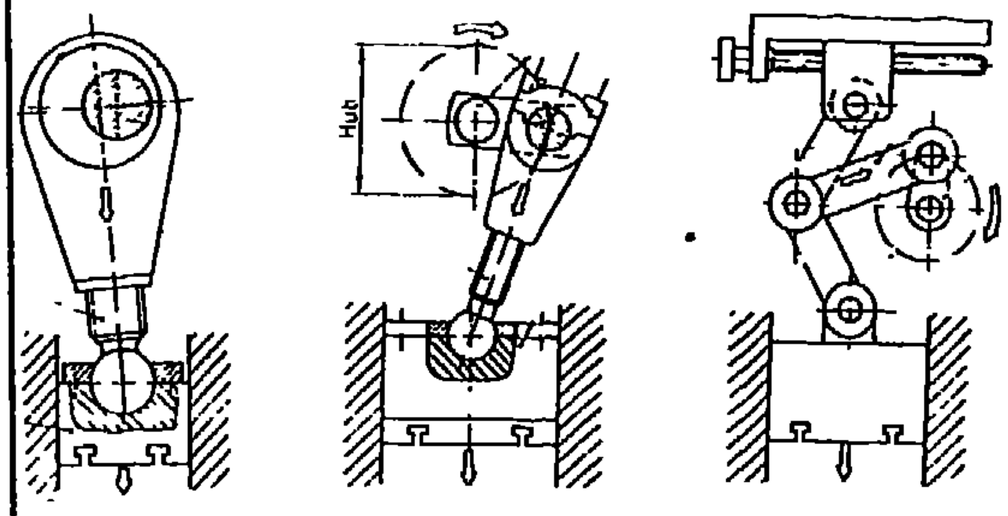

محرك بدَوّار لاتمركزى
[هندسة ميكانيكية]
eccentric rotor engine
[MECH ENG]
محرك دورانى مثل محرك " فانكل " يُدار عموده بواسطة دَوّار غير متمركز مع هذا العمود . (نسبة إلى المهندس الألمانى "فليكس فانكل")

E

تَكَوُّن صُوَانىّ [هندسة ميكانيكية]
earing[`MECH ENG]
حواف بارزة تشبه صوان الأذن ، تتكون حول قمة الأجزاء المشكلة بالسحب ، ويسببها اختلاف الخواص الاتجاهية للألواح المشكلة .

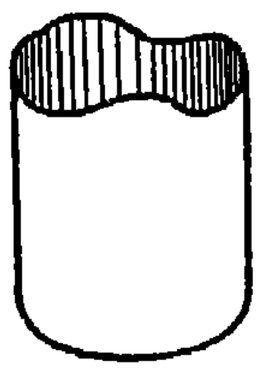

تابع لدراسة الموارد الأرضية
[هندسة طيران]
earth resources technology satellite (E R T S)
[AERO ENG]
قمر اصطناعى مصمم أساساً لاستكشاف الموارد الطبيعية للأرض ، ومن وظائفه أخذ الصور وفهرسة الموارد المائية ومسح المحاصيل والغابات وتعيين تلوث الهواء

السكّن [تصميم هندسى]
dwell [DES ENG]

جزء جانبية الكامة الذى يبقى عنده التابع ساكناً لفترة زمنية .

نافذ صبغى [هندسة الإنتاج]
dye penetrant [PRD ENG]

سائل ملون ينفذ بالخاصة الشعرية ، يسهل رؤيته فى الضوءِ العادى ، ويستخدم فى الكشف عن الشروخ السطحية فى المشغولات .

زحف دينامى [هندسة الإنتاج]
dynamic creep [PRD ENG]

زحف (تشكل المادة مع الزمن) يحدث بتأثير حمل متراوح (يتغير) أو درجة حرارة متراوحة .

ديناميكا [هندسة ميكانيكية]
dynamics [MECH ENG]

فرع من العلم يعنى بحركة الأجسام تحت تأثير القوى .

دينامومتر - كابحة (مقياس العزم) [هندسة ميكانيكية]
dynamometer [MECH ENG]

نبيطة يقاس بها عزم القوة المؤثرة فى مكنة أو قدرتها من خلال كبح الدوران .

دور الومين [هندسة الإنتاج]
duralumin [PRD ENG]

أشابة (سبيكة) ألومنيوم قابلة للتصليد بالتعتيق ، وتحتوى على عناصر النحاس والمنجنيز بالإضافة إلى المغنسيوم أو السليكون.

فترة-بقاء [هندسة ميكانيكية]
duration [MECH ENG]

الحين بين حالين أو حدثين .

طريقة "دورفيل" [هندسة الإنتاج]
Durville method [PRD ENG]

عملية صب فى القالب تتم بوضع القالب مقلوباً فوق بودقة المصهور، ثم تقلب المجموعة كلها ليسرى المصهور من البودقة إلى داخل القالب . نسب الاسم إلى العالم " دورفيل " .

تغبير [هندسة الإنتاج]
dusting [PRD ENG]

رش مسحوق مثل الجرافيت على سطح قالب الصب أو رش الكبريت على سطح المغنسيوم المنصهر .

دورة التشغيل [هندسة الإنتاج]
duty cycle [PRD ENG]

النسبة بين الزمن الفعلى لمرور التيار الكهربائى والزمن الكلى للحام بالقوس الكهربائى ، وتكون هذه النسبة أقل من الواحد الصحيح .

عربة قلاّبة [هندسة ميكانيكية]
dump car[MECH ENG]

نوع من عربات السكك الحديدية الضيقة يمكن إمالتها للتفريغ .

مضخة مزدوجة[هندسة ميكانيكية]
duplex pump [MECH ENG]

مضخة ترددية باسطوانتين متوازيتين.

ضاغط مزدوج ترادفى [هندسة ميكانيكية]
duplex tandem compressor [MECH ENG]

ضاغط بمكبسين أحدهما خلف الآخر مركبين على عمود واحد ويحركهما مرفق واحد .

عملية مزدوجة [هندسة الإنتاج]
duplexing [PRD ENG]

عملية صهر أو تنقية تتم فى فرنين على التعاقب .

نسخ (فى التشغيل) [هندسة الإنتاج]
duplicating [PRD ENG]

تشغيل مشغولة تتفق مع الشكل المرجعى باستخدام مكنة تشغيل خاصة بها تجهيزة تقتفى تضاريس السطح المرجعى أو باستخدام برنامج تحكم رقمى .

مطولية [هندسة الإنتاج]
ductility [PRD ENG]

قابلية أى مادة للتشكيل تشكيلا لدناً بالشد دون حدوث كسر . وتقاس بالاستطالة النهائية أو النقص فى مساحة مقطع عينة الاختبار بالشد عند الكسر .

كتلة دُمْية [هندسة الإنتاج]
dummy block [PRD ENG]

قرص سميك يوضع بين المشغولة ومكبس البثق ليقلل تسخين المكبس .

كاثود (مهبط) دُمْية [هندسة الإنتاج]
dummy cathode [PRD ENG]

كاثود (مهبط) يكون فى العادة متعرجاً ويطلى إلكتروليتياً بتيار منخفض الكثافة لإزالة الشوائب من محلول الطلاء.

طلاء مبدئى [هندسة الإنتاج]
dummying [PRD ENG]

طلاء تجريبى باستخدام كاثود دُمْيَة .

قادوس قلاب [هندسة ميكانيكية]
dump bucket [MECH ENG]

قادوس كبير ببوابات تفريغ متحركة أسفله يستخدم لنقل التربة ومواد البناء ويتحرك القادوس بمرفع .

محرك مزدوج الوقود
[هندسة ميكانيكية]
dual-fuel engine [MECH ENG]

محـــرك احـــتـــراق داخلى يُشَـــغَّل بنوعين من الوقود مثل الغاز الطبيعى و البنزين .

محرك تربينى بمِروحة
[هندسة طيران]
ducted-fan engine
[AERO ENG]

محرك طائرة نفاث بمروحة إضافية تركب أمام الضاغط لتدفع الهواء الجوى خلال مسلك فينضم هذا الهواء إلى الغاز الخارج من التربين لزيادة الدفع .

تقدم شرخ لدن [هندسة الإنتاج]
ductile crack propagation
[PRD ENG]

تطور بطىء لشـرخ فى مـشـغـولة يصحبه تغير لدن فى شكلها ويحتاج إلى طاقة خارجية لاستمرار تطوره .

حديد لدن [هندسة الإنتاج]
ductile iron [PRD ENG]

حـديد زهر مـتكور مـا فـيـه من الجـرافـيت ينتج بإضـافـة عناصـر كالمغنسيوم أو السيريوم إلى مصهوره فـتـسـاعـد هذه العناصـر على تكور الجرافيت المنفصل ، فيكتسب الحديد نسبياً لدونة ومتانة .

مرشح برميلى [هندسة ميكانيكية]
drum filter [MECH ENG]

أسطوانة برميلية تدور داخل لباب خام ثقيل القوام فتنزع منه السائل بالتفريغ وتتخلف المادة الجامدة على هيئة كعكة (قرص)فوق غشاء مسامى فى نهاية البرميل .

سَيْنَدة جافة [هندسة الإنتاج]
dry cyaniding [PRD ENG]

معالجة حرارية لتصليد السطح بالكربنة مع النتردة.باستخدام أملاح السيانيد .

الطريقة الجافة (الاختبارات غير المتلفة) [هندسة الإنتاج]
dry method (non-destructive tests)[PRD ENG]

طريقة يستخدم فيها مسحوق مغنطيسى جاف فى فحص المشغولات لاكتشاف العيوب بها بتعريضها لمجال مغنطيسى .

قالب رمل جاف [هندسة الإنتاج]
dry sand mold [PRD ENG]

قـــالب يصنع من الرمل الرطب ثم يجفف بعد تمام تشكيله .

مكبح برميلى [هندسة ميكانيكية]
drum brake [MECH ENG]

مكبح يتركب من لقمتين معدنيتين مبطنتين بمادة مقاومة للحرارة والبرى وتدفعان تجاه سطح أسطوانة المكبح لإيقاف حركتها أو إبطائها .

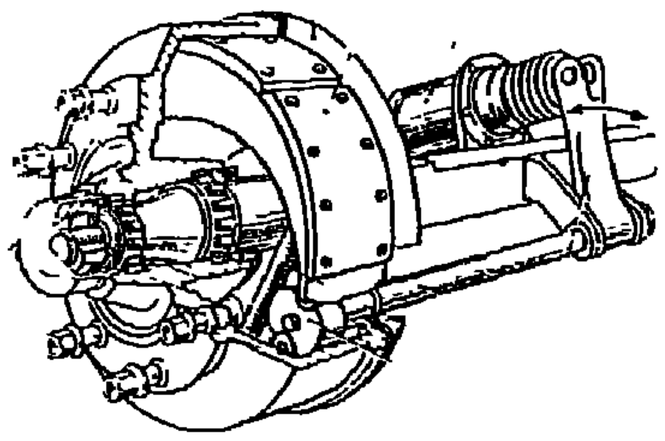

حدبة (كامة)برميلية[هندسة ميكانيكية]
drum cam [MECH ENG]

حدبة على هيئة برميل سطحها الكنتورى يحدد حركة التابع .

مُغَذ برميلى [هندسة ميكانيكية]
drum feeder [MECH ENG]

أسطوانة برميلية دوّارة بها زعانف أو قواديس ، ترفع الأجزاء من مكان ما وتسقطها فى مواقع أخرى محدَّدة .

مطرقة ساقطة [هندسة الإنتاج]
drop hammer [PRD ENG]

مطرقة حدادة تعتمد فى سقوطها على الجاذبية الأرضية ، وتعتمد قوة الطرق على كتلة المطرقة وطول شوطها .

خزان يتخلص منه [هندسة طيران]
drop tank [AERO ENG]

خزان وقود فى طائرة يمكن التخلص منه أثناء الطيران تخفيفاً للحمل .

طريقة القطرة الساقطة
[ميكانيكا موائع]
drop-weight method
[FL MECH]

طريقة تقدير التوتر السطحى بقياس وزن قطرة من السائل معلقة من نهاية أنبوب وذلك فى لحظة انفصالها .

خبث [هندسة الإنتاج]
dross[PRD ENG]

زَبَدٌ يطفو على سطح المعادن المصهورة ، ويتكون غالباً من الشوائب وأكاسيد المعادن .

جنيحات مائلة [هندسة طيران]
drooped ailerons [AERO ENG]
جنيحات مفصلية تركب فى الحافة الخلفية لجناحى الطائرة بحيث تميل هذه الجنيحات بزاوية ١٠° إلى ١٥° إلى أسفل عندما تكون عصا التحكم فى الوضع الحر .

نقرة - حفرة (فى صب المعادن) [هندسة الإنتاج]
drop (in casting) [PRD ENG]
عيب فى المصبوبات ينشأ عن سقوط جزء من الرمل من أعلى القالب أو من أى أجزاء معلقة إلى القاع ، فينتج عنه انطباع سلبى فى المسبوك فى شكل حفرة .

حدادة بالسقوط [هندسة الإنتاج]
drop forging [PRD ENG]
تشكيل المشغولات بحدادتها (طرقها) بمطرقة ساقطة بالجاذبية الأرضية .

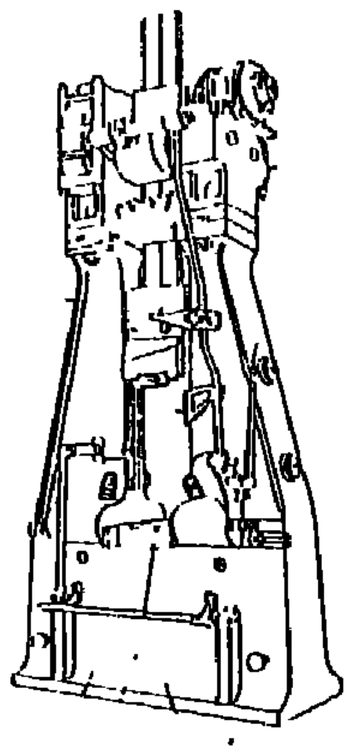

سُنبك كُمى [تصميم هندسى]
drive shoe [DES ENG]
جلبة من الصلب على هيئة كُم حادة الحواف ، تثبت فى قاع أنبوب حفر بالدق .

مُسنَّن الإدارة [هندسة ميكانيكية]
driving pinion [MECH ENG]
مُسنَّن (ترس) صغير يدير مُسنَّناً أو مجموعة من المسنَّنات فى آن واحد .

مقاومة الاختراق (التغلغل) [ميكانيكا]
driving resistance [MECH]
مقاومة التربة للاختراق بواسطة خازوق يدفع خلالها .

عجلة قائدة [هندسة ميكانيكية]
driving wheel [MECH ENG]
عجلة تنقل عزم الدوران إلى عجلة أخرى منقادة .

طائرة بلا طيار [هندسة طيران]
drone [AERO ENG]
طائرة يتم التحكم فيها عن بعد وأحيانا يبرمج مسارها سلفاً .

منظم [هندسة ميكانيكية]
droop governor [MECH ENG]
منظم لسرعة مكنة يعمل على تثبيتها فى حدود معينة بغض النظر عن تغير الحمل .

محدد زوايا المِثْقَب [تصميم هندسى]
drill grinding gage [DES ENG]
أداة تستعمل لمراجعة زوايا المِثْقَب الحلزونى فى أثناء شحذها .

مرشد ثَقْب (طبعة) [هندسة ميكانيكية]
drill jig [MECH ENG]
نبيطة تثبت على المشغولات المتكررة لضبط مواقع الثقوب بدقة عالية .

عمود حفر [هندسة ميكانيكية]
drill stem [MECH ENG]
عمود طويل يثبت فى نهايته مثقب جبهى يدور للحفر فى أعماق التربة .

تركيبة حفر [هندسة ميكانيكية]
drill string [MECH ENG]
معدَّة حفر مكونة من أنبوب به أعمدة ثَقْب وتنتهى بلقم حفر دوَّارة للحفر فى أعماق التربة .

توافق قسرى (بالدق) [تصميم هندسى]
drive fit [DES ENG]
توافق يتم بإدخال عمود ذى قطر أكبر من قطر الثقب قسراً بالدق أو بالكبس .

توافق تداخلى [هندسة الإنتاج]
drive fit [PRD ENG]
حشر (شحط) عمود بالدق فى ثقب قطره أقل قليلا من قطر العمود (خلوص سالب) .

ظرف مثقاب [تصميم هندسى]
drill chuck [DES ENG]
أداة لتثبيت المثاقيب وما شابهها .

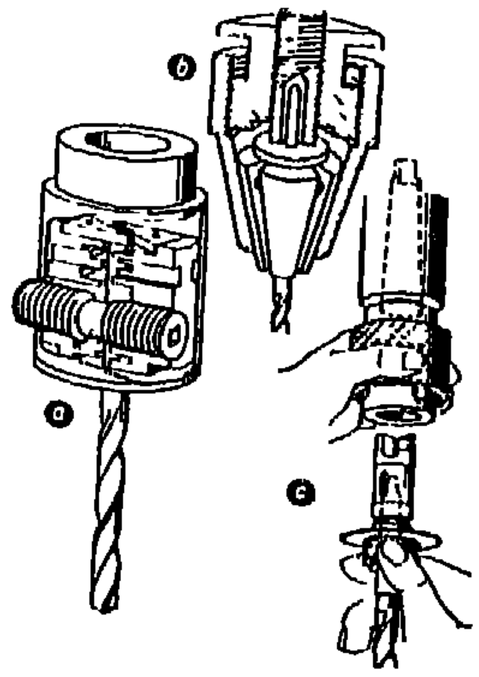

جلبة مثقاب [تصميم هندسى]
drill collar [DES ENG]
جلبة تطوق المثقاب للمحافظة على تمحوره مع عمود الإدارة .

سَبْكة بثق مثقوبة [هندسة الإنتاج]
drilled extrusion ingot [PRD ENG]
كتلة بثق مجوفة ومثقوبة .

تركيبة تغذية الثَقْب[هندسة ميكانيكية]
drill feed [MECH ENG]
تركيبة ميكانيكية تقوم بدفع المثقاب محورياً أثناء دورانه .

محدد قياس المثاقب [تصميم هندسى]
drill gage [DES ENG]
رقيقة من الصلب بها ثقوب ذات أقطار عالية الدقة تستعمل لمراجعة أقطار المثاقب .

ثاقب (بنطة) [هندسة الإنتاج]
drill [PRD ENG]

عُدَّة قطع أسطوانية الشكل لتشغيل الثقوب ، ويكون فى طرفها حد واحد أو عدة حدود قاطعة وعلى جوانبها أخدود أو عدة أخاديد (مجار) مستقيمة أو حلزونية ليمر خلالها الرايش الناتج من التشغيل وكذلك سائل التزليق والتبريد .

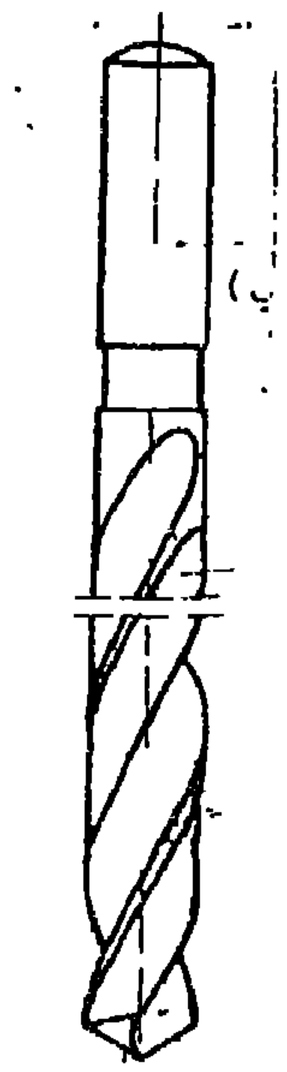

عربة المثقاب [هندسة ميكانيكية]
drill carriage [MECH ENG]

عربة تسير على قضبان تحمل ثقّابات صخور ، تستعمل فى الحفر داخل الأنفاق الكبيرة (ويطلق عليها كذلك جمبو) .

إسفين = خابور [هندسة الإنتاج]
drift [PRD ENG]

قطعة مسطحة مستدقة (مسلوبة) من الصلب تستخدم لنزع جذع المثقب أو عدد القطع المستدقة من مواسكها ، وقد تكون شبه مخروطية تستخدم لضبط محورية ثقوب البرشام أو مسامير التثبيت .

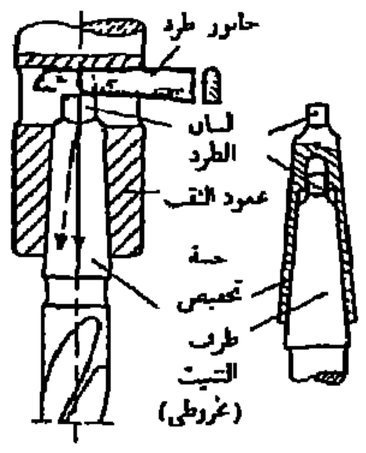

ثقّابة صخور [هندسة ميكانيكية]
drifter [MECH ENG]

ثقّابة بمطرقة هوائية لحفر الثقوب .

مسمار إسفينى [تصميم هندسى]
driftpin [DES ENG]

مسمار مستدير مستدق يُولج فى ثقبى جزءين معدنيين ليشد أحدهما إلى الآخر فيتمحور الثقبان .

أداة تهذيب - تمشيط(فى التشغيل)
[هندسة الإنتاج]
dresser [PRD ENG]

عُدَّة تستخدم فى تسوية عجلة التجليخ وتهذيبها .

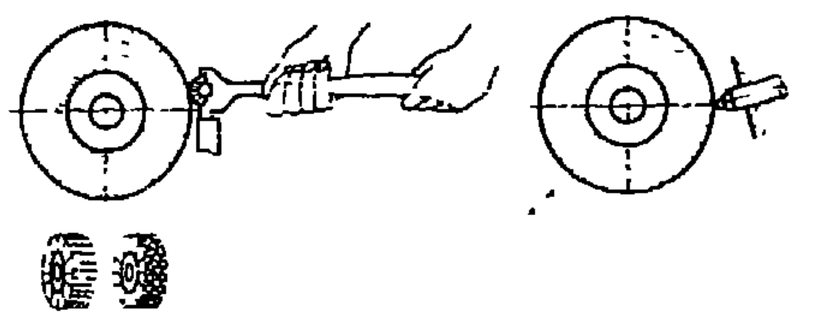

تهذيب(فى التشغيل)[هندسة الإنتاج]
dressing [PRD ENG]

نزع أو تكسير الحبيبات السطحية الساحجة من عجلة التجليخ لزيادة قابليتها للقطع .

ماء منساق [هندسة ميكانيكية]
drift [MECH ENG]

الماء المحمول مع الهواء المار فى أبراج التبريد على هيئة رذاذ أو قطيرات .

خرطوشة مسحوبة[هندسة الإنتاج]
draw shell [PRD ENG]

شكل هندسى عميق التجويف يشكل بالسحب العميق لأقراص معدنية .

سحب[هندسة الإنتاج]
drawing [PRD ENG]

تشكيل المعادن قسراً إلى قطاعات معينة بالانسياب اللدن بالسحب خلال اسطمبات.

مُرَكَّب السحب[هندسة الإنتاج]
drawing compound [PRD ENG]

مادة مركبة تستخدم لمنع التصاق المشغولة بالاسطمبة ولتسهيل سحب المعادن أو كبسها .

كراءة (كراكة)[هندسة ميكانيكية]
dredge [MECH ENG]

حفَّار عائم يستعمل فى توسيع أو تعميق القنوات .

شحذ تهذيبى[هندسة ميكانيكية]
dress [MECH ENG]

١- تشكيل حد القطع .

٢- تهذيب حد أداة القطع ليستعيد شكله الأصلى .

مقشط [تصميم هندسى]
drawknife [DES ENG]
أداة لقشط الخشب نصلها طويل رفيع، بمقبضين متعامدين .

خدوش السحب [هندسة الإنتاج]
draw marks [PRD ENG]
علامات تحدث فى المشغولات أثناء تشكيلها بسبب التحام أجزاء من المعادن فى الاسطمبة أو السنبك .

قطعة مسحوبة [هندسة الإنتاج]
draw piece [PRD ENG]
مشغولة شكلت بالسحب .

لوح سحب [هندسة الإنتاج]
draw plate [PRD ENG]
لوح قرصى الشكل فى مركزه ثقب يتطابق مع سنبك التشكيل ، ويستخدم فى سند المشغولة أثناء تشكيلها .

نصف قطر السحب [هندسة الإنتاج]
draw radius [PRD ENG]
نصف قطر حافة الاسطمبة أو السنبك أو العدة التى تسحب داخلها المشغولات.

حلقة سحب [هندسة الإنتاج]
draw ring [PRD ENG]
جزء حلقى لاسطمبة سحب تمر المشغولة المسحوبة على حافته الداخلية.

قابلية السحب [هندسة الإنتاج]
drawability [PRD ENG]
مقياس لقابلية تشكيل المعادن بالسحب .

قدرة الجر [هندسة ميكانيكية]
drawbar horsepower [MECH ENG]
القدرة المتاحة عند قضيب الجر (أو القَطْر) فى مؤخرة قاطرة أو جرّار لجر العربات .

درزة السحب [هندسة الإنتاج]
draw bead [PRD ENG]
أخدود أو مجرى يشكل فى القالب (الاسطمبة) للتحكم فى سريان المعدن .

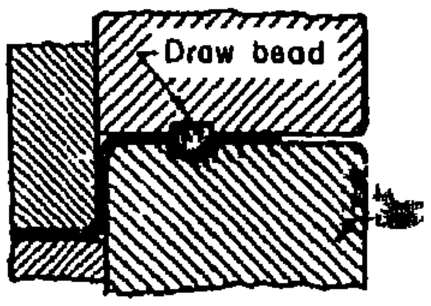

نضد السحب [هندسة الإنتاج]
draw bench [PRD ENG]
قاعدة يثبت عليها كل من اسطمبة عمليات سحب الأسلاك والسيقان والأنابيب .

رأس السحب [هندسة الإنتاج]
draw head [PRD ENG]
مجموعة (طاقم) من البكرات والاسطمبات مركبة على نضد سحب لتشكيل القطاعات المعدنية من الخوص أو الأنابيب أو الخامات المصمتة .

جَمَلون تقوية [هندسة طيران]
drag truss [AERO ENG]
جَمَلون يركب أفقياً بين العوارض الأساسية لجناح الطائرة لتقوية بنيته ضد قوى المقاومة الإيروديناميه التى تؤثر فيه .

نسبة المقاومة إلى الوزن [هندسة طيران]
drag-weight ratio [AERO ENG]
نسبة المقاومة الإيروديناميه لقذيفة ما إلى وزنها الكلى .

كبل تقوية [هندسة طيران]
drag wire [AERO ENG]
جزء من الجَمَلون فى جناح طائرة ودعامته يستخدم فى تَحَمُّل رد الفعل الخلفى الناشئ عن المقاومة الايروديناميه للجناح .

جزء سفلى [هندسة الإنتاج]
drag [PRD ENG]
النصف السفلى لقالب الصب أو لصندوق صناعته الريزق أو لنموذج القالب

درهم [ميكانيكا] dram[MECH]
وحدة تستعمل فى قياس الكتلة وتساوى فى النظام التجارى $\frac{1}{16}$ من الأوقية (أونس) أى ٣,٨٨٧٩٣٤٦ جرام و $\frac{1}{30}$ من الأوقية فى النظام الصيدلى.

حَفَّار سحب [هندسة ميكانيكية]
dragline [MECH ENG]
حفَّار يعمل بسحب قادوس بواسطة حبل فى اتجاه ذراع الرفع .

إخراج [هندسة الإنتاج]
dragout[PRD ENG]
سحب سائل ما من وعاء خلال صمام بمعدات خاصة .

مظلة حط (براشوت) [هندسة طيران]
drag parachute [AERO ENG]
مظلة تفتح فى مؤخرة الطائرة أثناء الحط لخفض سرعتها وتقصير مسافة الحط .

منشار سحب [تصميم هندسى]
dragsaw [DES ENG]
منشار يؤدى عملية القطع فى أثناء شوط السحب ، يستعمل فى مكنات نشر الأشجار .

تقنية السحب (فى اللحام) [هندسة الإنتاج]
drag technique [PRD ENG]
طريقة للحام اليدوى بالقوس الكهربائي ، يلامس الإلكترود فيها المشغولة ، دون تذبذب فى حركته .

فرق السحب[ميكانيكا موائع]
draft differential [FL MECH]
الفرق فى الضغط الاستاتى بين نقطتين على مسار انسياب غاز ما .

أنبوبة سحب[هندسة ميكانيكية]
draft tube [MECH ENG]
أنبوب مخرج تربين رد فعل إيدرولى يسمح بخروج الماء من التربين إلى مستوى أدنى من مستوى مجرى الماء الخلفى .

مقاومة [ميكانيكا موائع]
drag [FL MECH]
مقاومة ناتجة عن الاحتكاك فى الاتجاه المضاد لحركة جسم يتحرك فى مائع .

معامل مقاومة [ميكانيكا موائع]
drag coefficient [FL MECH]
معامل مقاومة مُمَيّز لجسم ينساب فى مائع منخفض اللزوجة ويساوى:
٢ X القوة المؤثرة على الجسم فى اتجاه الانسياب / كثافة المائع X مربع سرعة الانسياب .

إدخال [هندسة الإنتاج]
drag-in [PRD ENG]
إضافة سائل ما إلى سائل آخر بمعدات خاصة .

لحام أفقى المستوى[هندسة الإنتاج]
down hand welding=flat position welding [PRD ENG]
لحام على المستوى الأفقى للوجه العلوى لوصلة اللحام .

تفريز أمامى[هندسة الإنتاج]
down milling [PRD ENG]
تفريز يتحرك فيه حد مقطع التفريز فى عكس اتجاه تغذيته أى فى اتجاه تغذية المشغولة.

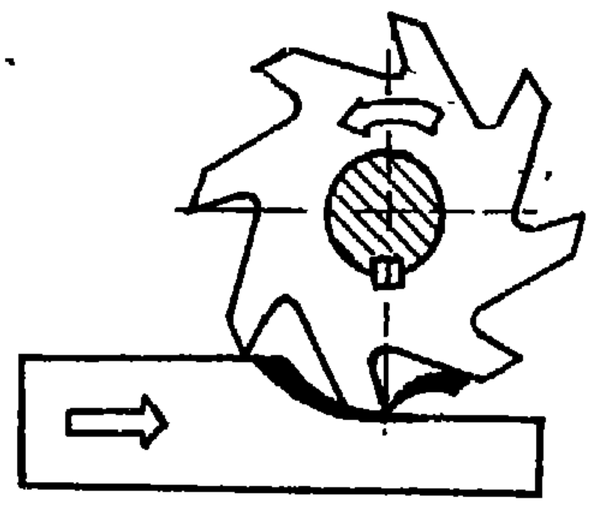

زمن متناقص[هندسة الإنتاج]
down slope time [PRD ENG]
علاقة تناسبية لتناقص التيار الكهربائى مع الزمن فى اللحام بالمقاومة الكهربائية .

استدقاق (سلبة) [هندسة الإنتاج]
draft [PRD ENG]
ميل جدران سنبك أو اسطمبة أو نموذج قالب الصب وذلك ليسهل نزع المشغولة منه .

وصلة مزدوجة اللحام [هندسة الإنتاج]
double welded joint [PRD ENG]

وصلة لحام تناكبية أو تراكبية أو طرفية أو ركنية أو بشكل حرف T ملحومة من وجهيها .

وصلة غنفارية (ذيل حمامة) [تصميم هندسى]
dovetail joint [DES ENG]

وصلة من لسان شبه منحرف يتعشق فى نقرة مناظرة .

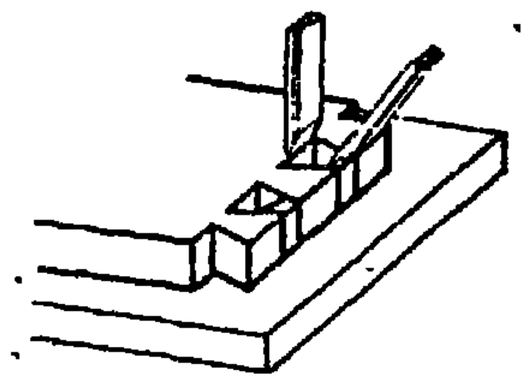

عملية "دو" [هندسة الإنتاج]
Dow process [PRD ENG]

طريقة لإنتاج المغنسيوم إلكتروليتياً من مصهور كلوريد المغنسيوم .

دسار (فولة-خابور أسطوانى) [تصميم هندسى]
dowel[DES ENG]

مسمار أسطوانى عديم الرأس يولج فى ثقبى وصلة لربط جزءيها .

بندول مزدوج [ميكانيكا]
double pendulum [MECH]

بندول يتكون من كتلتين إحداهما معلقة من نقطة ثابتة بخيط مهمل الوزن أو بساق محددة الطول والثانية تعلق من نهاية الكتلة الأولى بنفس الطريقة ومن ثم يظل البندول فى مستوى رأسى.

لحام شطب مزدوج بشكل حرف U [هندسة الإنتاج]
double-U groove weld [PRD ENG]

لحام أخدود وصلة يشطب طرفاها بشكل حرف U من أحد وجهيها.

Double-U

لحام شطب مزدوج بشكل حرف V [هندسة الإنتاج]
double-V groove weld [PRD ENG]

لحام أخدود وصلة يشطب طرفاها من وجهيها ليشكل أخدود على هيئة حرف V مزدوج .

(انظر *double -bevel groove weld*)

Double-V

وصلة "هوك" المزدوجة
[هندسة ميكانيكية]
double-Hooke's joint
[MECH ENG]

وصلة عامة لنقل الحركة الدورانية بين عمودين غير متوازيين ، تتكون من وصلتين مزدوجتى المفصل . وتنسب إلى مبتكرها الانجليزى Hooke .

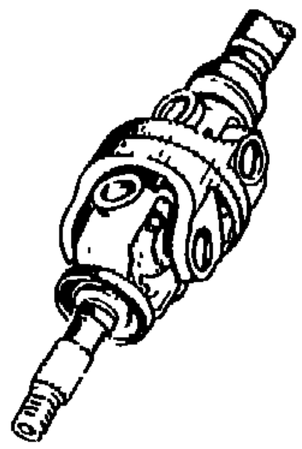

جيرو مزدوج التكامل[ميكانيكا]
double-integrating
gyro [MECH]

جيرو ذو درجة حرية واحدة لا يتقيد محور دورانه بمحور المخرج .

لحام شطب مزدوج بشكل حرف ل
[هندسة الإنتاج]
double - J groove weld
[PRD ENG]

لحام أخدود وصلة يشطب فيه طرف واحد من أحد جزأى الوصلة بشكل حرف ل من وجهيه .

مكبس بمرفق مزدوج [هندسة الإنتاج]
double-crank press
[PRD ENG]

مكبس أحادى التأثير للمشغولات العريضة تعمل زلاقته بعمود مرفق ذى بنزَيْن يتصل كل منهما بوصلة كبس .

مبرد مزدوج القطعية[تصميم هندسى]
double-cut file [DES ENG]

مبرد أسنانه على هيئة مجموعتين من الأسنان المتوازية وتتزاوى المجموعتان بزاوية .

مِقْشَط (مسحاج) مزدوجة القطعية
[هندسة ميكانيكية]
double-cut planer
[MECH ENG]

مِقْشَط مصممة بحيث تستطيع القشط فى الاتجاهين الأمامى والخلفى .

منشار مزدوج القطعية
[تصميم هندسى]
double-cut saw [DES ENG]

منشار أسنانه يمكنها القطع فى الأشواط الأمامية والخلفية .

مرفع مزدوج الدارة [هندسة ميكانيكية]
double-drum hoist
[MECH ENG]

تركيبة مرفاع تتكون من دارتين برميليتين تدوران فى اتجاهين متضادين إما معاً وإما منفصلين بواسطة كبلين ملفوفين حولهما .

مكبس ميكانيكى مزدوج التأثير [هندسة الإنتاج]

double-action mechanical press [PRD ENG]

مكبس له حركتان متوازيتان مستقلتان أحدهما عن الأخرى وذلك عن طريق زلاة تين متداخلتين ، يحرك الزلاقة الداخلية منهما الكباس بواسطة عمود مرفق ، بينما يحرك الزلاقة الخارجية ماسك المشغولة بواسطة ركبة أوحدبة (كامة).

لحام وصلة مزدوجة الشطب [هندسة الإنتاج]

double-bevel groove weld [PRD ENG]

لحام أخدود وصلة ، يشطب فيه طرف واحد من الوصلة من وجهيه .

مكبح بلقمتين [هندسة ميكانيكية]

double-block brake [MECH ENG]

مكبحان بكل منهما لقمة و تتحرك اللقمتان بطريقة متضادة تماثلية بواسطة روافع بحيث تكون القوة المؤثرة على إحدى اللقمتين هى رد فعل الأخرى .

مطرقة مزدوجة التأثير [هندسة الإنتاج]

double acting hammer [PRD ENG]

مطرقة حدادة تُرفع وتدفع بواسطة ضغط البخار أو الهواءِ على وجهى مكبس المطرقة .

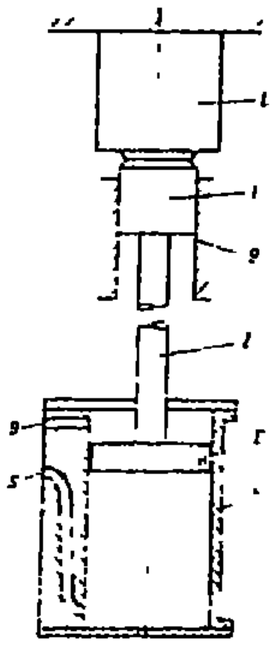

اسطمبة مزدوجة التأثير [هندسة الإنتاج]

double action die [PRD ENG]

قالب مصمم ليؤدى أكثر من عملية على المشغولة فى شوط واحد للمكبس .

تشكيل مزدوج التأثير [هندسة الإنتاج]

double-action forming [PRD ENG]

تشكيل المشغولات أو سحبها ، يتم بعملية أو أكثر فى شوط واحد للمكبس.

منطقة [هندسة الإنتاج]
domain [PRD ENG]
حيز من بلّورة فرومغنطيسية يكون فيه الاستقطاب المغنطيسى فى اتجاه واحد .

"تابع" للأغراض المدنية
[هندسة طيران]
domestic satellite
[AERO ENG]
قمر اصطناعى يدور فى مدار ثابت على ارتفاع ٣٥,٦٨٠ كيلومتر فوق خط الاستواء بحيث يكون فى وضع ثابت بالنسبة لنقطة ما على الكرة الأرضية ويستخدم فى الاتصالات .

أشابة (سبيكة) فضية [هندسة الإنتاج]
dore, silver [PRD ENG]
خام فضة يحتوى على قدر ضئيل من الذهب ، ويستخلص هذا الخام بإزالة الرصاص منه فى فرن البوتقة .

مزدوج الفعل [هندسة ميكانيكية]
double-acting [MECH ENG]
وصف لجهاز يُؤَثَّر فيه فى اتجاهين مثل مكبس يتحرك ترددياً داخل أسطوانة ويتم التأثير على وجهى المكبس تتابعياً .

حط اضطرارى [هندسة طيران]
ditching [AERO ENG]
حط اضطرارى على الماء .

أزيز [تحكم] dither [CONT SYS]
قوة محكومة السعة والتردد تؤثر باستمرار فى جهاز يعمل بواسطة محرك مؤازر بحيث تكون سعة حركة هذا الجهاز صغيرة المدى وبحيث لايلتصق عند أوضاع التوقف .

انفراج [ميكانيكا موائع]
divergence [FL MECH]
نسبة مساحة مخرج منفث إلى مساحة عنقه .

انحراف (انعراج) متزايد
[هندسة طيران]
divergence yaw [AERO ENG]
زاوية انحراف متزايدة لقذيفة عن مسارها .

خطوة لولب مقسمة [تصميم هندسى]
divided pitch [DES ENG]
المسافة بين نقطتين متناظرتين على سنّين متتاليين للولب متعدد المسارات (الأبواب).

تقارن [هندسة طيران]
docking [AERO ENG]
رُسُو وربط آلى لجسمين فى أثناء دورانهما فى مدار ما .

تفكك [هندسة ميكانيكية]
dissociation [MECH ENG]
تفاعل كيميائى يحدث فيه تفكك انعكاسى لمادة .

تشوه [هندسة الإنتاج]
distortion [PRD ENG]
أى انحراف أو حيد عن الشكل المطلوب للمشغولات .

منظومة تحكُّم مترابطة [تحكم]
distributed control system [CONT SYS]
مجموعة من وحدات التّحكم تختص كل وحدة منها بوظيفة معينة وتُرتبط هذه الوحدات بعضها ببعض لتقوم متكاملة بمعالجة البيانات المغذاه لإجراء عملية التحكُّم .

تشويش [تحكم]
disturbance [CONT SYS]
إشارة حدوث أمر غير مرغوب فيه فى منظومة تحكُّم .

منظومة لمعادلة التشويش [هندسة طيران]
disturbance compensation system [AERO ENG]
منظومة تستخدم فى الأقمار الاصطناعية المستخدمة فى الملاحة الجوية لإزالة مُركَّبة قوى المقاومة والإشعاع طوال مسار تلك الأقمار .

انحراف [هندسة طيران]
dispersion [AERO ENG]
حيود عن مسار الطيران المرسوم .

طاحونة تفتيت [هندسة ميكانيكية]
dispersion mill [MECH ENG]
معدَّة لتفتيت المواد الجامدة المتكتلة وسحقها ، وتستعمل فى صناعة أصباغ الدهانات والصناعات الغذائية ومستحضرات التجميل .

ضَغّاط إزاحة [هندسة ميكانيكية]
displacement compressor [MECH ENG]
ضَغّاط يعتمد على إزاحة حجم من الغاز بواسطة مكبس يتحرك داخل أسطوانة أو فصوص دوّارة داخل غلاف .

مقاومة التَّصدُّع (التمزق) [هندسة الإنتاج]
disruptive strength [PRD ENG]
جهد انهيار المادة تحت إجهاد الشد الهيدروستاتى (المتساوى مقداره على المحاور الثلاثة الرئيسية).

ذيل تشتت [ميكانيكا موائع]
dissipation trail [FL MECH]
فجوة واضحة تحدث خلف طائرة عند اختراقها لسحابة خفيفة ، وهى غير ذيل التكاثف .

قابض قرصى[هندسة ميكانيكية]
disk clutch [MECH ENG]

قابض ينقل عزم الدوران بالاحتكاك بين أقراص مكسوة بطبقة من مادة معامل احتكاكها كبير .

تجليخ قرصى[هندسة الإنتاج]
disk grinding [PRD ENG]

تجليخ أسطح المعادن بالجوانب المستوية لأقراص ساحجة أو محيط عجلة مركبة فى قطع دائرة (شدفية segmental).

نابض قرصى[هندسة ميكانيكية]
disk spring [MECH ENG]

نابض على هيئة قرص رقيق مرن محيطه مثبت ، ويُحَمَّل عند مركزه .

انخلاع [هندسة الإنتاج]
dislocation [PRD ENG]

عيب فى بنية البلّورات يتمثل فى اختلال انتظام التوزيع الهندسى للذرات بها ، أهم أنواعه الانخلاع الحافىّ أوالانخلاع الحلزونى.

وسيط تشتيت [هندسة الإنتاج]
dispersing agent [PRD ENG]

مادة تزيد استقرار تعلق الجسيمات فى وسيط سائل ، وذلك بمنع تجمع الجسيمات الأولية .

جيروسكوب توجيهى[هندسة طيران]
directional gyro [AERO ENG]

جهاز جيروسكوبى يستعمل فى الطائرات و يحافظ على الاتجاه السمتى الذى يمكن استخدامه اتجاهاً مرجعياً .

استقرار اتجاهى[هندسة طيران]
directional stability [AERO ENG]

قدرة طائرة أو صاروخ أو ما شابه ذلك على استعادة الاتجاه بعد الانحراف .

مفتت [هندسة ميكانيكية]
disintegrator [MECH ENG]

معدَّة لتفتيت أو سحق المواد ، تتكون من قفصين من الصلب يدوران فى اتجاهين متضادين فتسحق بينهما المادة .

مكبح قرصى [هندسة ميكانيكية]
disk,brake [MECH ENG]

نوع من المكابح يعمل بضغط لقمتين على وجهى قرص يدور مع محور العجلة.

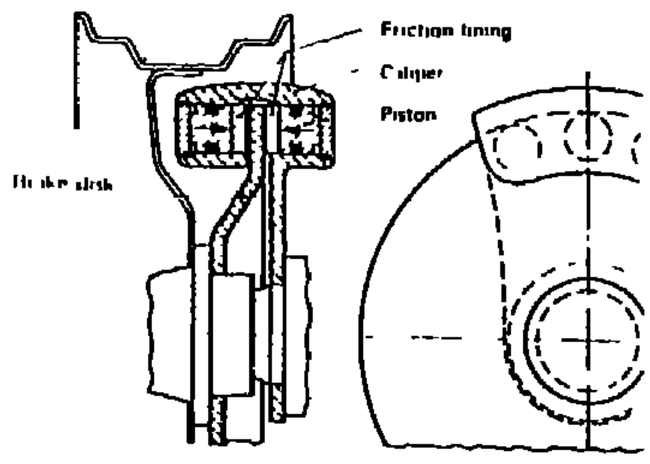

صب مستمر [هندسة الإنتاج]
direct chill casting [PRD ENG]

سكب مصهور معدن فى فوهة قالب قصير مبرد بالماء يسحب المتجمد فى قاعة تدريجيًا بمعدل يتفق ومعدل تجمد المعدن حتى يتسنى درفلته أو بثقه مباشرة .

تحكم رقمى مباشر [تحكم]
direct digital control [CONT SYS]

استعمال الحاسب الرقمى على أساس المشاركة فى الوقت أو الإرسال المتشعب للتحكم فى العمليات الصناعية .

مكنة اهتزاز بتحريك مباشر [هندسة ميكانيكية]
direct-drive vibration machine [MECH ENG]

مكنة يهتز نضدها بحركة ترددية بواسطة لامتمركز أو حدبة .

منظومة مباشرة [تحكم]
direct system [CONT SYS]

منظومة تحكم يمكن أن تتغير فيها الإشارات فى نقطة أو أكثر على فترات زمنية متقطعة .

لحام بالغمر [هندسة الإنتاج]
dip brazing [PRD ENG]

لحام بالسبائك الصهيرة الصلدة (المونة) ، يتم بغمر المشغولات فى حمام أملاح أو معادن منصهرة ، ويمثل المعدن المنصهر مادة الحشو فى هذا اللحام .

كرّاكة جارفة [هندسة ميكانيكية]
dipper dredge [MECH ENG]

جراف قوى مركب على قارب مسطح القاع يستعمل للتجريف تحت الماء .

عصا الجاروف [هندسة ميكانيكية]
dipper stick [MECH ENG]

ساق مستقيمة تصل قادوس مكنة الحفر أو الجاروف الآلى بذراع الحركة بالمكنة .

مضخة بتحريك مباشر [هندسة ميكانيكية]
direct-acting pump [MECH ENG]

مضخة ترددية يُحَرِّك مِكْبَسها عمود يتصل مباشرة بمكبس محرك ترددى دون الحاجة إلى عمود مرفق أو حدّافة .

التحليل البعدى [هندسة ميكانيكية]
dimensional analysis
[MECH ENG]

دراسة أبعاد المتغيرات لمنظومة فيزيائية لاستخراج حدود ضرورية للمتغيرات فى صورة علاقات بينها .

هَزْم (تخويش بالضغط)
[هندسة الإنتاج]
dimpling [PRD ENG]

نقر مخروطى يشكل فى الألواح المعدنية نتيجة طرقها بزنبة .

صبة كبيرة [هندسة الإنتاج]
dingot [PRD ENG]

سبكة كبيرة (تصل كتلتها إلى طن أو أكثر) من المعدن ، تنتج بتفاعل يتم فى وعاء مغلق مثل إنتاج اليورانيوم من ثالثَ فلوريد اليورانيوم .
(انظر : صبة *ingot*)

تخريم بالسنبك [هندسة ميكانيكية]
dinking [MECH ENG]

استعمال سنبك أجوف حاد الحافة لتخريم المواد اللدنة الرقيقة أو المواد غير المعدنية كالجلد مثلاً .

سَنْبَكة أقراص [هندسة الإنتاج]
dinking [PRD ENG]

ضغط سنبك مجوف حاد الحواف على لوح خشبى أو معدنى أو لوح من مادة لدنة لقطع قرص منها .

٢- سرعة الانتشار الناتجة عن حركة الدوامات فى انسياب مضطرب .

نقب عشوائى [هندسة الإنتاج]
digging [PRD ENG]

تغير غير منتظم فى عمق القطع أثناء عملية التشغيل ، وينشأ عن ظروف غير مستقرة للمكنة أو للمشغولة . فينتج عن ذلك حفر أو أغوار تعيب المشغولة .

تَحَكُّم رقمى [تحكم)]
digital control [CONT SYS]

استخدام الطرق الرقمية للحفاظ على ظروف عمل المنظومة قريبة من القيم المستهدفة على الرغم من التغير الحادث فى بيئة التشغيل .

مُبَيِّن رقمى [هندسة الإنتاج]
digital indicator [PRD ENG]

جهاز قياس يُبين مقدار القيمة المقيسة رقمياً .

مقياس التمدد (ديلاتومتر)
[هندسة الإنتاج]
dilatometer [PRD ENG]

جهاز يقيس التمدد أو الانكماش فى الفلزات بسبب تغير درجة الحرارة أو الطور .

انتشار [هندسة ميكانيكية]
diffusion [MECH ENG]

١ – الانتقال العشوائى للذرات أو الجزيئات إلى أماكن جديدة داخل المادة نتيجة لاختلاف التركيز فيها .

٢ – انتقال عناصر أو مكونات مختلطة بغاز أو سائل أو جامد نتيجة لاختلاف التركيز فيها ، فيؤدى ذلك إلى تجانس الخليط .

تكسية انتشارية [هندسة الإنتاج]
diffusion coating [PRD ENG]

تكسية للمشغولات الفلزية بانتشار المادة الكاسية مكونة قشرة أشابية للمادة الأصلية . ويتم ذلك عند درجة حرارة مرتفعة .

معامل الانتشار [هندسة الإنتاج]
diffusion coefficient
[PRD ENG]

معامل تناسبى يمثل مقدار المادة المنتشرة بالجرام عبر مساحة قدرها سنتيمتر مربع خلال تدرج فى التركيز مقداره الوحدة فى زمن قدره ثانية واحدة .

سرعة الانتشار [ميكانيكا موائع]
diffusion velocity [FL MECH]

١– السرعة النسبية المتوسطة لجزيئات غاز ما ينتشر فى جو من غاز آخر. وهى ظاهرة جزيئية تعتمد على الفرق بين تركيز الغازين وعلى انحدار كل من الضغط ودرجة الحرارة فيهما .

تسخين تفاضلى [هندسة الإنتاج]
differential heating
[PRD ENG]

تسخين ينشأ عنه توزيع درجات الحرارة فى مشغولة ما بطريقة تتيح اكتساب أجزائها لخواص مختلفة حسب الطلب وذلك بعد تبريدها .

بَكَّارة فارقية [هندسة ميكانيكية]
differential pulley
[MECH ENG]

بَكَّارة تتكون من بكرتين علويتين مختلفتى القطر تدوران كجسم واحد على محور ثابت ومن بكرة ثالثة سفلية حرة الحركة ، تحمل الثقل. ويمر حبل متصل حول كل البكرات ويتدلى على شكل عروة لتشغيل البَكَّارة وبذلك يمكن رفع ثقل كبير بقوة صغيرة .

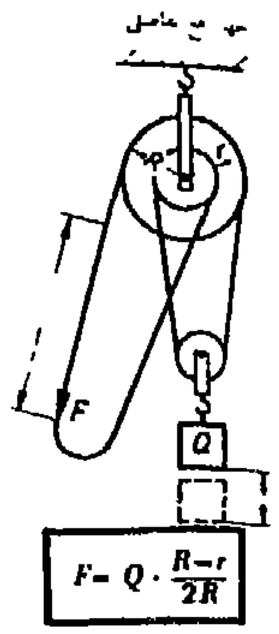

ترقش حيدى [هندسة الإنتاج]
diffraction mottling
[PRD ENG]

نمط حيدى منتشر على غير نظام فى صورة الأشعة السينية للقطاعات الرقيقة للمواد البلّورية .

متحكم فجوى فارقى [تحكم]
differential gap controller [CONT SYS]

منظومة تحكم بوضعين (توصيل- قطع) تعمل عندما يصل المتغير المتحكم فيه إلى قيمة عليا أو دنيا للمدى المطلوب .

تركيبة تروس فارقية [هندسة ميكانيكية]
differential gear [MECH ENG]

تركيبة مسننات دويرية تنقل الحركة من عمود قائد إلى محورين وتسمح هذه التركيبة بأن يدور أحد المحورين بسرعة أعلى من المحور الآخر وتظل سرعة العمود القائد مساوية للمتوسط الجبرى لسرعتى المحورين المنقادين .

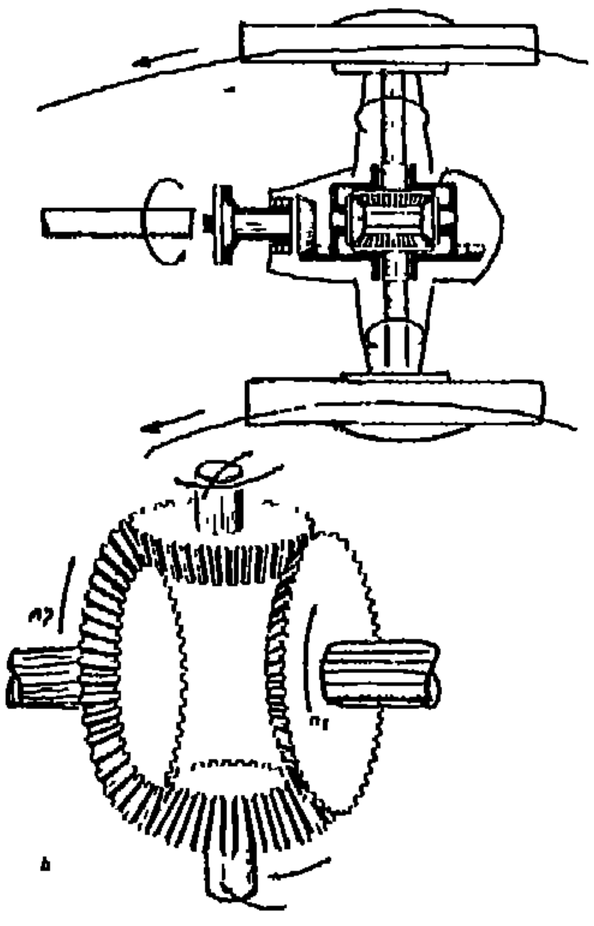

معادلة الحالة لـ" ديتريشى " [ديناميكا حرارية]
Dieterici equation of state [THERMO]

معادلة تجريبية لحالة الغازات وهى :

$$P(v - b)e^{a / vRT} = RT$$

P = الضغط

T = درجة الحرارة المطلقة

v = حجم المول

R = الثابت العام للغاز

a and b = ثابتان للغاز

كابح فارقى [هندسة ميكانيكية]
differential brake [MECH ENG]

كابح يعتمد عمله على الفرق بين حركتين .

تحكم فارقى [تحكم]
differential control [CONT SYS]

تحكم بالفرق بين مستويى بدء تشغيل عملية ما فى منظومة تحكم وبدءإبطالها .

تعويم تفاضلى [هندسة الإنتاج]
differential floatation [PRD ENG]

طفو مركبات الخامات لفصل المركبات المعدنية القيمة منها عن الشوائب ويسمى أحياناً بالتعويم التفريقى .

اسطمبات [هندسة الإنتاج]
dies [PRD ENG]

عِدَد ذوات أشكال مختلفة تستخدم لقطع المواد أو تشكيلها ، مثل اسطمبات القطع والسحب والكبس والسك وتشكيل اللولب ، والاسطمبات الخاصة بالصب أو كبس المساحيق المعدنية .

محرك ديزل [هندسة ميكانيكية]
diesel engine [MECH ENG]

محرك احتراق داخلي يضغط فيه الهواء بنسبة انضغاط عالية ترفع درجة حرارته إلى حد يكفي لإشعال الوقود المحقون في غرفة الاحتراق ذاتياً، وينسب إلى مخترعه المهندس الألماني " ديزل "، ويطلق عليه أيضاً محرك الإشعال بالضغط .

دق ديزل [هندسة ميكانيكية]
diesel knock [MECH ENG]

دق احتراق يحدث عندما تكون عطلة اشتعال الوقود طويلة بحيث تتراكم في أثناءها كمية كبيرة من الوقود المذرى في غرفة الاحتراق فيؤدى احتراقها السريع إلى زيادة معدل ارتفاع الضغط وتحدث موجة صدمية ينتج عنها صوت الدق .

مداس الاسطمبة [هندسة ميكانيكية]
die shoe [MECH ENG]

قاعدة توضع تحت الجزء السفلي من قالب التشكيل ، يركب عليها ماسك القالب وفائدتها امتصاص الصدمات .

حفر الاسطمبة [هندسة الإنتاج]
die sinking [PRD ENG]

حفر تجويف الاسطمبة بالتشكيل أو التشغيل وفق النموذج المطلوب .

لحام باسطمبة الحدادة [هندسة الإنتاج]
die welding [PRD ENG]

لحام يتم بضغط طرفي المشغولة بين فكي اسطمبة .

١- مكبس تشكيل بالاسطمبات [هندسة ميكانيكية]
dieing machine [MECH ENG]

مكبس رأسي مثبت به اسطمبة وللمكبس زلأقة تحركها أعمدة تستمد حركتها من محرك .

٢- مكنة تشكيل بالاسطمبة [هندسة الإنتاج]

مكبس رأسي للتشكيل سريع الحركة تتحرك زلاقته بذراع يستمد حركته من محرك أسفل نضد المكبس .

فتحة فكّى الاسطمبة [هندسة الإنتاج]
die opening [PRD ENG]

١ - التشكيل : الفتحة بين فكى الاسطمبة وهى مفتوحة .

٢ - لحام الفلطحة أو الوميض: المسافة بين إلكترودى اللحام ، وتقاس فى وضع تلامس طرفى المشغولة وقبل بدء دورة اللحام أو بعد تمام انتهائها .

نصف قطر الاسطمبة [هندسة الإنتاج]
die radius [PRD ENG]

نصف قطر الطرف المكشوف لاسطمبة السحب ، والذى تخرج منها المشغولات المشكلة .

تقشير بالاسطمبة (بالقالب)
[هندسة الإنتاج]
die scalping [PRD ENG]

إزالة الطبقات السطحية من السيقان أو القضبان أو الأسلاك أو الأنابيب بسحبها خلال اسطمبة حادة الحافة ، ويمكن بذلك علاج العيوب السطحية الصغيرة لهذه المنتجات .

طاقم الاسطمبة [هندسة الإنتاج]
die set [PRD ENG]

عُدد نمطية أو مواسك لهذه العدد ، وهى تتكون من قاعدة تثبيت الاسطمبة ولوح تثبيت السنبك . وهذه العدد تربط بين الاسطمبة والسنبك .

تشكيل بالاسطمبة [هندسة الإنتاج]
die forming [PRD ENG]

تغيير شكل المشغولات المعدنية بكبسها داخل قالب ذى تجويف بالشكل المطلوب .

ماسك الاسطمبة (القالب)
[هندسة الإنتاج]
die holder [PRD ENG]

لوح أو قاعدة يثبت فوقه جسم القالب (الاسطمبة) ويكون هذا الحامل مثبتاً بدوره على فرش مكبس التشكيل .

محشورات الاسطمبة
(متالورجيا المساحيق)[هندسة الإنتاج]
die inserts (powder metallurgy) [PRD ENG]

جزء أوبطانة يمكن إزالته من القالب أو السنبك .

حزوز الاسطمبة [هندسة الإنتاج]
die lines [PRD ENG]

خطوط أوعلامات تظهر على المشغولات بعد بثقها أو سحبها ، وتنشأ من رداءَة حالة سطح القالب (الاسطمبة).

مزلق الاسطمبة (متالورجيا المساحيق)[هندسة الإنتاج]
die lubricant (powder metallurgy) [PRD ENG]

مادة تزليق (تزييت أو تشحيم) توضع على جدران الاسطمبة أو السنبك لتسهل عملية كبس المسحوق وطرده .

صب بالاسطمبات [هندسة الإنتاج]
die casting [PRD ENG]

أ ـ صب يتم فى تجويف الاسطمبات المعدنية .

ب ـ تشكيل المصبوبات بحقن المعدن المنصهر تحت ضغط مرتفع فى تجويف قوالب معدنية .

خلوص الاسطمبة [هندسة الإنتاج]
die clearance [PRD ENG]

المسافة بين نصفى الاسطمبة وهى مغلقة .

وسادة الاسطمبة (القالب)
[هندسة الإنتاج]
die cushion [PRD ENG]

ساند يوضع تحت قاعدة القالب ليعطى حركة أو ضغطاً إضافياً أثناء عملية التشكيل بالكبس ، ويستخدم الهواءأو الزيت أو المطاط أو نابض أو مؤلف منها فى إعطاء الحركة أو الضغط .

حدادة بالاسطمبة (بالقالب)
[هندسة الإنتاج]
die forging [PRD ENG]

تشكيل المشغولات بطرقها بين شقىّ قالب ذى تجويف (اسطمبة)بالشكل المطلوب .

ضاغط رقّى [هندسةميكانيكية]
diaphragm compressor [MECH ENG]

ضاغط لكميات صغيرة من الغازات يعمل بواسطة رق يتحرك ترددياً .

مضخة رقّيّة[هندسةميكانيكية]
diaphragm pump [MECH ENG]

مضخة يستخدم فيها رقٌ يتحرك ترددياً لضخ السوائل بكميات صغيرة حسب الحاجة .

معالجة بالبيكرومات[هندسةالإنتاج]
dichromate treatment [PRD ENG]

طلاء كروماتى تحويلى ينتج فى أشابات المغنسيوم بغمرها فى محلول من بيكرومات الصوديوم عند درجة الغليان.

كتلة الاسطمبة [هندسة الإنتاج]
die block [PRD ENG]

كتلة من الفولاذ يحفر فيها الانطباع المطلوب لمشغولات الحدادة .

جسم الاسطمبة (ميتالورجيا المساحيق) [هندسة الإنتاج]
die body (powder metallurgy) [PRD ENG]

جزء الاسطمبة الثابت .

برغل بطرف ألماسى [تصميم هندسى]
diamond reamer [DES ENG]

برغل توسيع الثقوب مدعم بلقم من الألماس .

عُدّة ألماسية [هندسة الإنتاج]
diamond tool [PRD ENG]

أداة قطع ألماسية ذات حد قاطع وحيد كفافى (كنتورى) الشكل . تستخدم فى التشغيل الدقيق للمشغولات غير المعدنية .

عجلة ألماسية [هندسة الإنتاج]
diamond wheel [PRD ENG]

عجلة تجليخ تصنع من الألماس الصناعى المجروش ، يربط بعضها ببعض بمادة رابطة راتنجية أو معدنية أو مزججة .

نمط ألماسى [ميكانيكا موائع]
diamonds [FL MECH]

نمط الموجات الصدمية التى تظهر عادة فى عادم الصواريخ على هيئة معينات .

رِقّ [هندسة الإنتاج]
diaphragm [PRD ENG]

١ - غشاء مسامى نفاذ يفصل حيز المصعد عن حيز المهبط فى الخلية الإلكتروليتية .
٢ - غشاء من مادة مرنة كالمطاط فى نبيطة هيدرولية تستخدم لتحويل ضغط المائع إلى حركة ميكانيكية .

خطوات قطرية [هندسة ميكانيكية]
diametral pitch [MECH ENG]

عامل تصميمى لسن ترس يساوى مقسوم عدد أسنان الترس على قطر دائرة الخطوة بالبوصة .

لقمة ألماس [هندسة ميكانيكية]
diamond bit [MECH ENG]

لقمة من الألماس تولج فى قرص ثقّابة دوّارة ، تستعمل لثقب الصخور .

ثقب بالألماس [هندسة الإنتاج]
diamond boring [PRD ENG]

ثقب دقيق يتم بحد ألماسى ذى شكل خاص (ولا يتم بغير الألماس).

توجيه الطرف الألماسى [تصميم هندسى]
diamond orientation [DES ENG]

ضبط وضع حرف البلّورة الألماسية فى عُدّةِ القطع بحيث يلامس المشغولة.

اختبار الصلادة بهرم ألماسى [هندسة الإنتاج]
diamond pyramid hardness [PRD ENG]

مدى تغلغل رأس ألماسى هرمى الشكل (تبلغ زاوية رأسه ١٣٦°) ، ويكون التغلغل بضغط بأحمال مختلفة على المشغولات لتعيين صلادتها بدلالة الانطباع الحادث .

قصّافة بفكى قطع مائلين
[تصميم هندسى]
diagonal pliers [DES ENG]
زردية بفكى قطع يصنعان زاوية مع مقبضيها ليمكن قطع الأسلاك قرب أطرافها .

دعامة قطرية [هندسة ميكانيكية]
diagonal stay [MECH ENG]
دعامة قطرية بين لوح تثبيت الأنابيب وبين غلاف غلاية ذات أنابيب لهب .

قرص مُدَرَّج [تصميم هندسى]
dial [DES ENG]
قرص عليه مقياس مُدَرَّج .

تغذية بقرص مُدَرَّج [هندسة ميكانيكية]
dial feed [MECH ENG]
إدارة المشغولات إلى أوضاع متعاقبة بواسطة جهاز بحيث يمكن تشغيلها فى مكنة على التوالى .

مُبَيِّن قرصى [تصميم هندسى]
dial indicator [DES ENG]
مُبَيِّن قرصى فى أداة قياس بها تدريج ومؤشر يبين القيمة المقيسة .

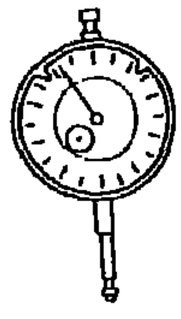

شوكة لاقطة [تصميم هندسى]
devil's pitchfork [DES ENG]
أداة بفكين متحركين تستخدم فى استعادة لقمة القطع أو أدوات الحفر أو ما شابه ذلك مما قد يسقط أثناء حفر الآبار .

إزالة الشمع [هندسة الإنتاج]
dewaxing [PRD ENG]
التخلص من النموذج الشمعى لقوالب الصب (السباكة) الدقيقة بالتسخين أو بالإذابة.

نقطة الندى [هندسة ميكانيكية]
dew point [MECH ENG]
درجة الحرارة التى يتشبع عندها الهواء الجوى ببخار الماء .

إزالة الزنك [هندسة الإنتاج]
dezinkification [PRD ENG]
نزع الزنك نتيجة تآكل سبائك النحاس والزنك فيتخلف النحاس على هيئة الاسفنج .

منظومة ديباباتية [ديناميكا حرارية]
diabatic system [THERMO]
منظومة تسمح بانتقال حرارة عبر حدودها .

انفجار[هندسةميكانيكية]
detonation [MECH ENG]
احتراق ذاتى فجائى لجزء من خليط الوقود والهواء فى غرفة محرك احتراق داخلى ذى إشعال بالشرارة نتيجة لارتفاع درجة حرارته وانضغاطه وهذه الظاهرة مصحوبة بصوت دق (صك) .

موجة تفجيرية[ميكانيكا موائع]
detonation wave [FL MECH]
موجة تفجيرية يعقبها احتراق انفجارى وسرعتها فوق صوتية ،يرتفع الضغط ودرجة الحرارة والكثافة بعدها مباشرة.

قرص خام مُطَوَّر [هندسة الإنتاج]
developed blank [PRD ENG]
قرص يكاد لا يحتاج إلى تهذيب حوافه بعد قصه .

مُظَهِّر [هندسة الإنتاج]
developer [PRD ENG]
١ - فى التصوير : محلول كيميائى لإظهار الصور .
٢ - فى الأشعة السينية : مسحوق خاص جاف لإظهار الصور الإلكتروستاتية .
٣ - فى الاختبار بالألوان النافذة · مادة تمتص اللون النافذ فى الشرخ السطحى وتُظْهِر موقعه .

تدمير[هندسةطيران]
destruct [AERO ENG]
تدمير مركبة صاروخية عمداً بعد إطلاقها عند اكتشاف خطأ ما قبل أن تكمل رحلتها .

موجة صدمية منفصلة [ميكانيكا موائع]
detached shock wave [FL MECH]
موجة صدمية غير ملامسة للجسم الذى أحدثها .

مقدرة التنظيف [هندسة الإنتاج]
detergency [PRD ENG]
قدرة التنظيف الذى يتم عادة بمحلول مائى .

منظف [هندسة الإنتاج]
detergent [PRD ENG]
مادة تزيل القذر بإذابته وخفض التوتر السطحى للماء المستخدم للتنظيف .

مُنْشأ مُحَدَّد[ميكانيكا]
determinate structure [MECH]
منشأ يكفى فيه استخدام معادلات الاستاتيكا فقط لتحديد الإجهادات وردود الفعل به .

إزالة الزوائد [هندسة الإنتاج]
deseaming [PRD ENG]

نزع العيوب السطحية البارزة من درزة لحام المعادن باستخدام لهب الغاز .

حِمْل التصميم [تصميم هندسى]
design load [DES ENG]

أقصى مجموعة من أوزان أو قوى أخرى يصمم على أساسها مبنى أو منشأ أو منظومة ميكانيكية أو معدة يمكن تحملها بصورة آمنة .

ضغط التصميم [تصميم هندسى]
design pressure [DES ENG]

الضغط الذى يتخذ أساساً لحساب أقل سمك لتصميم الغلايات أو أوعية الضغط .

فاصل طَمى [هندسة ميكانيكية]
desilter [MECH ENG]

مُصَنِّف ميكانيكى هيدرولى لفصل المواد الصلبة من الطمى بإدارة السائل الحامل لهذا الطمى بما فيه من مواد صلبة بمقلب دوّار فترسب جسيمات الطمى فى حين تندفع المواد الصلبة بالقوة الطاردة المركزية إلى محيط الإناء حيث تفصل .

عمق سن اللولب [تصميم هندسى]
depth of thread [DES ENG]

البعد فى اتجاه نصف القطرى المقيس بين قمة سن لولب وقاعه .

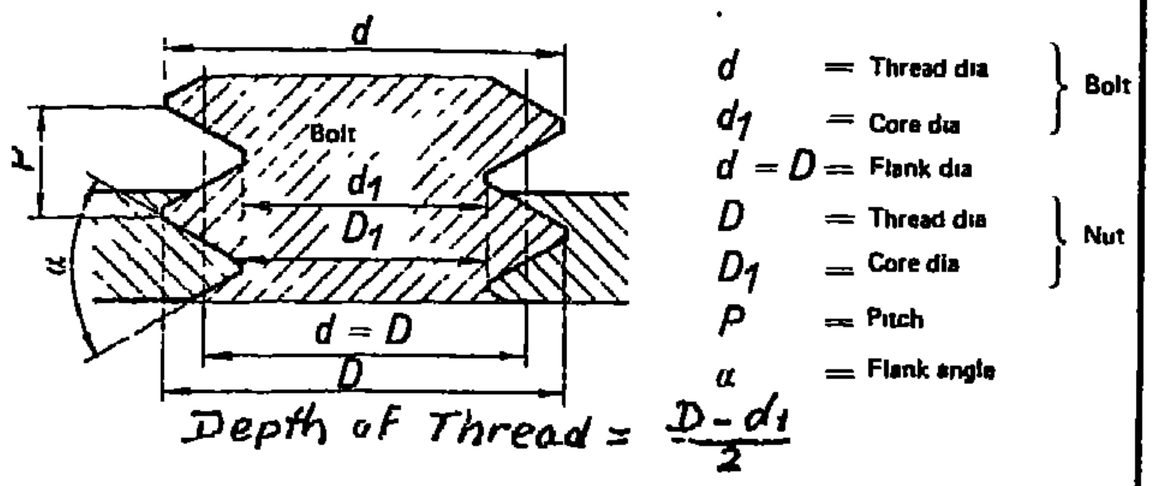

تحكم اشتقاقى [تحكم]
derivative action [CONT SYS]

إجراء تحكم فى منظومة ما يجرى التصحيح فيها عن طريق استشعار معدل التغير فى خطأ المنظومة .

إزالة القشور [هندسة الإنتاج]
descaling [PRD ENG]

نزع الطبقات السميكة من الأكاسيد المتكونة على أسطح المعادن عند درجات الحرارة المرتفعة .

عقدة هبوط [هندسة طيران]
descending node [AERO ENG]

النقطة التى يعبر عندها تابع للأرض (قمر اصطناعى) خط الاستواء نحو الجنوب ، تعرف أيضاً بعقدة فى اتجاه الجنوب .

عمق القطع [هندسة الإنتاج]
depth of cut [PRD ENG]

سمك المادة المزالة من المشغولة فى عملية التشغيل خلال شوط واحد .

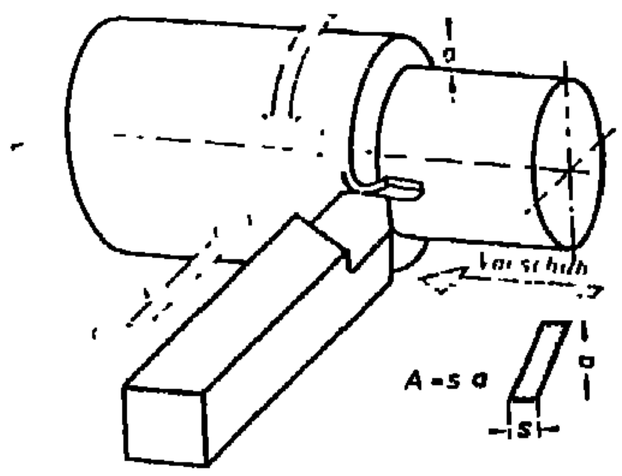

عمق الصهر [هندسة الإنتاج]
depth of fusion [PRD ENG]

مدى العمق الذى يصل إليه انصهار المعدن أثناء اللحام .

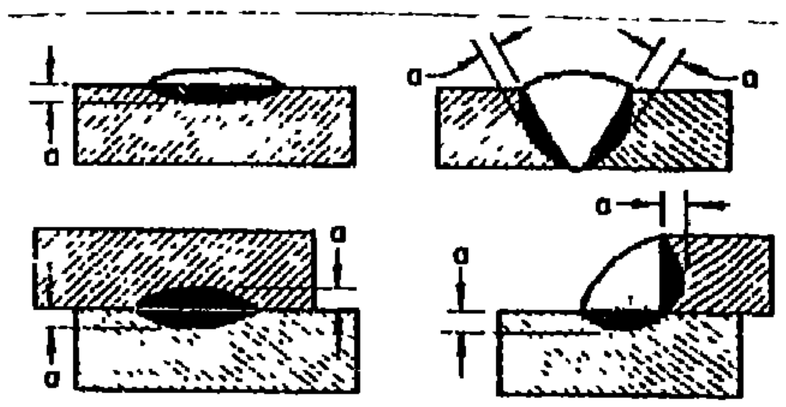

عمق التغلغل [هندسة الإنتاج]
depth of penetration [PRD ENG]

مدى تغلغل معدن اللجام المنصهر فى المعدن الأصلى لوصلة اللحام.

إزالة الاستقطاب [هندسة الإنتاج]
depolarization [PRD ENG]

تقليل الاستقطاب أو إزالته بتغيير الغشاء من على سطح الإلكترود فى الخلية الكهربائية .

مزيل الاستقطاب [هندسة الإنتاج]
depolarizer [PRD ENG]

عامل يؤدى إلى إزالة الاستقطاب من الخلايا الكهربائية .

كفاءة الترسيب [هندسة الإنتاج]
deposition efficiency [PRD ENG]

نسبة وزن المعدن المرسب فى وصلة اللحام إلى وزن المستخدم من الإليكترودات بعد استبعاد الأعقاب .

تتابع الترسيب [هندسة الإنتاج]
deposition sequence [PRD ENG]

تعاقب خطوات تقدم اللحام .

ميكرومتر الأعماق [تصميم هندسى]
depth micrometer [DES ENG]

ميكرومتر يستعمل لقياس عمق الثقوب والشقوق و ارتفاع البروزات .

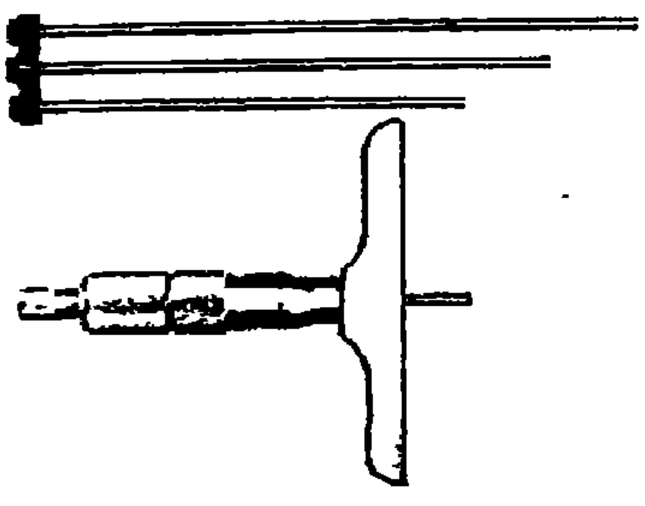

نسبة الكثافة (فى متالورجيا المساحيق) [هندسة الإنتاج]
density ratio (powder metallurgy) [PRD ENG]
النسبة المئوية للكثافة المقيسة عملياً لمكبوس المسحوق إلى كثافة معدن المسحوق .

نحاس مُخْتَزَل [هندسة الإنتاج]
deoxidized copper [PRD ENG]
نحاس ناتج من اختزال أكسيد النحاسوز المصهور بمختزل مثل الفسفور .

مُختَزِل [هندسة الإنتاج]
deoxidizer [PRD ENG]
عنصر يضاف إلى مصهور المعادن لإزالة مافيه من أكسجين حر أو مرتبط به .

إزالة الأكسدة [هندسة الإنتاج]
deoxidizing [PRD ENG]
١ – إزالة الأكسجين من مصهور المعادن باستخدام مادة مختزلة مناسبة .
٢ – إزالة عناصر غير مرغوب فيها (فضلا عن الأكسجين) بإضافة عناصر أخرى أو مركبات تتفاعل مع هذه العناصر .
٣ – إزالة طبقة الأكسيد من أسطح المشغولات بالوسائل الكيميائية أو الكهروكيميائية .

مزيل الرذاذ [هندسة ميكانيكية]
demister [MECH ENG]
مجموعة من المسالك فى السيارات مرتبة بحيث يُدفع خلالها هواء جاف دافئ فى اتجاه حاجب الريح لمنع تكاثف البخار عليه .

بنية شجيرية (دندريت)
[هندسة الإنتاج]
dendrite [PRD ENG]
تكوين بلّورى على هيئة تفرع شجرى ، ويوجد عادة فى المصبوبات التى تبرد ببطء أثناء التجمد .

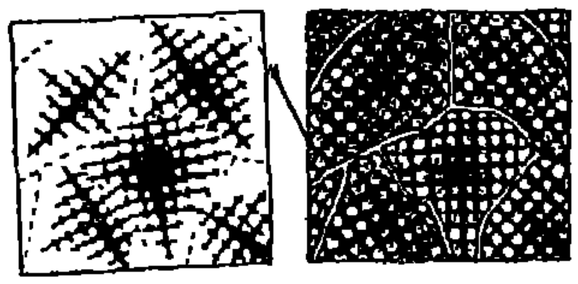

مسحوق شجيرى (دندريتى) (فى متالورجيا المساحيق)
[هندسة الإنتاج]
dendritic powder(powder metallurgy) [PRD ENG]
جسيمات على هيئة شجرة الصنوبر ناتجة أصلاً من ترسيب إلكتروليتى .

تصحيح الكثافة[هندسةطيران]
density correction
[AERO ENG]
تصحيح لكثافة الهواء المنساب ، يلزم استخدامه لتصويب قراءة مبين سرعة الهواء عند الارتفاعات العالية ، إذ إن المبين معاير عادة عند الضغط الجوى القياسى (٧٦٠ مم زئبق) .

تابع لإعادة الإرسال لاحقاً
[هندسة طيران]
delayed repeater satellite
[AERO ENG]
. قمر اصطناعى يختزن المعلومات التى يتلقاها من محطة أرضية ويعيد إرسالها إلى محطة أرضية أخرى عند موقع آخر عند طلبها .

خضوع متأخر [هندسة الإنتاج]
delayed yield [PRD ENG]
ظاهرة تتعلق بتأخر حدوث انفعال حد الخضوع وعدم تزامنه مع الجهد المناظر له .

فرِّيت دلتا [هندسة الإنتاج]
delta ferrite [PRD ENG]
محلول جامد من حديد ذى بنية مكعبات ذات تمركز ذرى فى وسطها ، ويحدث ذلك بين درجتي ١٤٠١° و١٥٣٩ °س.

جناح دلتا [هندسة طيران]
delta wing [AERO ENG]
الشكل المكون من جناحى طائرة على هيئة مثلث رأسه فى المقدمة.(وهو عادة للطائرات ذات السرعة فوق الصوتية) .

تجفيف [هندسة ميكانيكية]
dehydration [MECH ENG]
إزالة الماء من جامد أو سائل أو غاز .

مزيل الجليد [هندسة طيران]
deicer [AERO ENG]
كل وسيلة لإزالة الجليد من أسطح أجنحة الطائرات ومراوحها .

إزالة التأيُّن [هندسة الإنتاج]
deionization [PRD ENG]
إزالة التأين من سائل أو غاز بالوسائل الكيميائية ، ومثال ذلك نزع أيونات الأملاح من الماء بطريقة التبادل الأيونى.

منفث "دى لافال" [هندسة ميكانيكية]
de Laval nozzle [MECH ENG]
منفث متقارب متباعد لزيادة سرعة الغازات المنسابة خلاله ويستخدم فى تربينات البخار ومحركات الصواريخ .

فترة تأخر [تحكم]
delay time [CONT SYS]
الفترة الزمنية التى يستغرقها وصول إشارة ما بعد بثها خلال مُعَدَّة أو منظومة إلى عنصر التشغيل .

إزالة الشحوم [هندسة الإنتاج]
degreasing [PRD ENG]

إزالة ما على الأسطح من شحوم وزيوت .

درجة "انجلر" [ميكانيكا موائع]
degree, Engler [FL MECH]

أحد مقاييس اللزوجة وهو النسبة بين زمن انسياب ٢٠٠ ملّيلتر من السوائل عند درجة حرارة ما خلال جهاز ابتكره " انجلر" وبين زمن انسياب نفس الكمية من الماء المقطر عند درجة حرارة ٢٠ س (٥٢ثانية). (إنجلر ، أدولف، عالم نبات ألمانى ١٨٤٤ - ١٩٣٠) .

درجات الحرية [هندسة الإنتاج]
degrees of freedom [PRD ENG]

عدد المتغيرات المستقلة (مثل درجة الحرارة والضغط ، ودرجة التركيز) فى الأطوار الموجودة التى يمكن تغييرها دون أن يتبع ذلك تغير فى عدد الأطوار المتوازنة .

مزيل الرطوبة [هندسة ميكانيكية]
dehumidifier [MECH ENG]

كل وسيلة تؤدى إلى خفض الرطوبة النسبية فى الهواء المحيط .

أشرطة التشوه [هندسة الإنتاج]
deformation bands [PRD ENG]

خطوط أو أشرطة مختلفة الاتجاهات تظهر داخل الحبيبات المختلفة نتيجة لدوران أجزاء من بلّورة بزوايا مختلفة أثناء تغيير شكل المشغولة .

منحنى التشوه [ميكانيكا]
deformation curve [MECH]

منحنى يبين العلاقة بين الإجهاد والانفعال فى منشأ أو عينة ما .

إزالة الصقيع [ديناميكا حرارية]
defrost [THERMO]

إزالة الصقيع بصهره كما فى الثلاجات وأجنحة الطائرات .

مزيل الغازات [هندسة الإنتاج]
degasifier [PRD ENG]

عنصر يضاف إلى المعدن المصهور لإزالة الغازات الذائبة به حتى لا تحتبس فيه أثناء تجمده .

إزالة الغازات [هندسة الإنتاج]
degassing [PRD ENG]

طرد الغازات من السوائل أو من الجوامد.

انخفاض المرتبة [ديناميكا حرارية]
degradation [THERMO]

انخفاض إتاحية الطاقة وهذا ناتج عن مبدأ زيادة الأنتروبى . (الإتاحية هى القدر من الطاقة الممكن تحويله إلى شغل).

مسبار غور الفضاء [هندسة طيران]
deep-space probe [AERO ENG]
مركبة فضاء مجهزة لاستكشاف الفضاء خارج مجالات الجاذبية والمغنطيسية الأرضية .

مضخة أعماق [هندسة ميكانيكية]
deep-well pump [MECH ENG]
مضخة طرد مركزى متعددة المراحل لرفع الماء من الآبار العميقة صغيرة الأقطار، وتدار بواسطة محرك كهربائى. تعرف أيضاً بمضخة تربينية رأسية .

عيب [هندسة الإنتاج]
defect [PRD ENG]
حالة عطب تفسد استخدام الجزء المعيب .

كبح الرغوة [هندسة الإنتاج]
defoaming [PRD ENG]
التحكم فى مصدر الرغوة لتقليلها .

تشوه [ميكانيكا]
deformation [MECH]
أى تغير فى شكل جسم أو فى أبعاده ناتج عن الإجهادات مثل التمدد أوالتقلص أوتغير الرطوبة وكذلك التحولات الكيميائية والبنيوية .

جهد التفكك (الانحلال)
[هندسة الإنتاج]
decomposition potential [PRD ENG]
الحد الأدنى لفرق الجهد الضرورى لتحلل إلكتروليت فى خلية كهربائية .

جذر سن الترس [تصميم هندسى]
dedendum [DES ENG]
البعد بين نصف قطر دائرة الخطوة للترس ونصف قطر دائرة القاع .

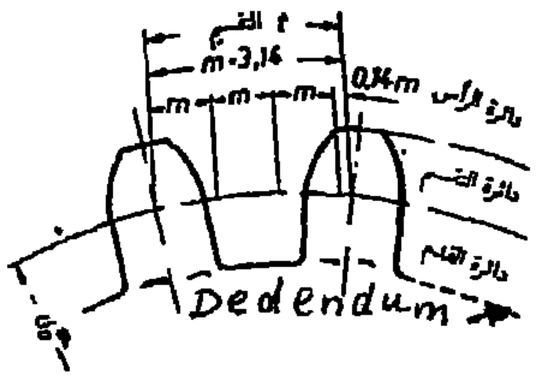

دائرة قاع السن [تصميم هندسى]
dedendum circle [DES ENG]
الدائرة المماسة لقاع أسنان الترس .

سحب عميق [هندسة الإنتاج]
deep drawing [PRD ENG]
تشكيل لدن للأنابيب المعدنية المقفلة فى طرف واحد لتزداد عمقاً.

تنميش غائر [هندسة الإنتاج]
deep etching [PRD ENG]
حفر الأسطح المعدنية بمعالجتها بالأحماض المخففة تمهيداً لفحصها بالمجهر.

إزالة الكربون [هندسة الإنتاج]
decarburization
=decarbonization[PRD ENG]
خفض نسبة الكربون من سطح الفولاذ بالتسخين فى بيئة تتفاعل مع الكربون.

معامل الاضمحلال [هندسة الإنتاج]
decay coefficient [PRD ENG]
معامل تضاؤل الاهتزاز أو الانبعاث الإشعاعى أو الفسفورى فى الدالة التى تربط بين الشدة والزمن .

منحنى الاضمحلال [هندسة الإنتاج]
decay curve [PRD ENG]
الخط البيانى الذى يوضح تضاؤل كمية ما مع الزمن أو مع المسافة .

فترة الاضمحلال [هندسة الإنتاج]
decay period [PRD ENG]
المدة اللازمة لاضمحلال موجة وتساوى مقلوب معامل الاضمحلال .

تقاصر(تباطؤ)[ميكانيكا]
deceleration [MECH]
معدل تناقص السرعة .

ديسيبل [هندسة الإنتاج]
decibel [PRD ENG]
وحدة لوغاريتمية لقياس منسوب الجهارة الصوتية وتساوى عُشْر بل .
(نسبة للعالم الاسكتلندى جراهام بل ١٨٤٧-١٩٢٢)

تقديم موجز المعلومات [هندسة طيران]
debriefing [AERO ENG]
المعلومات التى يقدمها طاقم الطيران عند نهاية الرحلة وتَعْرِضُ وقائعها مثل حالة الطقس أثناء الطيران وأداء الطائرة وما إلى ذلك من تسهيلات تتعلق بمسارات الطيران والمطارات .

تهذيب الحواف [هندسة الإنتاج]
deburring [PRD ENG]
إزالة الزوائد والزعانف ، أو تثليم الحواف الحادة للمشغولات المعدنية ، وذلك بالبرد أو التجليخ أو بتدوير المشغولات فى برميل به مواد ساحجة .

خُبُوُّ التوهج الحرارى[هندسة الإنتاج]
decalescence [PRD ENG]
ظاهرة تعتم سطح الفولاذ الساخن المتوهج اللون أثناء التحول من طور ألفا إلى طور جاما بالتسخين ، ويحدث التعتم نتيجة امتصاص الحرارة الكامنة أثناء التحول .

ديكامتر[ميكانيكا]
decameter [MECH]
وحدة طول فى النظام المترى تساوى ١٠ أمتار .

النقطة الميتة [هندسة ميكانيكية]
dead center [MECH ENG]
الوضع الذى يكون فيه مكبس المحرك الحرارى الترددى عند إحدى نهايتى الشوط العلوية أو السفلية .

زنبة ثابتة [هندسة الإنتاج]
dead center [PRD ENG]
زنبة غير دوّارة ترتكز عليها المشغولة أثناء دورانها .

مقبض أمان للتشغيل [هندسة ميكانيكية]
deadman's handle [MECH ENG]
مقبض تحكم فى مكنة مصمم بحيث يتحتم على العامل الضغط عليه لتستمر المكنة فى عملها تحقيقاً للأمان .

تحميص تام [هندسة الإنتاج]
dead roast [PRD ENG]
التخلص من الكبريت بتحميص الخام .

مزيل الهواء [هندسة ميكانيكية]
deaerator [MECH ENG]
جهاز لإزالة الغازات من السوائل مثل إزالة الهواء من ماء تغذية المرجل .

تابع مظلم [هندسة طيران]
dark satellite [AERO ENG]
قمر اصطناعى لايعطى بيانات لمحطة أرضية نتيجة للتحكم فيه أو تعطل أجهزة البث به .

هيئة سهمية [هندسة طيران]
dart configuration [AERO ENG]
جسم أيروديناميى أسطح التحكم به فى المؤخرة .

أسطوانة تخميد [هندسة ميكانيكية]
dashpot [MECH ENG]
جهاز لتخميد الاهتزازات يتكون من مكبس يتحرك بحرية داخل أسطوانة بها مائع .

جناح "ديفيز" [هندسة طيران]
Davis wing [AERO ENG]
جناح قصير الوتر مقاومته لانسياب الهواء منخفضة نسبياً ومركز ضغطه ثابت ، يُوَلِّد رفعاً عند زوايا الهبوب الصغيرة نسبياً .

شوط العمل [هندسة الإنتاج]
daylight [PRD ENG]
أقصى مسافة حرة بين سطحى الكبس فى المكابس الهيدروليية عند غاية انفراجها .

D

طاقة التخميد (المضاءلة)
[هندسة الإنتاج]
damping capacity [PRD ENG]
قابلية معدن لامتصاص الاهتزازات (الإجهادات الدورية) بالاحتكاك الداخلى وتحويل هذه الطاقة الميكانيكية إلى حرارة.

درفيل تدميج [هندسة ميكانيكية]
dandy roll [MECH ENG]
درفيل فى مكنة من طراز فورد رينيه لصنع الورق يستعمل لتدميج الأفرخ وأحياناً لطبع علامة مائية.

قطب متدل [هندسة الإنتاج]
dangler [PRD ENG]
إلكترود قابل للثنى يتدلى فى وعاء الطلاء لتوصيل التيار الكهربائى إلى المشغولة.

معادلة دارسى - فايسباخ
[ميكانيكا موائع]
Darcy-Weisbach equation
[FL MECH]
معادلة لحساب الانخفاض فى الضاغط الناتج عن احتكاك الموائع المنسابة انسياباً مضطرباً فى الأنابيب وهى على الصورة التالية:

$$h_f = f\,(L/d)\,(V^2/2g)$$

حيث f رقم لابعدى يسمى رقم دارسى (١)، L وd طول الأنبوب وقطره،
g عجلة الجاذبية الأرضية،
V سرعة انسياب المائع،
h_f انخفاض الضاغط.

مِسحج (فارة) أخاديد
dado plane [DES ENG]
مِسحج رفيع لتشكيل حزوز فى الخشب.

جُهد إتلاف [ميكانيكا]
damaging stress [MECH]
أدنى جهد يؤثر فى مادة ما يسبب تلفاً لعضوٍ مصنوع منها بحيث يصبح غير صالح للاستخدام للعمر الافتراضى.

مُخَمِّد [هندسة ميكانيكية]
damper [MECH ENG]
١- صمام أو لوح متحرك لتنظيم انسياب هواء السحب فى موقد أومدفأة.
٢- جهاز يوهن الاهتزازت.

تخميد (تضئيل) [هندسة الإنتاج]
damping [PRD ENG]
خفض تدريجى لسعة الاهتزازات ولزمنها أو للذبذبات المتولدة فى جسم أو منظومة كهربائية معرضة لمؤثرات قادرة على إحداث هذه الاهتزازات أو الذبذبات.

حدبة (كامة)أسطوانية [هندسة ميكانيكية]
cylindrical cam [MECH ENG]
حدبة أسطوانية جبهية يتحرك تابعها حركة انتقالية موازية لعمود الحدبة وفقاً لكنتور المجرى المحفور فى جبهة الحدبة .

مُجَلِّخة أسطوانية [هندسة ميكانيكية]
cylindrical grinder [MECH ENG]
مكنة تقوم بتجليخ الأسطح الخارجية أو الداخلية للمشغولات الأسطوانية أو المخروطية ، تدور فيها عجلة التجليخ فى اتجاه مضاد لدوران المشغولة وبمصدر حركة مستقل عنها .

تجليخ أسطوانى [هندسة الإنتاج]
cylindrical grinding [PRD ENG]
تجليخ السطح الخارجى لمشغولة أسطوانية دَوّارة .

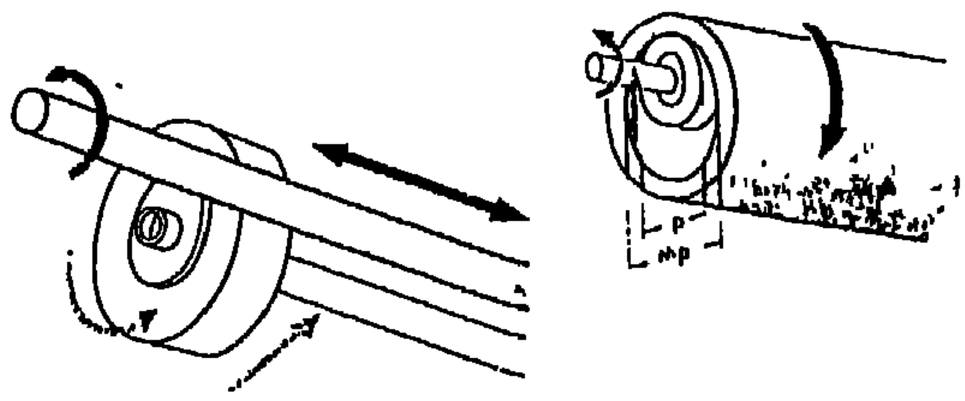

طين سيانيدى [هندسة الإنتاج]
cynide slime [PRD ENG]
الجزيئات المتفتتة الدقيقة من المعادن الثمينة التى تترسب من المحاليل السيانيدية أثناء استخلاص هذه المعادن من خاماتها.

بندول (سيكلويدي) دويرى [ميكانيكا]
cycloidal pendulum [MECH]
بندول يتحرك الثقل فيه على منحنى سكلويد مقلوباً، وزمن ذبذبته لايتوقف على سعة الذبذبة .

فرّاز دُوّامى [هندسة الإنتاج]
cyclone [PRD ENG]
وعاء مخروطى الشكل تفصل فيه المواد من تيار الهواء الحامل لها بالقوة الطاردة المركزية .

فَرّازة دُوّامية [هندسة ميكانيكية]
cyclone classifier [MECH ENG]
فَرّازة على هيئة قمع يدور الهواء فيها دوّامياً وتستخدم لفصل الجسيمات الدقيقة مثل الغبار من الهواء بالطرد المركزى وكذلك تصنيف الجسيمات الدقيقة إلى أحجام مختلفة .

فَرّازة دُوّامية [هندسة ميكانيكية]
cyclone separator [MECH ENG]
= **cyclone classifier [MECH ENG]**

(انظر : *cyclone classifier[MECH ENG]*)

رتل تروس كوكبية [هندسة ميكانيكية]
cyclic train [MECH ENG]

مجموعة من التروس الدويرية يدور فيها محور ترس أو أكثر حول محور آخر ثابت .

تغير دورى[تحكم]
cycling [CONT SYS]

تغير دورى لمتغير متحكم فيه من قيمة إلى أخرى فى منظومة تحكم أوتوماتى .

موجة دُوَيْرِيَّة [ميكانيكا موائع]
cycloidal [FL MECH]

موجة متماثلة شديدة الانحدار على شكل دُوَيْرى .

سن ترس دُوَيْرِيَّة[تصميم هندسى]
cycloidal gear teeth [DES ENG]

سن ترس جانبيتها على هيئة دويرى . الدويرى هو مسلر نقطة على محيط دائرة تتدحرج دون انزلاق على المحيط الخارجى أو الداخلى لدائرة أخرى .

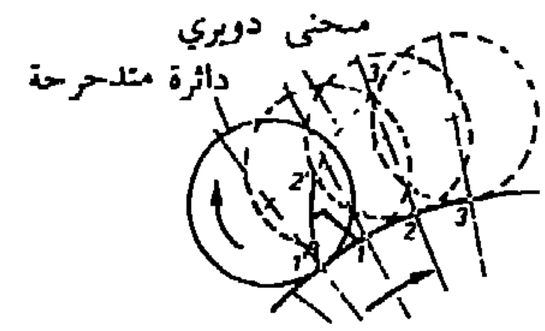

نشأة المنحنى الدويري (السايكلويدي)

عُدَّة القطع [هندسة ميكانيكية]
cutting tool [MECH ENG]

أداة من مادة صلدة ذات حد مشحوذ أو أكثر تستعمل لجرف رائش (جذاذة) من مشغولة ما يدوياً أو بواسطة مكنة تشغيل .

مِشْعَل (بورى) القطع[هندسة الإنتاج]
cutting torch [PRD ENG]

بورى يخلط فيه وقود غازى (كالأستيلين) مع الأكسجين ويشعل الخليط عند الفوهة مولداً لهباً يستخدم فى عمليات قطع المعادن .

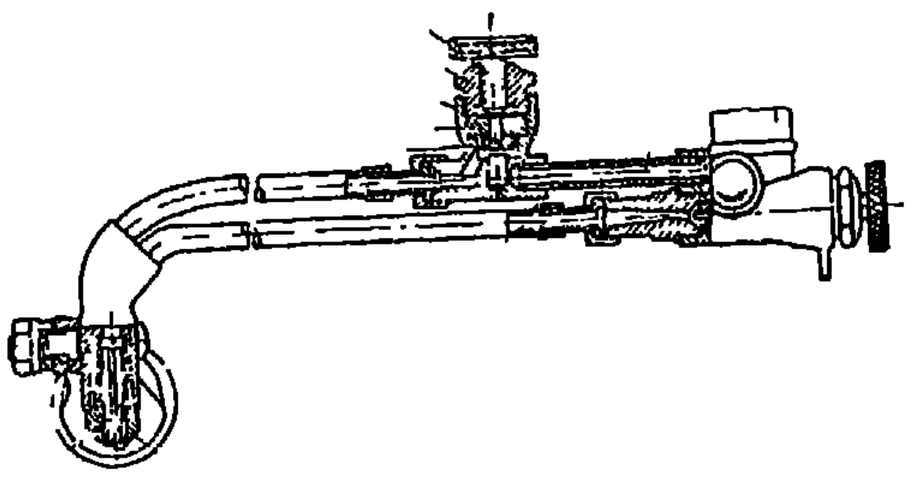

سيندة [هندسة الإنتاج]
cyaniding [PRD ENG]

تصليد أسطح المشغولات الفولاذية بالكربنة والنتردة وذلك بالاحتفاظ بها لمدة معينة فوق درجة حرارة التحول لطور الأوستنيت وهو مغمور فى سيانيد منصهر ثم تبريده بسرعة .

دورة [ديناميكا حرارية]
cycle [Thermo]

مجموعة إجراءات لمنظومة مقفلةتتغير فى أثنائها خواصها بحيث تعود نقطة النهاية إلى نقطة البدء .

مائع القطع [هندسة الإنتاج]
cutting fluid [PRD ENG]
مائع يستخدم فى عمليات التشغيل لتقليل الاحتكاك بين أداة القطع وكل من المشغولة والجذاذة المنزوعة ، وهو يساعد على تحسين جودة السطح المُشَغَّل وتبريد أداة القطع ، وإطالة عمرها ويكون غالباً من السوائل .

قَصَّافة[تصميم‌هندسى]
cutting pliers [DES ENG]
كُلاَّبة (زردية) مزودة بحدود قاطعة فى فكيها .

سرعة القطع [هندسة الإنتاج]
cutting speed [PRD ENG]
السرعة اللحظية النسبية بين حد أداة القطع وسطح المشغولة ، وتقاس فى الاتجاه الرئيسى للقطع .

فوهة القطع (لحام) [هندسة الإنتاج]
cutting tip [PRD ENG]
الطرف الذى يخرج منه الغاز فى مِشْعَل القطع باللهب (البورى) .

مربط أداة القطع [هندسة ميكانيكية]
cutter head [MECH ENG]
نبيطة لتثبيت عدة القطع فى مكنات التشغيل .

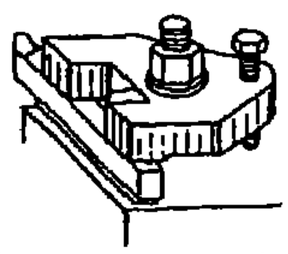

اجتراف مقطع التشغيل
[هندسة ميكانيكية]
cutter sweep [MECH ENG]
الجزء الذى يُجتث بمِقْطع تفريز أو حجر تجليخ عند الدخول أو الخروج من خدد فى المشغولة .

تسوية السطح [هندسة الإنتاج]
cutting down [PRD ENG]
إزالة خشونة سطح معدن بالسحج لتسويته .

حد قطع [تصميم هندسى]
cutting edge [DES ENG]
حَد عُدَّةِ القطع ويكون من الصلب المصلد أو معززاً بلقمة من الألماس أو الخزف أو الكربيدات الصلدة .

نقطة انفصال [ميكانيكا موائع]
cutoff point [FL MECH]
النقطة التى يحدث عندها تحول الانسياب الحلزونى فى غلاف مروحة طاردة مركزية إلى انسياب مستقيم فى أنبوب التسليم .

عُدَّة قطع [هندسة ميكانيكية]
cutoff tool [MECH ENG]
أداة تستعمل فى عمليات الخراطة لفصل المشغولة عن أصل الخام بعد إنهاء تشغيلها .

صمام قطع [هندسة ميكانيكية]
cutoff valve [MECH ENG]
صمام فى محرك بخار ترددى يستخدم لوقف تدفق البخار إلى أسطوانته عند نقطة اختيارية .

قرص قطع [هندسة ميكانيكية]
cutoff wheel [MECH ENG]
قرص مستدير رقيق مُشَرَّب بمادة ساحجة ، يستعمل لقطع الأجزاء أو تشغيل أخاديد بها .

شياق القطع [هندسة ميكانيكية]
cutter bar [MECH ENG]
عمود يركب عليه عُدَّة القطع فى مكنات التشغيل .

مرحلة " كورتيز "
[هندسة ميكانيكية]
Curtis stage [MECH ENG]
مرحلة تربين بخار به عدة مراحل دفع كل مرحلة مكونة من صف من الريش المتحركة وصف من الريش الثابتة التى توجه البخار .

وسادة الاسطمبة [هندسة الإنتاج]
cushion, die [PRD ENG]
ساند به هواء مضغوط أو زيت أو مطاط أو نابض أو مؤلَّفاتها ، يوضع تحت قالب (اسطمبة) الكبس ، لتعطى كبساً إضافياً أثناء عملية كبس المشغولات .

طريقة القطع والنقل [هندسة الإنتاج]
cut-and-carry method [PRD ENG]
طريقة إنتاج متتابع يظل فيها المنتج متصلا بالخامة بعد تشكيله أو قصه بالاسطمبة .

مسحوق فاصل(متالورجيا المساحيق)
[هندسة الإنتاج]
cut-fraction (powder metallurgy) [PRD ENG]
المسحوق الواقع بين طبقتين من مسحوقين معدنيين متوسط حجم الحبيبات لكل منهما محدد .

اضمحلال التيار (لحام)
[هندسة الإنتاج]
current decay (welding)
[PRD ENG]

معدل انخفاض التيار الكهربائى عن قيمته القصوى . وفى لحام البقعة بالمقاومة الكهربائية يتم التحكم فى هذا المعدل لمنع التبريد السريع لبقعة اللحام .

كثافة التيار [هندسة الإنتاج]
current density [PRD ENG]

شدة التيار الكهربائى لوحدة مساحة مقطع الإلكترود .

كفاءة التيار [هندسة الإنتاج]
current efficiency[PRD ENG]

فى الطلاء الكهربائى : نسبة كتلة المادة المترسبة عملياً بمرور التيار إلى الكتلة التى يُتَوقع ترسبها نظرياً .

منزلقة[تصميم هندسى]
cursor [DES ENG]

مرشح ضوئى شفاف أو عنبرى اللون مرسوم عليه خط قطرى يركب فوق شاشة الرادار وبإدارة هذا المرشح يمكن تحديد الموقع اللحظى للهدف عند مرور الخط القطرى عبر صدى مرتد من هذا الهدف .

تقعير [هندسة الإنتاج]
cupping [PRD ENG]

تشكيل لوح معدنى على هيئة قدح بالتقعير ، وقد يعقب ذلك تشكيل بالسحب العميق إلى أوعية أو أنابيب عميقة .

كورى[هندسة الإنتاج]
curie[PRD ENG]

الوحدة الأساسية لشدة النشاط الإشعاعى لمادة مشعة وتساوى $٣,٧ \times (١٠)^{١٠}$ تفتتاً فى الثانية ، وهو ما يعادل اضمحلال جرام واحد من الراديوم .

نقطة "كورى" [هندسة الإنتاج]
Curie point [PRD ENG]

درجة الحرارة التى عندها يفقد المعدن الممغنط خصائصه المغنطيسية . نسبت للعالم الفرنسي "بيير كورى" (١٨٥٩ - ١٩٠٦) .

لفّ[هندسة الإنتاج]
curling [PRD ENG]

لفّ حافة لوح معدنى لفة كاملة أو جزئياً .

اسطمبات لف الحواف
[هندسة ميكانيكية]
curling dies [MECH ENG]

طاقم من أدوات يستخدم للفّ حواف المشغولات لتجنب حدتها .

كسر قدحى [هندسة الإنتاج]
cup fracture [PRD ENG]

كسر على هيئة قدح ومخروط ناقص ، يشاهد فى اختبار الشد لعينات المواد المطيلة ، ويتكون من جزئين أولهما مخروط يحدث بالقص ويتوسطه مسطح يحدث بالشد وثانيهما قدح يتطابق مع الجزء الأول .

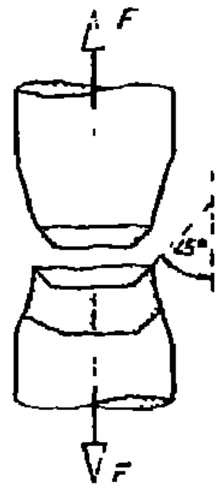

تنقية معدنية [هندسة الإنتاج]
cupellation [PRD ENG]

أكسدة الرصاص المنصهر المحتوى على الذهب والفضة لاستخلاص المعدنين الثمينين .

فرن دست "كيوبلا" [هندسة ميكانيكية]
Cupola furnace [MECH ENG]

فرن أسطوانى رأسى وقوده فحم الكوك مصمم لإنتاج الحديد الزهر ، ونسب إلى مخترعه .

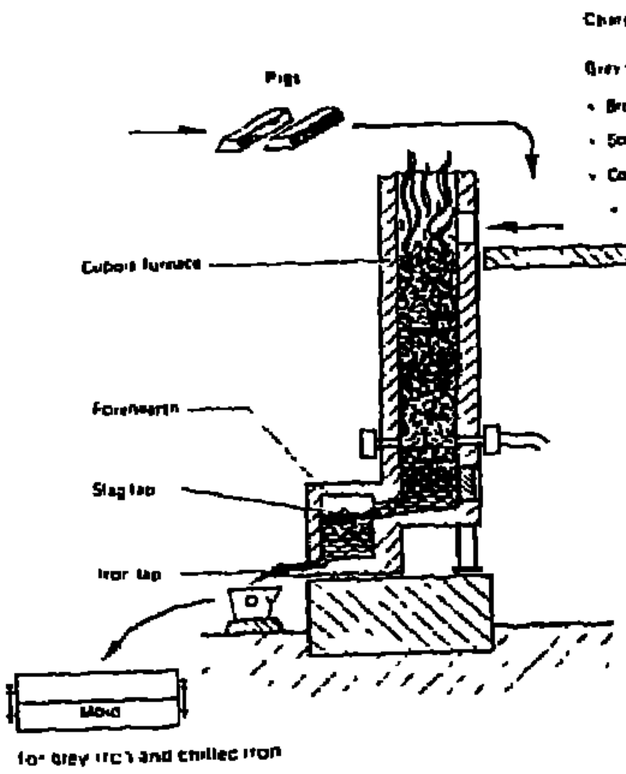

بلّورة [هندسة الإنتاج]
crystal [PRD ENG]

جسم يحتوى على ذرات أو أيونات ، أو جزيئات تنتظم فى ترتيب هندسى يتكرر فى الأبعاد الثلاثة الرئيسية .

كسر بلّورى [هندسة الإنتاج]
crystalline fracture
[PRD ENG]

كسر فى معدن متعدد البلّورات يبدو سطحه على هيئة محببة . وبذلك يختلف عن الكسر الليفى الشكل .

تبلور [هندسة الإنتاج]
crystallization [PRD ENG]

انفصال طور جامد بلّورى بالتبريد من طور سائل .

مستوى وجه المكعب [هندسة الإنتاج]
cubic plane [PRD ENG]

مستوى عمودى على أحد المحاور البلّورية الثلاثة فى النظام المكعبى .

محرك مُركّب تراكمى
[هندسة ميكانيكية]
cumulative compound
motor [MECH ENG]

محرك كهربائى تقع خصائص تشغيله بين المحركات ثابتة السرعة (محرك توازى) والمحركات متغيرة السرعة (محرك توالى) .

انفعال التهشم [هندسة ميكانيكية]
crushing strain [MECH ENG]
انفعال ينشأ عن جهد ضغط ويؤدى إلى تهشيم مادة ما .

مقاومة التهشم [هندسة ميكانيكية]
crushing strength [MECH ENG]
جهد الضغط اللازم لتهشيم مادة جامدة.

اختبار بالتمزق [هندسة الإنتاج]
crushing test [PRD ENG]
تسليط ضغط عالٍ داخل الأنابيب أو الاسطوانات المجوفة لتعيين مقاومتها للتمزق أو لتحديد مدى إحكام وصلات اللحام بها ضد التسرب.

علم التبريد الفائق [هندسة ميكانيكية]
cryology [MECH ENG]
العلم الذى يعنى بدراسة خواص المادة عند درجات الحرارة شديدة الانخفاض .

مضخة تفريغ مجففة [هندسة ميكانيكية]
cryosorption pump [MECH ENG]
مضخة تفريغ شديد تستخدم مادة ماصة للرطوبة مثل الفحم النباتى المنشط أو زيوليت صناعى مبرد بالنتروجين أو غيره . وتستخدم هذه المضخة لخفض الضغط إلى بضعة ملّى تور .

منشار حلقى [تصميم هندسى]
crown saw [DES ENG]
منشار على هيئة أسطوانة مجوفة حافتها مسننة يستعمل لعمل الثقوب الكبيرة فى الألواح .

ترس رئيسى [تصميم هندسى]
crown wheel [DES ENG]
ترس أو عجلة رئيسية فى مجموعة إدارة .

بوتقة (بودقة) [هندسة الإنتاج]
crucible [PRD ENG]
وعاء تصهر فيه المعادن وغيرها ، ويصنع من مادة حرارية ذات درجة حرارة انصهار عالية .

جناح صليب [هندسة طيران]
cruciform wing [AERO ENG]
جناح طائرة على شكل صليب .

تهشُّم [هندسة الإنتاج]
crush [PRD ENG]
تهدم جزئى فى قالب الصب ينتج عنه عيب فى المصبوب .

تشكيل بالسحج [هندسة الإنتاج]
crush forming [PRD ENG]
تشكيل سطح حجر التجليخ للكنتور المطلوب بدفع عجلة معدنية دوّارة نحوه.

درفلة متعامدة [هندسة الإنتاج]
cross rolling [PRD ENG]

درفلة الألواح المعدنية على مراحل يتعامد اتجاه مرحلة منها على اتجاه المرحلة السابقة لها .

راسمة مستعرضة [هندسة ميكانيكية]
cross slide [MECH ENG]

منزلقة تحمل عدة القطع فى مكنة تشغيل ، تتحرك عمودياً على اتجاه سطح المشغولة وتستخدم فى القطع العمودى أو لخراطة الجانبية .

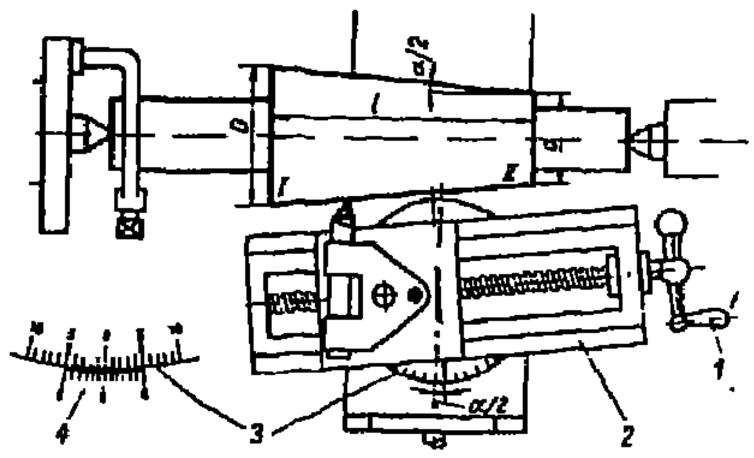

لحام الشبك [هندسة الإنتاج]
cross-wire weld [PRD ENG]

لحام بروزات يتم بين أسلاك أو قضبان متقاطعة .

قبة (تحدب) [هندسة الإنتاج]
crown [PRD ENG]

تزايد فى سمك (ثخانة) لوح أو قطر لفافة من الحافة إلى المركز أو الوسط .

مبرد متقاطع الأسنان [تصميم هندسى]
crosscut file [DES ENG]

مبرد أسنانه متقاطعة ، أحد جانبيه مستدير و الآخر سكينى حاد ويستعمل عادة لشحذ أسنان المناشير .

مُعَجَّل بمجال مغنطيسى متصالب [هندسة طيران]
crossed-field accelerator [AERO ENG]

محرك بلازما للسفر فى الفضاء . تتعرض البلازما المنسابة لمجال مغنطيسى متعامد على اتجاه الانسياب فيحدث فيه تسارع يؤدى إلى زيادة الدفع . (البلازما هى غاز متأين عند درجات الحرارة العالية).

طربوش (زَلَّقة) [هندسة ميكانيكية]
crosshead [MECH ENG]

كتلة تنزلق ترددياً على دليل تصل بين ذراع مكبس وذراع توصيل بمسمار رسغ .

مدرفلة مُقوِّمة [هندسة الإنتاج]
cross-roll straightener [PRD ENG]

مكنة درفلة تصمم فيها أزواج الدرافيل لتحقق استقامة القضبان المستديرة المقطع والأنابيب .

إدارة بسير مقص [هندسة ميكانيكية]
cross-belt drive [MECH ENG]
نقل حركة دوران من عمود إلى آخر موازٍ له بواسطة سير مقص لعكس اتجاه دورانه .

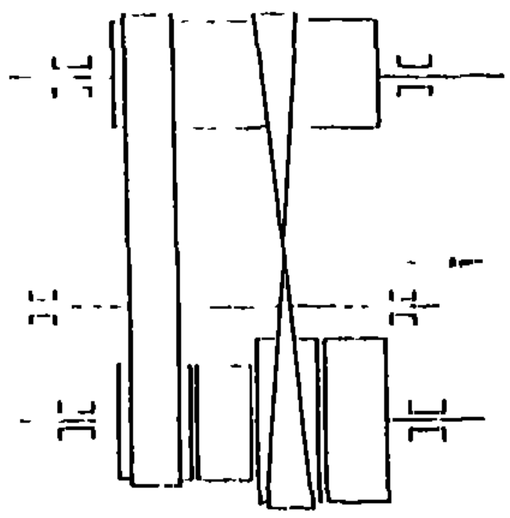

مسمار مزدوج متعاكس
[تصميم هندسي]
cross bolt [DES ENG]
مسمار ربط ملولب أحد طرفيه ملولب يميناً والآخر يساراً ليتحرك عليه جزءان فيبتعد أحدهما عن الآخر أو يتقاربان عند دوران المسمار .

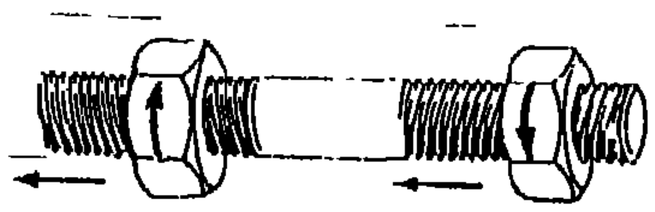

خط درفلة متعرج [هندسة الإنتاج]
cross-country mill
[PRD ENG]
مجموعة مُدَرْفِلات مرتبة بحيث يكون نضد كل منها مَتوازياً أو عابراً فوق نضد نقل المُدَرْفِلات بين وحداتها . وتستخدم فى الدرفلة المستمرة لقطاعات المنشآت .

طريقة "كرونج" (صب المعادن)
[هندسة، إنتاج]
Croning process (casting)
[PRD ENG]
طريقة لصب الأجزاء الدقيقة والمعقدة الشكل باستخدام قالب قشرى (shell) مصنوع من رمل ورابط.

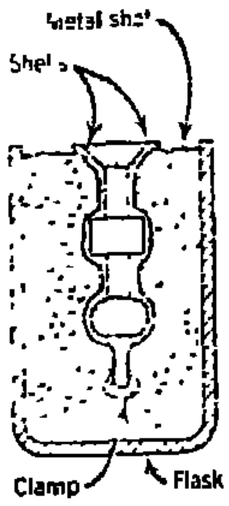

طرف معيب [هندسة الإنتاج]
crop [PRD ENG]
كل جزء تالف فى نهاية الكتلة المصبوبة يقطع منها ويعتبر نفاية (خردة) .

محور مرافق متعامدة
[هندسة ميكانيكية]
cross axle [MECH ENG]
عمود مرفق مركب من وحدات مرفقية متعامدة .

انفعال حرج (فلزات) [هندسة الإنتاج]
critical strain (metallurgy)
[PRD ENG]
الحد الأدنى للانفعال الذى يكفى لنمو حبيبات كبيرة أثناء التسخين لإعادة تبلورها دون تحول فى أطوارها .

درجة الحرارة الحرجة
[ديناميكا حرارية]
critical temperature
[Thermo]
درجة الحرارة التى لا يتكثف فوقها طور البخار إلى سائل بزيادة الضغط (حيث تتساوى عندها كثافة كل من السائل وبخاره) .

سرعة انسياب حرجة [ميكانيكا موائع]
critical velocity [FL MECH]
سرعة الانسياب لمائع ما المساوية لسرعة الصوت الموضعية .

منطقة حرجة [ميكانيكا موائع]
critical zone [FL MECH]
نطاق على الرسم البيانى بين رقم رينولدز ومعامل الاحتكاك ، يبين عدم استقرار الانسياب .

مِبْرَد سكينى [تصميم هندسى]
crochet file [DES ENG]
مبرد على هيئة سكين رقيق مستدق حتى طرفه ومستدير الحواف .

النسبة الحرجة للضغط
[ميكانيكا موائع]
critical pressure ratio
[FL MECH]
النسبة بين الضغط الحرج لمنفث لام منفرج (عادة عند العنق) والضغط عند مدخله وتساوى ٠,٥٣ للغازات المثالية التى تكون النسبة بين الحرارتين النوعيتين لها ١,٤ .

رقم " رينولدز " الحرج
[ميكانيكا موائع]
critical Reynolds number
[FL MECH]
رقم رينولدز الذى يحدث عنده التحول من الانسياب الرقائقى إلى الانسياب المضطرب .

سرعة حرجة [هندسة ميكانيكية]
critical speed [MECH ENG]
سرعة دوران عمود يصبح عندها هذا العمود غير متزن دينامياً مع حدوث ذبذبات جانبية ذات سعات كبيرة بسبب الرنين ، وقد يؤدى استمرار الدوران عند هذه السرعة إلى انهيار العمود .

نقطة حرجة (فلزات) [هندسة الإنتاج]
critical point (metallurgy)
[PRD ENG]

درجة الحرارة أو قيمة الضغط التى يحدث عندها تغير فى بنية بلّورة المعدن أو طورها أو خواصها الفيزيقية.

نقطة حرجة [هندسة ميكانيكية]
critical point [MECH ENG]

النقطة التى لا يحدث فوقها أى تغير فيزيقى وعندها تتشابه خواص المادة النقية السائلة والغازية .

جهد كهربائى حرج [هندسة الإنتاج]
critical potential[PRD ENG]

فرق الجهد الكهربائى الذى يسبب تغيراً مفاجئاً فى قيمة شدة التيار .

ضغط حرج [ميكانيكا موائع]
critical pressure [FL MECH]

هو ضغط مائع منساب ايسونتروبياً من ضغط ما إلى ضغط أقل منه خلال منفث لام منفرج ، وتكون سرعة الانسياب عند العنق مساوية لسرعة الصوت و معدل الانسياب عند أعلى قيمة له .

معدل التبريد الحرج [هندسة الإنتاج]
critical cooling rate
[PRD ENG]

الحد الأدنى لمعدل التبريد المستمر الذى يمنع أى تحول إلى أطوار غير مرغوبة فى المعدن .

كثافة التيار الحرجة [هندسة الإنتاج]
critical current density
[PRD ENG]

كثافة التيار التى يحدث عندها تغير حاد فى عملية ما تجرى فى خلية إلكتروليتية .

أس حرج [ديناميكا حرارية]
critical exponent [THERMO]

بارامتر (n) يميز اعتماد درجة حرارة خاصية ثرموديناميية لمادة ما بالقرب من النقطة الحرجة بالعلاقة $[T - T_c]^n$ حيث :
T = درجة الحرارة ،
T_c = درجة الحرارة الحرجة .

انسياب حرج [ميكانيكا موائع]
critical flow [FL MECH]

انسياب مائع ما عندما تكون سرعته مساوية لسرعة الصوت فيه .

رقم "ماخ" الحرج [هندسة طيران]
critical Mach number
[AERO ENG]

رقم ماخ الذى قيمته الواحد الصحيح .
(انظر أيضاً : رقم ماخ *Mach number*)

تفضين (تجعيد) [هندسة الإنتاج]
crimping [PRD ENG]
تشكيل لوح معدنى على هيئة تموجات صغيرة .

ارتفاع حرج [هندسة طيران]
critical altitude [AERO ENG]
أقصى ارتفاع لطائرة ما يستطيع عنده شاحن محركها أن يصل بضغط الهواء مجمع الشحن ليكون مساوياً للضغط به أثناء التشغيل عند سطح البحر دون شاحن .

زاوية الهبوب الحرجة [هندسة طيران]
critical angle of attack [AERO ENG]
زاوية الهبوب لجناح طائرة يتغير عندها انسياب الهواء حول هذا الجناح فجأة فيقل الرفع بشدة وتزداد المقاومة. تعرف أيضاً بزاوية هبوب الانهيار .

نسبة انضغاط حرجة [هندسة ميكانيكية]
critical compression ratio [MECH ENG]
أقل نسبة انضغاط تسمح بالإشعال بالضغط لوقود معين .

مقاومة الزحف [هندسة الإنتاج]
creep strength [PRD ENG]
الجهد الاسمى الثابت الذى يحدث مقداراً محدداً من الزحف فى زمن معين وعند درجة حرارة ثابتة .

مسمار ترباس [تصميم هندسى]
cremone bolt [DES ENG]
قضيبان يتحركان إلى أعلى وإلى أسفل فى مصراع باب أو نافذة لتثبيتها مع الإطار .

خلوص رأس اللولب [تصميم هندسى]
crest clearance [DES ENG]
خلوص نصف قطرى بين قمة سن اللولب وقاع اللولب المولج فيه.

تأكل صدعى (شقى) [هندسة الإنتاج]
crevice corrosion[PRD ENG]
تأكل فى المجرى المعدنى على هيئة نقر عميقة فى موقع بعيد عن تيار المائع الرئيس بسبب اختلاف تركيز ذوبان الأملاح والأيونات المعدنية والأكسجين أو غازات أخرى فى المائع .

استرجاع الزحف [هندسة ميكانيكية]
creep recovery [MECH ENG]
انفعال ارتدادى يحدث فى المادة بعد زمن معين من إزالة الحمل فى اختبار الزحف .

نهاية الزحف [هندسة الإنتاج]
creep recovery [PRD ENG]
ارتباط قيمة الانفعال بالزمن بعد رفع الحمل فى اختبارات الزحف .

جهد الكسر بالزحف [ميكانيكا]
creep rupture strength [MECH]
جهد يحدث عنده كسر المادة بعد زمن معين عند درجة حرارة محددة نتيجة للزحف تحت جهد ثابت .

اختبار الكسر مع الزحف [هندسة الإنتاج]
creep-rupture test = stress rupture test [PRD ENG]
اختبار شد تحت حمل ودرجة حرارة ثابتتين حتى الكسر .

مقاومة الزحف[ميكانيكا]
creep strength [MECH]
جهد يسبب انفعالاً قدره ١٪ بعد مائة ألف ساعة وذلك عند درجة حرارة وجهد محددين .

زحف [ميكانيكا] creep [MECH]
انفعال مستمر مع الزمن يحدث فى الجوامد الواقعة تحت جهد ثابت .

زحف [هندسة الإنتاج]
creep [PRD ENG]
الانفعال الذى يحدث بمضى الزمن فى عينة مجهدة .

انبعاج بالزحف [ميكانيكا]
creep buckling [MECH]
انبعاج قد يحدث فى جزء ما معرض لجهد ضغط لزمن طويل يؤدى إلى استمرار تغيُّر شكل هذا الجزء على الرغم من ثبات الضغط .

حدالزحف[ميكانيكا]
creep limit [MECH]
أقصى جهد يمكن أن يتحمله جزء من مادة ما لمدة زمنية محددة ولايتجاوز الانفعال بها قدراً معيناً .

حد الزحف [هندسة الإنتاج]
creep limit [PRD ENG]
١ – أقصى جهد اسمى ينخفض عنده معدل انفعال الزحف مع الزمن باستمرار مع ثبات الحمل ودرجة الحرارة .
٢ – الجهد الأقصى الذى يسبب مقداراً من الزحف أقل من قيمة معينة بعد زمن معين .

حفرة [هندسة الإنتاج]
crater [PRD ENG]

١ – فى التشغيل : منخفض بشكل حفرة يتكون على وجه عُدَّة القطع بتأثير التحات بينه وبين الجذاذة (الرايش) المنزوعة .

٢ – فى اللحام بالقوس الكهربائى : حفرة تتكون خلف القطب (الإلكترود) فى نهاية بركة اللحام أو فى نهاية الدرزة .

زَحَّافة مجنزرة [هندسة ميكانيكية]
crawler [MECH ENG]

مُعَدَّة تتحرك بجنزير مضرس تديره عجلات مسننة كما فى الجرارات والأوناش والجرافات وما إلى ذلك .

مرفع زَحَّاف [هندسة ميكانيكية]
crawler crane [MECH ENG]

مرفع ذاتى الدفع مركب على زَحَّافة مجنزرة .

جرَّار مجنزر [هندسة ميكانيكية]
crawler tractor [MECH ENG]

جرَّار يُدْفَع بواسطة جنزيرين تحركهما عجلات مسننة .

عجلة جنزير [هندسة ميكانيكية]
crawler wheel [MECH ENG]

عجلة مسننة تدير جنزيراً لتحريك زَحَّافة أو جرَّار ونحوهما .

مكبس مرفقى [هندسة ميكانيكية]
crank press [MECH ENG]

مكبس به سنبك أو اسطمبة تحركه زلاَّقة ومرفق ويستعمل فى تخريم الألواح أو تشكيلها .

مكبس مرفقى [هندسة الإنتاج]
crank press [PRD ENG]

مكنة كبس ميكانيكية يحرك زلاّقاتها عمود مرفقى .

عمود المرفق [هندسة ميكانيكية]
crankshaft [MECH ENG]

عمود يديره المرفق الذى يحول الحركة المستقيمة التَرددية إلى حركة دورانية.

حذفة المرفق [هندسة ميكانيكية]
crank throw [MECH ENG]

المسافة بين محور بنز المرفق ومحور عموده وهى تساوى نصف شوط المكبس فى الآلات الترددية .

نقرة [هندسة ميكانيكية]
crater [MECH ENG]

حفرة تحدث على سطح عُدَّة القطع بسبب احتكاك الجذاذة (الرائش) المتولدة عن القطع .

مرفاع متنقل (ونش)
[هندسة ميكانيكية]
crane,hoist [MECH ENG]
معدة متنقلة تستخدم لرفع الأحمال بواسطة كبلات تربيط ، تتركب من عربة أرضية تتحرك فوقها وحدة الرفع وغرفة تحتوى على المحرك وأجهزة التحكم والقيادة وذراع الرفع .

مِرْفَق (كرنك) [هندسة ميكانيكية]
crank [MECH ENG]
وصلة مرفقية تستعمل لتحويل الحركة الترددية إلى حركة دائرية .

زاوية عمود المرفق (الكرنك)
[هندسة ميكانيكية]
crank angle [MECH ENG]
زاوية دوران فخذ المرفق بالنسبة لخط مرجعى يكون عادة الخط الواصل بين محور دوران المرفق ومحور أسطوانة الآلة الترددية .

صندوق المرفق [هندسة ميكانيكية]
crankcase [MECH ENG]
علبة تثبت تحت المرفق ، لتجميع زيت التزييت لإعادة ضخه ثانية إلى أجزاء المحرك ويسهم سطح العلبة فى تبريد الزيت الساخن .

بنز المرفق [تصميم هندسى]
crankpin [DES ENG]
جزء المرفق الذى تركب عليه النهاية الكبرى لذراع التوصيل

غطاء [هندسة طيران]
cowling [AERO ENG]
غطاء معدنى انسيابى الشكل لمحرك طائرة .

قامطة [تصميم هندسى]
cramp [DES ENG]
مُعدة تستعمل لربط الكتل بعضها ببعض ، تتكون من قضيبين معدنيين طرفاهما منحنيان .

كُلاب رفع [تصميم هندسى]
crampon [DES ENG]
مُعدة على هيئة مقص طرفاه مثنيان للداخل تستعمل لمسك الأجسام الثقيلة كالصخور والكتل الخشبية ليمكن رفعها بمرفاع .

كُلاب رفع crampon = crampon
(انظر : *crampon*)

مرفاع (ونش) [هندسة ميكانيكية]
crane [MECH ENG]
مُعَدة تدار بمحرك تستعمل لرفع الأحمال رأسياً أو نقلها أفقياًأو لكليهما .

رابطة تساهمية [هندسة الإنتاج]
covalent bond [PRD ENG]
ارتباط بين ذرتين أو أكثر ينشأ من استكمال أغلفتها الخارجية بالإلكترونات المشتركة .

الفك الثابتة للقالب [هندسة الإنتاج]
cover half (die casting)
[PRD ENG]
الجزء غير المتحرك من قالب الصب المعدنى (الاسطمبة) .

قطب (إلكترود) مكسو
[هندسة الإنتاج]
covered electrode[PRD ENG]
سيخ معدنى يستخدم فى اللحام بالقوس الكهربائى ويمثل أحد القطبين وينصهر ليحشو فجوة الدرزة ، ويتكون من قلب معدنى وكسوة ثخينة من مواد تحمى المعدن المنصهر من تأثير الجو المحيط وتعمل على تحسين خواص اللحام ، واستقرار القوس .

طريقة "كاول" [هندسة طيران]
Cowell method [AERO ENG]
طريقة لحساب المدارات باستخدام التكامل المباشر خطوة خطوة لحساب التسارع الكلى لجسم مدارى فى إحداثيات متعامدة .

ازدواج [ميكانيكا] couple[MECH]
قوتان متساويتان متوازيتان تعملان فى اتجاهين متضادين .

موجة مُوَلَّدة [ميكانيكا موائع]
coupled wave [FL MECH]
موجة سطحية تتولد باستمرار بواسطة موجة أخرى لها نفس السرعة الطورية .

قارنة [هندسة ميكانيكية]
coupling [MECH ENG]
وصلة ميكانيكية تربط عمودين أحدهما بالآخر لنقل عزم الدوران .

قران (اقتران) [هندسة الإنتاج]
coupling [PRD ENG]
درجة التأثير المتبادل بين عنصرين أو أكثر ، وينشأ من ترابط ميكانيكى أو كهربائى أو صوتى .

عينة [هندسة الإنتاج]
coupon [PRD ENG]
جزء من المعدن تجهز منه قطع الاختبار كما هو الحال فى المصبوبات والمطروقات .

مُبَرمِج مسارات [تحكم]
course programmer
[CONT SYS]
منظومة فى مَرْكبة ما تبث إشارات وتعالجها بهدف تحديد مسارات هذه المَرْكبة .

تجويف لرأس مسمار [تصميم هندسى]
counterbore [DES ENG]

تجويف أسطوانى بقاعدة مستوية فى بداية ثقب ما ليسمح بمبيت رأس المسمار .

تخويش أسطوانى [هندسة الإنتاج]
counterboring [PRD ENG]

عمل ثقب غير نافذ قاعه مستوٍ، وغالبا ما يكون متمركزاً مع ثقب آخر .

عمود مناولة وسيط [هندسة ميكانيكية]
countershaft [MECH ENG]

عمود ثانوى ينقل القدرة من عمود رئيسى إلى عمود آخر فى مكنة .

تخويش مخروطى [هندسة الإنتاج]
countersinking [PRD ENG]

شطب (شطف) طرف ثقب لثلم حدته أو إزالة رايش حافته أو لارتكاز زنبة فى نهايته .

ثقل موازنة [هندسة ميكانيكية]
counterweight [MECH ENG]

١- ثقل يستعمل لموازنة الأجسام الصاعدة والهابطة مثل المصاعد بهدف تخفيف حمل الرفع على محرك التشغيل .

٢- أى ثقل يركب فى آلية مختلة الاتزان لمنع الاهتزاز .

احتكاك "كولوم" [ميكانيكا]
Coulomb friction [MECH]

احتكاك بين أسطح جافة .(نسبة إلى عالم الفيزيقا المهندس الفرنسى " تشارلز ، أوجستين دى كولوم" (١٧٣٦ - ١٨٠٦) .

عد تنازلى [هندسة طيران]
countdown [AERO ENG]

عد تنازلى بهدف التأكد من سلامة تجهيزات المراحل المختلفة استعداداً لإطلاق صاروخ أو ما شابهه .

ثقل موازنة counterbalance
(انظر : *counterweight*)

مطرقة تصادم متضاد [هندسة ميكانيكية]
counter blow hammer [MECH ENG]

مطرقة حدادة يتحرك فيها رأس الطرق و السندان فى اتجاهين متضادين .

مطرقة متعاكسة [هندسة الإنتاج]
counterblow hammer [PRD ENG]

مكنة حدادة يتحرك فيها كل من المطرقة والسندان فى اتجاهين أحدهما مضاد للآخر لطرق المشغولة المحصورة بينهما .

تضيب مفضن[تصميم هندسى]
corrugated bar [DES ENG]
ساق من الصلب بها نتوءات مستعرضة تستعمل فى تسليح الخرسانة لزيادة قوة التماسك .

مثبت مُمَوج[تصميم هندسى]
corrugated fastener [DES ENG]
شريط رقيق من الصلب مموج يدق فى وصلات الأخشاب لتثبيتها بعضها ببعض .

تمويج (تمريج)[هندسة الإنتاج]
corrugating [PRD ENG]
تشكيل الألواح المعدنية على هيئة تموجات طولية مستقيمة ، باستخدام الدرفلة أو الكبس ، لتزيد جساءتها .

كورندم[هندسة الإنتاج]
corundum [PRD ENG]
مادة ساحجة من أكسيد الألومنيوم ، تستخدم فى صناعة أحجار التجليخ وتكسية قماش الصنفرة لسحج المعادن.

إسفين (خابور)[تصميم هندسى]
cotter [DES ENG]
إسفين يولج فى تجويف مستدق ليثبت جزءين فى تركيبة ميكانيكية .

تيلة مشقوقة [تصميم هندسى]
cotter pin [DES ENG]
مسمار مشقوق يولج فى ثقب فى عمود أو شق فى تاج صمولة لتأمينهاضد الفك .

زمن التصحيح[تحكم]
correction time [CONT SYS]
الزمن اللازم لوصول قيمة متغير متحكم فيه إلى نطاق محدد حول نقطة التحكم واستقرار هذه القيمة بعد أى تغيير فى المتغير المستقل أو فى ظروف التشغيل فى منظومة تحكم . يعرف أيضاً بزمن الاستقرار .

إجراء تصحيحى[تحكم]
corrective action [CONT SYS]
إحداث تعديل بواسطة منظومة تحكم فى متغير عملية مُعَالَجة بهدف تغيير ظروف التشغيل .

تآكُل[هندسة الإنتاج]
corrosion [PRD ENG]
تلف المعدن بالتفاعل الكيميائى أو الكهركيميائى مع البيئة المحيطة .

تقصف التآكُل[هندسة الإنتاج]
corrosion embrittlement [PRD ENG]
انخفاض كبير فى مطيلية المعدن نتيجة لتأكل حبيباته بصورة غير مرئية .

كلال التآكُل[هندسة الإنتاج]
corrosion fatigue[PRD ENG]
نقص فى عمر المعدن المعرض لإجهادات ترددية متكررة فى بيئة تأكل ، عن عمره تحت الإجهادات الترددية المتكررة وحدها ، أو فى بيئة التأكل وحدها .

صمام "كورليس" [هندسة ميكانيكية]
Corliss valve [MECH ENG]
تركيبة ترددية لفتح وإغلاق فتحات دخول وخروج البخار من أسطوانة المحرك .

زاوية ركنية (تفريز) [هندسة الإنتاج]
corner angle (milling) [PRD ENG]
الزاوية المحصورة بين حد القطع الجانبى فى قاطع التفريز الجبهى وبين محور دورانه .

وصلة ركنية [هندسة الإنتاج]
corner joint [PRD ENG]
وصلة بين عضوين متعامدين تقريبا .

عدة تدوير الأركان [تصميم هندسى]
cornering tool [DES ENG]
عدة قطع ذات حد منحن لتدوير الأركان الحادة .

ثنّاية حوافى [هندسة ميكانيكية]
cornice brake [MECH ENG]
مكنة لثنى حواف الألواح المعدنية بأشكال مختلفة .

هالة [هندسة الإنتاج]
corona [PRD ENG]
الحلقة المحيطة بالبقعة فى اللحام بالمقاومة الكهربائية والتى تسهم مع البقعة فى تحمل الجهد .

تباين التركيز [هندسة الإنتاج]
coring (casting) [PRD ENG]
تدرج اختلاف التركيب الكيميائى للمصبوب المعدنى من القلب إلى السطح .

تأثير "كوريوليس" [ميكانيكا]
Coriolis effect [MECH]
تُعرف أيضاً بانحراف " كوريوليس " .
١- أى جسم يتحرك فوق الأرض ينحرف بالنسبة لسطحها بتأثير قوة " كوريوليس " . ينحرف الجسم المتحرك أفقياً إلى اليمين فى نصف الكرة الشمالى وإلى اليسار فى نصف الكرة الجنوبي .
٢- تأثير قوة" كوريوليس" فى أى منظومة دوّارة .
(نسبة إلى العالم الفرنسى جوستاف كوريوليس" (١٧٩٢ - ١٨٤٣)

قوة "كوريوليس" [ميكانيكا]
Coriolis force [MECH]
قوة ظاهرية يبدو أنها تؤثر عمودياً فى الأجسام المتحركة عند مراقبتها من جسم دورانى . وتساوى حاصل ضرب كتلة الجسم الذى تؤثر فيه القوة فى عجلته وتضادها فى الاتجاه .

مثقاب استخراج عينات
[هندسة ميكانيكية]
core drill [MECH ENG]
نبيطة ثقب حلقية الشكل تستخدم لاستخراج عينة أسطوانية من الصخور ونحوها لاختبارها .

قابض العينة [تصميم هندسى]
core gripper [DES ENG]
ماسك ذو كم مشقوق يستخدم فى رفع العينات من الأعماق .

ساق القلب (متالورجيا المساحيق)
[هندسة الإنتاج]
core rod(powder metallurgy)
[PRD ENG]
جزء من التشكيل على هيئة الساق يستخدم لتشكيل ثقب فى مكبوس المسحوق المعدنى .

قضيب القالب (متالورجيا المساحيق)
[هندسة الإنتاج]
cored bar (powder metallurgy)[PRD ENG]
قضيب مكبوس من مسحوق معدنى يصهر قلبه بمرور تيار كهربائى خلاله .

لحام بالنحاس [هندسة الإنتاج]
copper brazing [PRD ENG]
لحام وصلة بحشو فجوتها بالنحاس أو بأشاباته .

إطار مدعوم [تصميم هندسى]
cord tire [DES ENG]
إطار مطاطى لعجلة سيارة ونحوها مدعوم بأوتار للتقوية .

قلب القالب (دليك) [هندسة الإنتاج]
core (casting) [PRD ENG]
جزء مُشَكَّل من مادة خاصة يوضع فى قالب الصب لتشكيل تجويف فى المصبوب .

لقمة استخراج العينات
[تصميم هندسى]
core bit [DES ENG]
لقمة قطع أسطوانية مجوفة فى مثقاب الحفر وتستخدم لاستخراج العينات.

نافخ قلب القالب [هندسة الإنتاج]
core blower [PRD ENG]
مكنة لصنع قلب القالب تعمل بنفخ الهواء لدك الرمل داخل صندوق تشكيل القالب .

قمة القالب [هندسة الإنتاج]
cope [PRD ENG]
الجزء الأعلى لصندوق قالب الصب (الريزق) .

أجنة قبوية [تصميم هندسى]
cope chisel [DES ENG]
أزميل مقوس الحد يستعمل لحفر الأخاديد المقعرة فى المواد .

شق [هندسة الإنتاج]
coping [PRD ENG]
قطع صخر بحجر ساحج أو تحزيزه أو شقه .

تهذيب الأحجار [هندسة ميكانيكية]
coping [MECH ENG]
تشكيل أسطح الصخور والمواد غير المعدنية بحجر تجليخ .

منشار تشكيل [تصميم هندسى]
coping saw [DES ENG]
منشار يدوى عرض نصله صغير (أقل من ٣مم) يستعمل فى قطع المشغولات فى خطوط منحنية .

قوى متحدة المستوى [ميكانيكا]
coplanar forces [MECH]
قوى مختلفة تقع خطوط عملها فى مستوى واحد .

مدى التبريد [هندسة ميكانيكية]
cooling range [MECH ENG]
يطلق على الفرق بين درجتى حرارة الماء الداخل إلى برج التبريد والماء الخارج منه .

إجهاد حرارى [هندسة ميكانيكية]
cooling stress [MECH ENG]
إجهاد ينشأ عن الانكماش غير المنتظم فى المشغولات أثناء تبريدها بسبب عدم انتظام توزيع درجات الحرارة بهذه المشغولات .

إجهادات التبريد [هندسة الإنتاج]
cooling stresses [PRD ENG]
الإجهادات المتخلفة فى منتج نتيجة لعدم انتظام توزيع درجة الحرارة أثناء تبريده .

منظومة التبريد [هندسة ميكانيكية]
cooling system [MECH ENG]
وسيلة تستخدم لنقل الحرارة من جسم أو حيز يراد تبريده إلى مائع أبرد منه .

ثقوب تنسيق [تصميم هندسى]
coordinating holes [DES ENG]
ثقوب فى جزءين من تركيبة ما تُكَوِّن بضم بعضها إلى بعض ثقوباً متواصلة يولج فيها مسامير ربط .

تصحيح التبريد [ديناميكا حرارية]
cooling correction [THERMO]
تصحيح يستخدم عند تقديركميات الحرارة آخذاً فى الحسبان انتقال الحرارة من جسم ما إلى ما يحيط به ، ويعرف أيضاً بتصحيح الإشعاع .

منحنى التبريد [ديناميكا حرارية]
cooling curve [THERMO]
بيانى يوضح العلاقة بين تغير درجة الحرارة والزمن ، أثناء تبريد مادة ما .

وحدة التبريد يوم [هندسةميكانيكية]
cooling degree day [MECH ENG]
وحدة تقاس بها الطاقة اللازمة لتبريد مبنى ما ، وهى تعادل كمية الحرارة اللازمة لتبريد المبنى فى اليوم الواحد عند رفع درجة حرارته درجة واحدة فارنهيتية (فى النظام البريطانى فوق ٧٥°ف وفى النظام الدولى ٢٤°س)

زعنفة التبريد [هندسة ميكانيكية]
cooling fin [MECH ENG]
زعنفة بارزة لزيادة سطح انتقال الحرارة فى المنظومات الحرارية .

حمل تبريد [هندسة ميكانيكية]
cooling load [MECH ENG]
كمية الحرارة اللازم نقلها من حيز أو منشأ ما لخفض درجة حرارته إلى مستوى معين و الإبقاء عليها عند ذلك المستوى .

طائرة قابلة للتحويل [هندسة طيران]
convertiplane [AERO ENG]
نوع خاص من الطائرات التى يمكن تغيير وضع مروحة الدفع فيها بطريقة ميكانيكية لتمكن الطائرة من الإقلاع والحط رأسياً أو لدفعها للطيران للأمام.

لحام ركنى محدب [هندسة الإنتاج]
convex fillet weld[PRD ENG]
لحام زاوية بدرزة محدبة .

ناقلة [هندسة ميكانيكية]
conveyor [MECH ENG]
آلية لنقل المواد الجامدة أو السائبة على مستويات أفقية أو مائلة أو رأسية بصورة مستمرة .

زمن التبريد [هندسة الإنتاج]
cool time [PRD ENG]
الفترة الزمنية بين دورتى تسخين فى عملية اللحام الدرزى بالمقاومة الكهربائية ذات النبضات المتعاقبة .

مُبَرِّد [هندسة الإنتاج]
coolant [PRD ENG]
كل مائع يستخدم لتبريد الحد القاطع والمشغولة فى عمليات القطع .

ملف تبريد [هندسة ميكانيكية]
cooling coil [MECH ENG]
لفيفة من الأنابيب أو المواسير لنقل الحرارة بين الموائع .

محول (استخلاص فلزات) [هندسة الإنتاج]
converter [PRD ENG]
فرن تؤكسد فيه الشوائب بنفخ هواء أو أكسجين خلال المعدن المنصهر ، وتحافظ الحرارة المتولدة من الأكسدة على درجة حرارة الصهير .

تفريز تقليدى [هندسة الإنتاج]
conventional milling
[PRD ENG]
تفريز يتحرك فيه حد القاطع فى اتجاه مضاد لاتجاه التغذية .

منفث مُجَمَّع مُفَرَّق [تصميم هندسى]
convergent-divergent nozzle
[DES ENG]
منفث فوق صوتى يتكون من جزء مُجَمَّع يعقبه جزء مُفَرَّق .

طلاء تحويلى [هندسة الإنتاج]
conversion coating
[PRD ENG]
تكسية المشغولات المعدنية بمركب من معدن السطح ينتج بمعالجة كيميائية أو كهركيميائية ، ومثال ذلك تكسية الزنك بالكرومات وتكسية الفولاذ بأكاسيد الكادميوم والمغنسيوم أو الألومنيوم بالفوسفات .

تفاعل عنصرى التحكم
controller-structure
interaction [CONT SYS]
تغذية مرتدة لخوارزم تحكم فى نموذج عملية تقليل الفائض ، ويحدث ذلك بمراقبة الفائض المنسكب و ربطه بعنصر التحكم .

حَمْل [هندسة ميكانيكية]
convection [MECH ENG]
انتقال كتلة من مائع ضد قوة الجاذبية .

انتقال الحرارة بالحمل [ميكانيكا موائع]
convection, heat [FL MECH]
انتقال الحرارة فى الموائع نتيجة لحركتها الناشئة عن تغير كثافتها بسبب تدرج درجة الحرارة .

معامل حمل [ميكانيكا موائع]
convection modulus
[FL MECH]
خاصية أصلية للموائع تستخدم فى تعيين رقم نَسِلْت وتساوى حاصل ضرب عجلة الجاذبية الأرضية فى معامل التمدد الحجمى للمائع مقسوماً على حاصل ضرب اللزوجة الحركية فى الانتشارية الحرارية .

مروحة متحكم فى خطوة تقدمها [هندسة ميكانيكية]
controllable-pitch propeller [MECH ENG]
مروحة طائرة أو سفينة يمكن تغيير زاوية ريشها أثناء الدوران فتتغير خطوة التقدم .

تبريد مُتَحكم فيه [هندسة الإنتاج]
controlled cooling[PRD ENG]
خفض درجة حرارة المشغولات من درجة مرتفعة بنهج متحكم فيه لإنتاج بنية مطلوبة ، أو لتجنب التصلد أو التشرخ أو التلف الداخلى .

منظومة محكومة التسريب [هندسة طيران]
controlled-leakage system [AERO ENG]
منظومة للمحافظة على استمرار الحياة فى طائرة ما أو سفينة فضاء وذلك بالتحكم فى تصريف ثانى أكسيد الكربون وغيره من النفايات من هذه المنظومة وتزويدها بالأكسجين والطعام وغير ذلك .

دورة متحكم فى ضغطها (تشكيل) [هندسة الإنتاج]
controlled-pressure cycle (forming) [PRD ENG]
دورة تشكيل الألواح بمكبس هيدرولى متحكم فى ضغط سائله ، ويتم ذلك على سبيل المثال بحدبة تتحكم فى الضغط على طول شوط سنبك التشكيل .

تغذية مرتدة فى منظومة تحكم [تحكم]
control system feedback [CONT SYS]
إشارة تنتج عن مقارنة مخرجات المنظومة بالمستهدف بحيث تؤثر فى المدخلات لتقليل الفرق بين المخرجات والمستهدف .

ريشة تحكم [هندسة طيران]
control vane [AERO ENG]
ريشة متحركة للتحكم وهو مصطلح يطلق بوجه خاص على ريشة الهواء المستخدمة للتحكم فى ارتفاع طيران الصواريخ .

متغير تحكم [تحكم]
control variable [CONT SYS]
أحد متغيرات المدخلات فى منظومة تحكم ، مثل عزم دوران محرك أو فتحة صمام ، ويمكن تغييره للوصول بأداء المنظومة إلى الحد الأقصى الممكن .

قابلية التحكم controllability
١- هندسة طيران : خاصية الطائرة أو سلاح موجه تحدد قابلية تغيير الاتجاه أو الارتفاع بسلاسة بواسطة أجهزة القيادة .
٢- تحكم : خاصية لمنظومة تحدد فترة استجابتها لإشارة أمر للوصول بها من حالة ابتدائية إلى حالة مطلوبة .

صاروخ تحكم[هندسة طيران]
control rocket [AERO ENG]
محرك نَفَّاث صغير مركب خلف صاروخ أو سفينة فضاء أو ما شابه ذلك لتوجيهه أو تغيير سرعته بمقدار صغير .

إشارة تحكم [تحكم]
control signal [CONT SYS]
إشارة تؤثر فى نبيطة لإحداث تغيير تصحيحى فى عملية متحكم فيها أو فى مكنة ما .

انسكاب تحكم[تحكم]
control spillover [CONT SYS]
إثارة نهج حركة ما كان قد حذف هذا النهج من خوارزم التحكم فى عملية ما وذلك بواسطة منظومة تحكم فَعَّالة .

سطح توجيه[هندسة طيران]
control surface [AERO ENG]
أى سطح انسياب متحرك يستخدم لتوجيه طائرة أو صاروخ موجه أو ما شابه ذلك مثل الدفة و الجنيح والأسطح الرافعة وأسطح التصحيح والقلابات .

منظومة تحكم[هندسة ميكانيكية]
control system [MECH ENG]
وسيلة طبيعية أو اصطناعية يمكن بها ضبط أى كمية متغيرة أو مجموعة متغيرات لتتفق بدقة مع مقادير سابقة التحديد .

عمود تحكم(قيادة) [هندسة طيران]
control column [AERO ENG]
عصا القيادة فى حجرة الطيار ، وهى إما ذات محور ارتكاز وإما منزلقة وهى تتحكم فى أسطح التوجيه الرافعة للطائرة وجنيحاتها .

عضو التحكم[تحكم]
control element [CONT SYS]
جزء فى منظومة تحكم بالتغذية المرتدة يؤثر على المكنة أو العملية التى يتم التحكم فيها .

الإحساس بالتحكم[هندسة طيران]
control feel [AERO ENG]
إحساس الطيار باستقرار طائرته والتحكم فيها بواسطة أجهزة التحكم فى حجرة القيادة .

جيرو عزم التحكم[هندسة طيران]
control-moment gyro [AERO ENG]
نبيطة تخزين الزخم (كمية التحرك) الداخلي وفيها يؤثر عزم الدوران فى منظومة على الوضع المطلوب من خلال جيروسكوب .

طائرة تحكم[هندسة طيران]
control plane[AERO ENG]
طائرة يتم منها التحكم عن بعد فى حركة طائرة أخرى .

خراطة كنتورية [هندسة ميكانيكية]
contour turning [MECH ENG]
إنتاج طبعة ثلاثية الأبعاد بالتحكم فى عدّة القطع بواسطة تابع يتحرك فوق سطح مرجعى ، وقد تُحرك عدّة القطع طبقاً لدالة رياضية .

فقدالتقلص[ميكانيكاموائع]
contraction loss [FL MECH]
فقدان قدر من طاقة تيار مائع منساب خلال مجرى أو أنبوبة عند مروره عبر مقطع ضيق فى ممر الانسياب .

مراوح متضادة الدوران [هندسة ميكانيكية]
contrarotating propellers [MECH ENG]
مراوح مزدوجة متضادة الدوران على عمودين متحدى المحور .

تحكم[تحكم]
control[CONT SYS]
منظومة توجه عملية ما و تنظمها أو تحكم أحداثاً متتابعة .

دقةالتحكم[تحكم]
control accuracy [CONT SYS]
مدى التطابق بين القيمة النهائية للمتغير المتحكم فيه والقيمة المثالية فى منظومة تحكم ذات تغذية مرتدة .

فرن مستمر[هندسة ميكانيكية]
continuous-type furnace [MECH ENG]
فرن يستخدم فى المعالجة الحرارية للمواد ، تلقم فيه القطع من خلال باب الإدخال وتتقدم باستمرار خلال الفرن وتخرج من باب آخر .

لحام مستمر [هندسة الإنتاج]
continuous weld [PRD ENG]
لحام متواصل يمتد من أحد طرفى الوصلة إلى طرفها الآخر أو يحيط بالوصلة المستديرة .

تشغيل كنتورى[هندسة ميكانيكية]
contour machining [MECH ENG]
تشغيل سطح غير منتظم طبقاً لشكل مرجعى محدد .

تشغيل كفافى (كنتورى) [هندسة الإنتاج]
contour machining[PRD ENG]
تشغيل أسطح المشغولات بالاقتفاء وفقا لأشكال معينة ، كما يحدث فى أشغال الخراطة .

تفريز كفافى (كنتورى) [هندسة الإنتاج]
contour milling [PRD ENG]
تشغيل أسطح المشغولات بالاقتفاء وفقا لأشكال معينة بالتفريز كما يحدث عند إنتاج القوالب (الاسطمبات) .
(انظر: *contour machining*)

خلاط مستمر [هندسة ميكانيكية]
continuous mixer
[MECH ENG]
خلاط يُغَذَّى بالمواد التى يقوم بخلطها وتفريغها بصورة مستمرة .

طور مستمر [هندسة الإنتاج]
continuous phase[PRD ENG]
الطور الذى يشكل الأرضية الغالبة (matrix) فى أشابة تحتوى على أكثر من طور ، أما الأطوار الأخرى فتوجد على هيئة جزر معزولة بعضها عن البعض .

ترسب مستمر [هندسة الإنتاج]
continuous precipitation
[PRD ENG]
ترسب من المحلول الجامد فوق المشبع مصحوب بتغير تدريجى فى البعد الرئيسى لخلية الأرضية بزيادة زمن التعتيق ، ويتميز هذا الترسب بانتظام توزيعه خلال حبيبات الأشابة .

منظومة مستمرة[تحكم]
continuous system
[CONT SYS]
منظومة مدخلاتها ومخرجاتها مستمرة قابلة للتغير فى أى لحظة من الزمن .

صب مستمر (سباكة مستمرة)
[هندسة الإنتاج]
continuous casting[PRD ENG]
طريقة لصب الكتل والسبكات والأنابيب و قطاعات أخرى مستمرة ، ولا يتحدد طول الصبات فيها بأبعاد القالب .

تحكم مستمر[تحكم]
continuous control
[CONT SYS]
تحكم أوتوماتى يقاس فيه الكمية المتحكم فيها باستمرار لمقارنتها بالمستهدف بحيث تُمَثل التصحيحات فيها كدالة متصلة للانحراف .

ناقلة تدفق مستمر[هندسة ميكانيكية]
continuous-flow conveyor
[MECH ENG]
ناقلة متواصلة بسير متصل متحرك لنقل مواد حبيبية أو مطحونة أو على صورة كتل صغيرة تغذى بها من وعاء علوى .

درفيل مستمر [هندسة الإنتاج]
continuous mill [PRD ENG]
مكنة درفلة تتكون من مجموعة درافيل متتالية ومتزامنة ، تتناقص فيها مساحة مقطع المشغولة الذى تتغير أبعاده على مراحل متتالية متواصلة .

مفتاح تلامس [هندسة الإنتاج]
contactor [PRD END]
نبيطة لتوصيل الطاقة الكهربائية أو قطعها بصورة متكررة فى دائرة ما .

منظومة تحكم تلامسية [تحكم]
contactor control system [CONT SYS]
منظومة تحكم بتغذية مرتدة تكون إشارة التحكم فيها دالة غير متصلة للخطأ المستشعر ولذلك قد تتخذ الإشارة قيماً محدودة متفردة.

مكبح متصل [هندسة ميكانيكية]
continuous brake [MECH ENG]
مكبح قطار يؤثر فى كل العربات آنياً و يتم التحكم فيه من موقع واحد.

رافع قادوسى متواصل [هندسة ميكانيكية]
continuous bucket elevator [MECH ENG]
رافع بقواديس مثبتة على سير متصل تحركه دارة .

حفّار قادوسى متصل [هندسة ميكانيكية]
continuous bucket excavator [MECH ENG]
حفّار برافع قادوسى متصل يفرغ حمولته فى وعاء تجميع أمامه .

وزن المُنْشأ [هندسة طيران]
construction weight [AERO ENG]
وزن المنشأ بدون أى حمل و مثال ذلك وزن صاروخ بدون الوقود أو الحمل أو الطاقم .

تشغيل بقوس كهربائى يبدأ بالتلامس [هندسة ميكانيكية]
contact-initiated discharge machining [MECH ENG]
تشغيل بالتفريغ الكهربائى يبدأ بملامسة عدة التشغيل (الإلكترود) للمشغولة ثم إبعادها عنها فيتولد قوس التشغيل .

نسبة التلامس [تصميم هندسى]
contact ratio [DES ENG]
نسبة أطول مسار نقطة تلامس بين سن ترس قائد وسن ترس منقاد إلى طول خطوة القاع و هى تساوى تقريباً متوسط عدد أزواج الأسنان المتلامسة بين ترسين .

مسح بالتلامس (الفحص بالموجات فوق السمعية) [هندسة الإنتاج]
contact scanning(ultrasonic) [PRD ENG]
حركة منهجية موجهة للشعاع الصوتى بالنسبة للمشغولة التى تحت الفحص بحيث يلامس رأس فحص المشغولة ويقرن معها بغشاء من مادة قارنة كالزيت .

مخطط التكوين [هندسة الإنتاج]
constitution diagram
[PRD ENG]
شكل تخطيطى يمثل العلاقة بين تغير درجة حرارة الأشابات تحت ظروف معينة من التسخين أو التبريد وبين حدود مجالات أطوارها .

آلية مقيدة [هندسة ميكانيكية]
constrained mechanism
[MECH ENG]
آلية يتحرك كل أعضائها (عناصرها) فى مسار محدد .

قيد [ميكانيكا]
constraint [MECH]
قيد يحدد عدد درجات الحرية فى منظومة ما ، ويتحدد عدد القيود فيها بالفرق بين عدد درجات الحرية الطبيعية ودرجات الحرية الفعلية .

قيد [هندسة الإنتاج]
constraint [PRD END]
أى قيد يحدث لحركة ما . مثلما يحدث فى حالة إعاقة الانكماش العرضى المصاحب للشد الطولى مما يترتب عليه جهد شد ثانوى فى الاتجاه العرضى .

منطاد (بالون) ثابت المستوى
[هندسة طيران]
constant-level balloon
[AERO ENG]
منطاد مصمم ليطفو عند مستوى معين يحدده الضغط .

احتراق عند ضغط ثابت
[هندسة ميكانيكية]
constant-pressure
combustion [MECH ENG]
احتراق دون تغير فى الضغط .

وصلة عامة ثابتة السرعة
[هندسة ميكانيكية]
constant-velocity universal
joint [MECH ENG]
وصلة عامة تنقل الحركة بسرعة زاويةً ثابتة بين كل من العمودين القائد والمنقاد .

مُكوِّن [هندسة الإنتاج]
constituent [PRD ENG]
١- أحد العناصر المكونة لمنظومة كيميائية .
٢- صنف أو مجموعة من الأصناف تتميز بشكل خاص فى البنية المجهرية لأشابة ما .

خاصية حافظة [ديناميكا حرارية]
conservative property [THERMO]

خاصية لمنظومة تبقى محافظة خلال سلسلة من الأحداث .

درجة الحرارة الحرجة لمزيج ما [ديناميكا حرارية]
consolute temperature [THERMO]

درجة الحرارة العليا التى يبدأ عندها انفصال سائلين ممتزجين أثناء تبريدهما .

كنستنتان [هندسة الإنتاج]
constantan [PRD ENG]

مجموعة من أشابات النحاس والنيكل تحتوى على ٤٥ إلى ٦٠٪ من النحاس مع شوائب ضئيلة من الحديد والمنجنيز وتتميز بثبات مقاومتها الكهربائية بغض النظر عن تغير درجة الحرارة ، وتستخدم فى صناعة أسلاك المقاومة الكهربائية وفى قياس درجات الحرارة بواسطة الازدواج الحرارى .

نابض ثابت القوة [هندسة ميكانيكية]
constant-force spring [MECH ENG]

نابض تظل قوة ارتداده ثابتة بغض النظر عن مقدار الإزاحة .

ذراع توصيل [هندسة ميكانيكية]
connecting rod [MECH ENG]

ذراع مستقيمة تنقل الحركة من مفصل إلى آخر فى آلية ميكانيكية لتحويل الحركة الترددية إلى حركة دورانية وبالعكس .

بقاء الزَخْم [هندسة ميكانيكية]
conservation of momentum [MECH ENG]

مبدأ فى الميكانيكا ينص على أنه إذا تصادمت كتلتان تصادماً مرناً فإن مجموع الزخم (كميات التحرك) قبل التصادم يساوى مجموعها بعد التصادم (الزخم (كمية التحرك) = الكتلة x السرعة)

بقاء الدوّامية [ميكانيكا موائع]
conservation of vorticity [FL MECH]

مبدأ يقضى بأن المُرَكَّبة الرأسية للسرعة فى الدوّامة الحرة تظل ثابتة فى كل جسيم من جسيمات مائع ما يدور ذاتياً وينساب أفقياً .

مجال قوة مُحافظ [ميكانيكا]
conservative force field [MECH]

مجال القوة الذى لا يعتمد فيه الشغل المبذول لتحريك جسيم على مسارها من الموقع الأول والموقع الأخير له .

مخروط اللهب [هندسة الإنتاج]
cone (flame) [PRD ENG]
الجزء المخروطى من لهب الغاز ، الذى يلى فتحة المنفث .

انصهار متطابق [هندسة الإنتاج]
congruent melting [PRD ENG]
انصهار مع ثبات درجة الحرارة والضغط بحيث يكون لكل من الجامد والمنصهر نفس التركيب أثناء التحول.

تحول متطابق [هندسة الإنتاج]
congruent transformation
[PRD ENG]
تغير الصنف بثبات درجة الحرارة أو ثبات الضغط ، مع بقاء تركيب الأصناف المعينة على حاله أثناء عملية التحول .

خفّاقة مخروطية [هندسة ميكانيكية]
conical refiner [MECH ENG]
خفّاقة مخروطية مستمرة الدوران تستعمل فى صناعة الورق لخفق الألياف السليولوزية غير المتحورة بواسطة مجموعتين من القضبان إحداهما مثبتة على العضو الدوّار والأخرى على الغلاف الثابت .

التركيز [هندسة ميكانيكية]
concentration [MECH ENG]
نسبة الذائب إلى المذيب .

تركيز [هندسة الإنتاج]
concentration [PRD ENG]
عملية إثراء غفل بالمحتويات المعدنية الهامة بفصل الشوائب وإزالتها .

تسخين متواقت [هندسة الإنتاج]
concurrent heating
[PRD ENG]
استخدام مصدر حرارى إضافى يساعد التسخين الأصلى فى عمليات القطع واللحام .

مكثف [هندسة ميكانيكية]
condenser [MECH ENG]
جهاز يحول بالتبريد غازاً أو بخاراً إلى سائل .

مُوَصِّلية حرارية [هندسة ميكانيكية]
conductivity, thermal
[MECH ENG]
كمية الحرارة المنتقلة فى الثانية خلال لوح ، مساحة مقطعه الوحدة ، عندما يكون انحدار درجة الحرارة بين سطحى اللوح درجة واحدة .

نسبة الانضغاط [هندسة الإنتاج]
compression ratio (powder metallurgy) [PRD ENG]
النسبة بين حجم المسحوق السائب إلى حجمه بعد كبسه .

موجة تضاغطية [هندسة الإنتاج]
compressional wave [PRD ENG]
موجة تضاغط فى اتجاه تقدمها .

مقاومة جهد الضغط [تصميم هندسي]
compressive strength [DES ENG]
أقصى جهد ضغط تتحمله المادة قبل انهيارها بالكسر أو تشوهها لحد اختبارى ، ويحسب الجهد بقسمة الحمل على مساحة المقطع الأصلى للمادة .

ضاغط [هندسة ميكانيكية]
compressor [MECH ENG]
جهاز ينقص ميكانيكياً حجم غاز أو بخار بزيادة الضغط .

لحام زاوِىّ مقعر [هندسة الإنتاج]
concave fillet weld [PRD ENG]
درزة لحام زاويّة مقعرة السطح فى مشغولة .

وصله مركبة [هندسة الإنتاج]
composite joint [PRD ENG]
وصله يقترن فيها اللحام مع الوصل الميكانيكى .

تصفيح مُؤَلف [هندسة الإنتاج]
composite plating [PRD ENG]
ترسيب كهربائى متعدد الطبقات من معادن مختلفة .

مكبوس مركب (متالورجيا المساحيق) [هندسة الإنتاج]
compound compact [PRD ENG]
مكبوس خليط يتركب من مساحيق معادن مختلفة ترتبط حبيباتها بالكبس أو بالتلبيد أو بهما معاً مع احتفاظ حبيبات كل معدن بتركيبة الأصلى .

قالب مركب [هندسة الإنتاج]
compound die [PRD ENG]
اسطمبة لإنجاز عمليات متعاقبة على منتج فى شوط واحد ، مثل القص فالتشكيل .

الانضغاطية (متالورجيا المساحيق) [هندسة الإنتاج]
compressibility [PRD ENG]
النسبة المئوية لنقص حجم المسحوق بعد ضغطه .

أيون متراكب [هندسة الإنتاج]
complex-ion [PRD ENG]
شق أو مجموعة ذرات متراكبة نسبياً ومشحونة كهربائياً ، مثل تلك التى تتكون باتحاد أيونات مع جزيئات .

مُرَكبة [هندسة الإنتاج]
component [PRD ENG]
١- أحد المكونات التى يمكن أن تتغير درجة تركيزها مستقلة عن بقية أجزاء منظومة كيميائية .
٢- أحد العناصر أو المركبات الذى يستخدم لتحديد منظومة كيميائية فى كل الأطوار وبدلالة أقل العناصر.
٣- أحد محللات متجه منسوبة إلى إحداثيات معينة .

مكبوس مُؤَلف (متالورجيا المساحيق) [هندسة الإنتاج]
composite compact (powder metallurgy) [PRD ENG]
مكبوس يتكون من طبقات متلاصقة من معادن (أو أشابات) مختلفة وتحتفظ كل طبقة منها بهويتها (صفتها) الأصلية .

إلكترود مؤلف [هندسة الإنتاج]
composite electrode
[PRD ENG]
١- إلكترود للحام بالقوس الكهربائى يتركب من معادن مؤلفة ، ويكسى غالبا بمساعد صهر .
٢- إلكترود أنبوبى محشو بمساعد صهر.

تفتيت [هندسة الإنتاج] .
comminution [PRD ENG]
جرش مادة أو سحقها بالوسائل الميكانيكية .

لحام تعاقبى متحكم فيه [هندسة الإنتاج]
commutator-controlled welding [PRD ENG]
لحام بقعة أو بروزات (نتوءات) يستخدم فيه عدد من الإلكترودات الملامسة آنياً للمشغولة ويُتَحكم فى تعاقب أدائها كهربائياً.

المكبوس (متالورجيا المساحيق) [هندسة الإنتاج]
compact(powder metallurgy)
[PRD ENG]
جسم ينتج بكبس مسحوق معدن ، ويتم الكبس بصفة عامة فى قالب مغلق بإضافة مواد رابطة غير فلزية أوبدونها.

انصهار تام [هندسة الإنتاج]
complete fusion [PRD ENG]
الصهر الذى يحدث على السطح الكلى للمعدن الأصلى المطلوب لحامه .

وسيط تراكب [هندسة الإنتاج]
complexing agent[PRD ENG]
مادة مانحة للإلكترون ، تتحد مع أيونات المعدن لتكوين أيون مركب قابل للذوبان .

بنية عمودية [هندسة الإنتاج]
columnar structure
[PRD ENG]
بنية تتكون من حبيبات غليظة بشكل سيقان محورها عمودى على سطح المصبوب .

قالب متكون [هندسة الإنتاج]
combination die [PRD ENG]
اسطمبة بها عدة فجوات مختلفة لإنتاج مصبوبات متنوعة .

مُدرفِلة مركبة [هندسة الانتاج]
combination mill[PRD ENG]
ترتيبة مدرفلة مستمرة لتشكيل المشغولات بالدرفلة فى مراحلها المختلفة من تخشين وإنهاء (تشطيب) .

كربون متحد [هندسة الإنتاج]
combined carbon [PRD ENG]
جزء الكربون الموجود فى الفولاذ أو حديد الزهر بصورة متحدة (غير متحررة) .

إجهادات مركبة [هندسة الإنتاج]
combined stresses[PRD ENG]
الإجهاد الذى لا يمكن تمثيله بمركبة واحدة للجهد ، وهو يختلف عن الشد أو الضغط أو القص البسيط .

احتراق [هندسة ميكانيكية]
combustion [MECH ENG]
عملية تأكسد سريع مع ظهور لهب وانبعاث حرارة .

لحام على البارد [هندسة الإنتاج]
cold welding [PRD ENG]
لحام المواد وهى جامدة دون تسخينها وذلك بالضغط لتمكين الذرات السطحية من الاقتراب بعضها ببعض فيتحقق ارتباطها .

تشكيل على البارد [هندسة الإنتاج]
cold working [PRD ENG]
تشكيل المعدن تشكيلاً لدناً عند درجة حرارة دون درجة حرارة إعادة تبلوره .

طوق [هندسة الإنتاج]
collet [PRD ENG]
ظرف طوقى مشقوق يستخدم لمسك المشغولة أو العدة أثناء عملية التشغيل .

توزية [هندسة الإنتاج]
collimation [PRD ENG]
تحويل الأشعة المنفرجة (المتباعدة) إلى متوازية .

تلميع اللون [هندسة الإنتاج]
colour buffing [PRD ENG]
تلميع سطح ليصبح براقاً .

تلوين [هندسة الإنتاج]
colouring [PRD ENG]
إعطاء المعادن الألوان المطلوبة بالتفاعلات الكيميائية أوالكهركيميائية.

كبس على البارد [هندسة الإنتاج]
cold pressing (powder metallurgy) [PRD ENG]

كبس مساحيق المعادن فى درجة حرارة لا تسمح بتلبيدها وتكون عادة فى درجة حرارة الغرفة .

قصَافة برودة [هندسة الإنتاج]
cold short [PRD ENG]

حالة قصَافة تظهر فى بعض المعادن عند درجات حرارة أقل من درجة حرارة إعادة تبلورها .

عدم تلاحم [هندسة الإنتاج]
cold shot [PRD ENG]

تجمد مبكر لأجزاء من أسطح المصبوبات نتيجة لتناثر المعدن أثناء صبه .

سطح غير متصل [هندسة الإنتاج]
cold shut [PRD ENG]

١ – ظاهرة عدم استمرارية أسطح مصبوبات المعادن نتيجة لتقابل تيارين من المنصهر واخفاق التئامهما.
٢ – جزء من سطح المطروق منفصل عن الجسم الرئيسى للمعدن ، وذلك بسبب التأكسد .

معالجة بالتبريد [هندسة الإنتاج]
cold treatment [PRD ENG]

تبريد المشغولات إلى درجة حرارة منخفضة تكون غالبا بالقرب من (– ٧٥° س) بهدف التَّوصل إلى استقرار بنيتها أو أبعادها .

لحام اللفات [هندسة الإنتاج]
coil weld [PRD ENG]

لحام تناكبى يربط نهايات الألواح المعدنية لتكوين ملفات مستمرة منها .

فضة العملة [هندسة الإنتاج]
coin silver [PRD ENG]

أشابة (سبيكة) تحتوى على ٩٠ ٪ فضة يضاف إليها عادة النحاس كعنصر تسابك .

سك (العملة) [هندسة الإنتاج]
coining [PRD ENG]

عملية كبس المشغولات فى اسطمبة مغلقة وتجرى غالباً على البارد ، وفيها تطبع الأشكال الموجودة فى الاسطمبة على المشغولات المحصورة داخلها وعلى جميع أسطحها بتأثير الكبس .

مكنة حقن ذات غرفة باردة [هندسة الإنتاج]
cold chamber machine [PRD ENG]

مكنة حقن المصبوبات فى الاسطمبات لا تسخن فيها غرفة المعدن المنصهر ولا الكباس .

بثق على البارد [هندسة الإنتاج]
cold extrusion [PRD ENG]

تحويل الكتل المعدنية إلى سيقان ذات مقطع محدد الشكل ، وذلك بكبس الكتل المعدنية اللدنة على البارد لتخرج منبثقة من فتحة اسطمبة بالشكل المطلوب .

راسب متسق [هندسة الإنتاج]
coherent precipitate [PRD ENG]

راسب يتم فى مرحلة متوسطة بين ذائب وطور متميز ، ويتكون من المحلول الجامد فوق المشبع الذى يظل محتفظا بالانتظام الهندسى للخلية البلورية حتى لو تشوهت ، وليس لهذا الراسب حد للطور .

تماسك [هندسة الإنتاج]
cohesion [PRD ENG]

قوة التجاذب بين الجزيئات أو الذرات فى طور واحد ، بخلاف التلاصق (adhesion) الذى يتم بين الأسطح .

مقاومة تماسكية [هندسة الإنتاج]
cohesive strength[PRD ENG]

١ – الجهد الافتراضى الذى يؤدى إلى كسر قضيب غير محزز بالشد كسراً قصيفاً أى دون تشكيل لدن .

٢ – الجهد المناظر لقوة الترابط بين الذرات .

تثنيات الملف [هندسة الإنتاج]
coil breaks [PRD ENG]

تموجات تظهر فى الألواح المعدنية فى اتجاه مستعرض بالنسبة لاتجاه لفها وتحدث أحيانا عندما تطوى الألواح على الساخن وتفرد على البارد .

معامل المرونة [هندسة الإنتاج]
coefficient of elasticity =modulus of elasticity [PRD ENG]

مقياس لجساءة المعادن . ويقدر بخارج قسمة الجهد على الانفعال المناظر له فى حدود التناسب .

القوة القسرية [هندسة الإنتاج]
coercive force [PRD ENG]

القوة الممغنطة التى تسلط فى الاتجاه المضاد لقوة ممغنطة سابقة ، لكى تزيل المغنطيسية الباقية من مادة ممغنطة وهى مقياس للمحتفظية المغنطيسية للمواد .

مدرفلة صبات [هندسة الإنتاج]
cogging mill = blooming mill [PRD ENG]

(انظر : *bloomer*)

اتساق [هندسة الإنتاج]
coherency [PRD ENG]

استمرار انتظام الخلية البلورية المرسبة والطور الأصلى (المذيب) ويستبقى هذا الاستمرار بالانفعال المتبادل بينهما ، ولا يحدث انفصال بينهما عند حد الطور .

ساحج مغلف [هندسة الإنتاج]
coated abrasive [PRD ENG]
حبيبات ساحجة تلصق على ورق أو نسيج بلاصق طبيعى أو اصطناعى .

إلكترود مكسو [هندسة الإنتاج]
coated electrode [PRD ENG]
سلك للحام بالقوس الكهربائى مكسو بمواد مساعدة للصهر ولاستقرار القوس كأكاسيد المعادن والسليكات .

تحسين حد الكلال [هندسة الإنتاج]
coaxing [PRD ENG]
تحسين مقاومة الكلال فى المعادن بإجهادها بالتدريج المتزايد بدءاً من جهد دون حد الكلال .

كوبلت ٦٠ [هندسة الإنتاج]
cobalt 60 [PRD ENG]
نظير مشع طول عمره النصفى ٥,٢ سنوات يبعث أشعة جاما بطاقة ١,١٧ ، ١,٣٣ مليون إلكترون فولت mev ، يستخدم فى الصناعة كمصدر لأشعة جاما للكشف عن عيوب المنتجات ، وكذلك فى الأغراض الطبية فى التشخيص الطبى .

معامل [هندسة ميكانيكية]
coefficient [MECH ENG]
ثابت يعين تجريبياً .

معالجة بالشؤبوب (بالرجم) [هندسة الإنتاج]
cloudburst treatment
[PRD ENG]
تحسين خواص الأسطح المعدنية برجمها بوابل سريع من الكرات الصلدة.

مُدَرفِلة عنقودية [هندسة الإنتاج]
cluster mill [PRD ENG]
مكنة تتم بها الدرفلة خلال درفيلين صغيرى القطر يسندها درافيل أكبر قطراً .

قبّاضة [هندسة ميكانيكية]
clutch [MECH ENG]
نبيطة تقرن عمودين من آلة ، ويمكن بها وصل الأجزاء الدوّارة أو فصلها .

نحاس ملبد [هندسة الإنتاج]
coalesced copper [PRD ENG]
كتل تصنع من مسحوق النحاس المهبطى بتلبيد قوالب منه عند درجة حرارة مرتفعة فى جو مختزل وتحت ضغط عالٍ.

تدميج [هندسة الإنتاج]
coalescence [PRD ENG]
التحام جزيئات معدنية من أطوار متعددة ، بتسخينها إلى درجة حرارة دون درجة الانصهار .

قص وكشط [هندسة الإنتاج]
clip and shave (forging) [PRD ENG]
عملية مزدوجة مكملة للتشكيل بالحدادة بالاسطمبات - وفيها يكون للاسطمبة حدان أحدهما لجز الزوائد (الزعانف) والآخر لتهذيب حافة المشغولة وضبط أبعادها .

حافة الجز [هندسة الإنتاج]
clipping edge [PRD ENG]
حد المشغولة بالحدادة الذى عنده تجز الزوائد (الزعانف) .

اسطمبة مغلقة [هندسة الإنتاج]
closed die [PRD ENG]
اسطمبة حدادة أو تشكيل مصممة بحيث تحد من سريان المعدن داخلها إلى حدود معينة وذلك على عكس الاسطمبة المفتوحة التى لا يعاق فيها سريان المعدن فى الاتجاه العرضى .

ممر مغلق [هندسة الإنتاج]
closed pass [PRD ENG]
مسلك مغلق الجوانب يمنع بروز الزوائد المعدنية عند درفلة القضبان ، ويتم ذلك بعمل أخدود فى الدرفيل السفلى يُولج فيه بروز (طوق) مقابل فى الدرفيل العلوى .

زاوية الخلوص [هندسة الإنتاج]
clearance angle [PRD ENG]
الزاوية المحصورة بين مستوى جانب عُدّة القطع والمستوى الموازى لاتجاه القطع (المماس للمشغولة) .

انشقاق [هندسة الإنتاج]
cleavage (low index) [PRD ENG]
تفلج بلّورة بأعلى أحد المستويات البلّورية الدليلية .

كسر انشقاقى [هندسة الإنتاج]
cleavage fracture [PRD ENG]
كسر يحدث عادة فى المعادن المتعددة الحبيبات بالانشقاق ، ويبدو سطح الكسر بشكل أوجه لامعة صغيرة مثل البليرات على النقيض من الكسر الانزلاقى بالقص .

مستوى الانشقاق [هندسة الإنتاج]
cleavage plane [PRD ENG]
السطح البلورى الذى يسهل عنده الكسر بالانشقاق .

قطع أمامى (تفريز) [هندسة الإنتاج]
climb cutting (milling) [PRD ENG]
تشغيل المعادن بأداة قطع أو مقطع تفريز يدور فى اتجاه التغذية عند نقطة تماسه مع المشغولة .

معدن مُغلَّف [هندسة الإنتاج]
clad metal [PRD ENG]
مؤلف معدنى من طبقتين أو ثلاث ملتحمة أو ملتصقة ببعض ، ويتم الالتحام بينها بالدرفلة أو باللحام أو بالصب أو بالترسيب الكيميائى أو بالتصفيح الكهربائى .

تصنيف(متالورجيا المساحيق)
[هندسة الإنتاج] classifications (powder metallurgy)
[PRD ENG]
فصل حُبيبات المسحوق حسب أحجامها .

طفلة [هندسة الإنتاج]
clay [PRD ENG]
أحجار معدنية أرضية تتركب أساسا من سليكات الألومنيا المميأة ، تتلدن بالسحق والبلل الكافيين وتصبح جامدة بالتجفيف وتتزجج بحرقها عند درجات حرارة عالية ، أهم أنواعها تلك التى تستخدم فى تشكيل قوالب الصب وصناعة الحراريات المنتموريلينيت (montmorillonite) والكاولين ويسميه الجيولوجيون الصلصال .

خلوص [هندسة الإنتاج]
clearance [PRD ENG]
الحيز المحصور بين جزأين متزاوجين .

مقياس الزمن (كرونومتر)
[هندسة ميكانيكية]
chronometer [MECH ENG]
جهاز يقيس الوقت بدقة كبيرة .

ظرف [هندسة الإنتاج]
chuck [PRD ENG]
قابض لقم يمسك بالمشغولة أو يربط عُدَّة القطع أثناء عمليات التشغيل .

نتوء الربط [هندسة الإنتاج]
chucking lug [PRD ENG]
جزء بارز فى المشغولات المشكلة بالصب أو بالحدادة ، يساعد على ربطها أو إدارتها عند تشغيلها .

مقص أقراص [هندسة الإنتاج]
circle shear [PRD ENG]
مكنة لقص الأقراص المستديرة بواسطة قاطعين دوَّارين مركبين على محورين متوازيين ويدوران بتوافق مع القاطعين ، وبالمكنة نبيطة مثبتة تحدد قطر الدائرة المقطوعة .

مجال دائرى [هندسة الإنتاج]
circular field [PRD ENG]
مجال مغنطيسى يحيط بموصل كهربائى غير مغنطيسى .

مغطس كرومى [هندسة الإنتاج]
chrome pickle [PRD ENG]
حوض يستخدم فى طلاء تحويلى من الكروم على المغنسيوم للوقاية المؤقتة أو كأساس لدهان لاحق .

كرومل [هندسة الإنتاج]
chromel [PRD ENG]
أشابة (سبيكة) مكونة من النيكل والكروم تستخدم فى أسلاك الازدواجات الحرارية وفى الأجزاء المقاومة لفعل الحرارة .

معالجة كرومية [هندسة الإنتاج]
chromizing [PRD ENG]
معالجة سطحية للمعادن تهدف إلى تكوين أشابة سطحية بانتشار الكروم داخل أسطحها ، ويتم ذلك بتسخين المعادن إلى درجات حرارة مرتفعة إما بالتعريض لبخار أو بالغمر فى حمام ملحى

مسجل الزمن (كرونوجراف) [هندسة ميكانيكية]
chronograph [MECH ENG]
جهاز يسجل بيانياً تعاقب الأحداث بدقة متناسقة مع الزمن .

نزع الشظايا [هندسة الإنتاج]
chipping [PRD ENG]
إزالة يدوية للزوائد أو للعيوب السطحية فى مشغولة معدنية باستخدام أجنة .

الجذاذة (الرايش) [هندسة الإنتاج]
chips [PRD ENG]
الشظايا التى تنتزع من المعادن بأدوات القطع أو بالسحج .

كلوَرَة [هندسة الإنتاج]
chlorination [PRD ENG]
١ - تحميص خام فى وجود الكلور أو ملح كلوريد لإنتاج كلوريدات .
٢ - إزالة الغازات الذائبة أو الأكاسيد المحبوسة ، بأمرار غاز الكلور فى مصهور المعدن ، كما فى حالة الألومنيوم أو المغنسيوم.

معالجة كروميكية [هندسة الإنتاج]
chromadizing [PRD ENG]
تكوين طبقة حامضية على سطح الألومنيوم لتحسين خواص التصاق الدهانات به ، ويتم ذلك باستعمال محلول حامض الكروميك .

معالجة بالكرومات [هندسة الإنتاج]
chromate treatment [PRD ENG]
معالجة المعادن بمحلول الكروم المركب السداسى التكافؤ ، لإنتاج طبقات متحولة من الكروم المركب الثلاثى والسداسى التكافؤ .

مسحوق مرسب كيميائياً
[هندسة الإنتاج]
chemically precipitated powder [PRD ENG]

مسحوق ينتج بالترسيب بالإزاحة الكيميائية .

تبريد سريع [هندسة الإنتاج]
chill [PRD ENG]

دفن كتلة معدنية قرب سطح القالب أو القلب الرملى لزيادة معدل تبريد المصبوب عند هذا السطح .

مدخنة [هندسة ميكانيكية]
chimney [MECH ENG]

منشأ يسحب الدخان أو الغاز من الفرن للخارج .

كاسر الجذاذة [هندسة الإنتاج]
chip breaker [PRD ENG]

حز أو أخدود فى سطح أداة القطع يكون موازياً لحدها القاطع ، يؤدى إلى كسر الجذاذة الناتجة من عملية القطع .

Alfred Herbert, Ltd

Types of Chip Breakers.

قالب صب وسطى [هندسة الإنتاج]
cheek [PRD ENG]

جزء وسطى من قالب الصب يوضع بين صندوق الصب العلوى والسفلى عندما يحتاج شكل القالب إلى أكثر من مستوى للفصل .

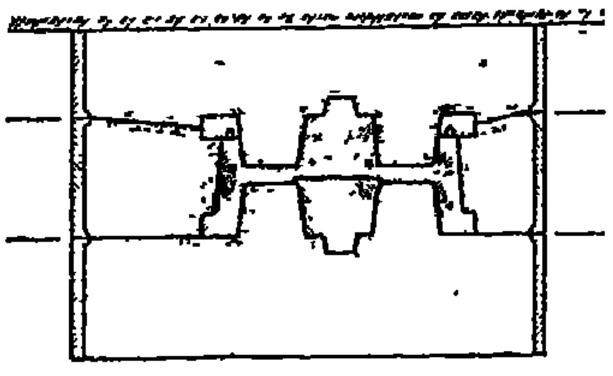

ترسيب كيميائى [هندسة الإنتاج]
chemical deposition [PRD ENG]

طلاء معدن بمعدن آخر بترسيب الأخير من محاليل أملاحه مضافا إليها معدن ثالث أو عامل تفاعل .

صقل كيميائى [هندسة الإنتاج]
chemical polishing [PRD ENG]

تحسين نصوع سطح معدن بالمعالجة الكيميائية .

غرف تبادل حرارى [هندسة الإنتاج]
checkers [PRD ENG]

غرف بها طوب متراص تلحق بالأفران. ويسخن الطوب بحرارة من نواتج الاحتراق ثم تنقل هذه الحرارة إلى الهواء المار خلال الطوب عندما يُعْكَس اتجاهه.

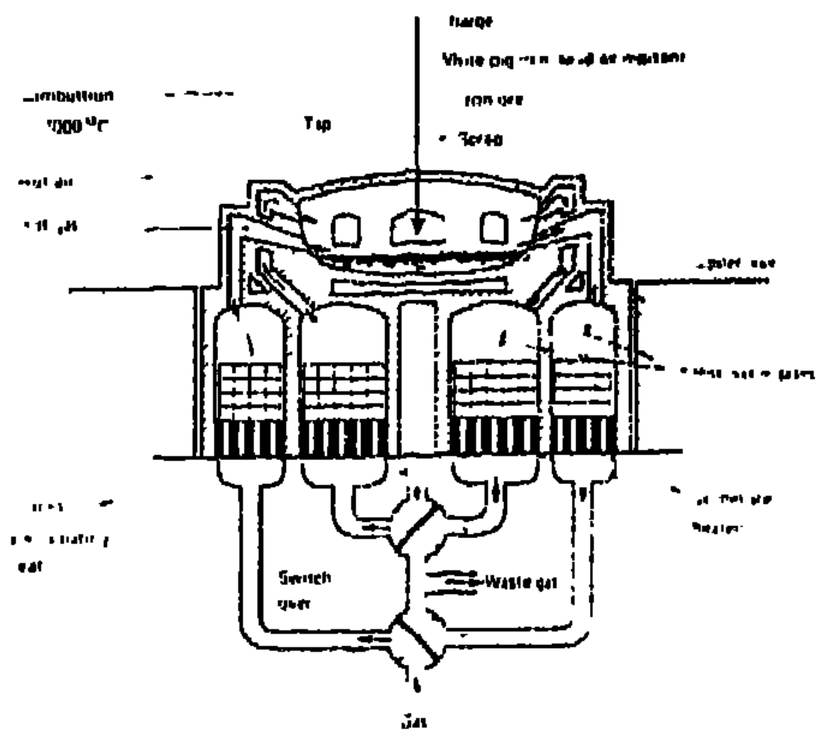

صدوع [هندسة الإنتاج]
checks (check marks)
[PRD ENG]

شقوق صغيرة جداً ومتعددة تحدث فى المعادن أو غيرها من المواد بسبب التشغيل.

اختبار "شاربى" [هندسة الإنتاج]
Charpy test [PRD ENG]

صدم عينات محززة من معدن ما بواسطة آلة ذات ذراع بندولى لتعيين مقاومة المعدن للصدمة وتحديد متانته.

تمشيط (تسنين) [هندسة الإنتاج]
chasing [PRD ENG]

لولبة (قلوظة) سطح مشغولة بقطعه بمشط ذى أسنان متدرجة الارتفاع.

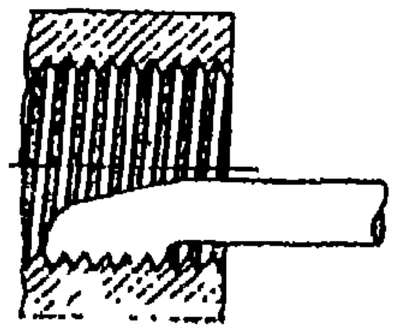

اصطكاك [هندسة الإنتاج]
chatter [PRD ENG]

ارتجاج أداة القطع أو المشغولة أثناء التشغيل، وهو عيب ينتج عنه تموج فى سطح المشغولة.

مسندة القلب (الدليك)
[هندسة الإنتاج]
chaplet [PRD ENG]
جزء معدنى يسند القلب (الدليك) فى موضعه بالنسبة للقالب الرملي للمصبوبات

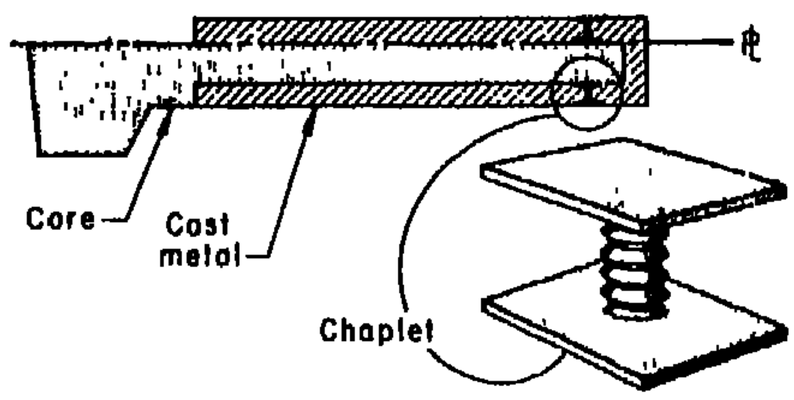

منحنى خواص [هندسة الإنتاج]
characteristic curve
[PRD ENG]
خط بيانى يمثل العلاقة بين متغيرين هامين فى مكنة ، ليوضح خواص أداء المكنة أو الآلة .

أشعة مميزة [هندسة الإنتاج]
characteristic radiation
[PRD ENG]
أشعة سينية ذات شدة مرتفعة وطول موجة محدد تميز العنصر الذى بعثها بالإضافة إلى الأشعة الأساسية المستمرة التى تطلقها أنبوبة الأشعة .

شحنة (أفران) [هندسة الإنتاج]
charge [PRD ENG]
كمية المواد السائلة أو الجامدة التى يُغَذَّى بها فرن الصهر فى كل دورة من دورات تشغيله .

سرمال [هندسة الإنتاج]
cermet (ceramal)
[PRD ENG]
مادة حرارية مركبة من حبيبات خزفية تلبد مع حبيبات معدنية تربطها.

كلال الحك [هندسة الإنتاج]
chafing fatigue [PRD ENG]
الكلال الذى يبدأ فى سطح أصابه تلف بالحك مع جسم آخر .

درزة اللحام الزاويّة المتقطعة
[هندسة الإنتاج]
chain-intermittent
fillet welding [PRD ENG]
خط اللحام المرسب بصورة متقطعة فى وصلة زاويّة من الجانبين .

شطب (شطف) [هندسة الإنتاج]
chamfer [PRD ENG]
شدف سطح لإزالة حدة حافته .

زاوية الشطب [هندسة الإنتاج]
chamfer angle [PRD ENG]
الزاوية المحصورة بين السطح المشطوب (مستوى الإسناد) وميل الشطب .

شياق تمركز [هندسة الإنتاج]
centering plug [PRD ENG]
نبيطة لتثبيت أداة القطع فى عمود الدوران لتأكيد تمركز محورها مع محور المشغولة .

تجليخ لا تمركزى [هندسة الإنتاج]
centerless grinding
[PRD ENG]
تجليخ الأسطح الأسطوانية الداخلية أو الخارجية لمشغولة مستندة على مدحرجات وليست مرتكزة على (زُنَبٌ).

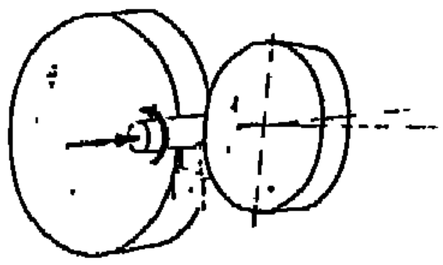

عدة خزفية [هندسة الإنتاج]
ceramic tool [PRD ENG]
أداة قطع مصنوعة من أكاسيد المعادن الملتحمة بالصهر أو الملبدة أو المسمنتة .

طحين الذُرة [هندسة الإنتاج]
cereal [PRD ENG]
دقيق الذُرة المستخدم فى رمال قوالب الصب كمادة عضوية رابطة .

ثَقْب تمركز [هندسة الإنتاج]
center drilling [PRD ENG]
ثَقْب حفرة مخروطية الشكل فى مشغولة لتساعد على ارتكازها أثناء عمليات التشغيل .

صب بالطرد المركزى [هندسة الإنتاج]
centerifugal casting
[PRD ENG]
إنتاج المصبوبات بسكب المنصهر فى قالب يدور .

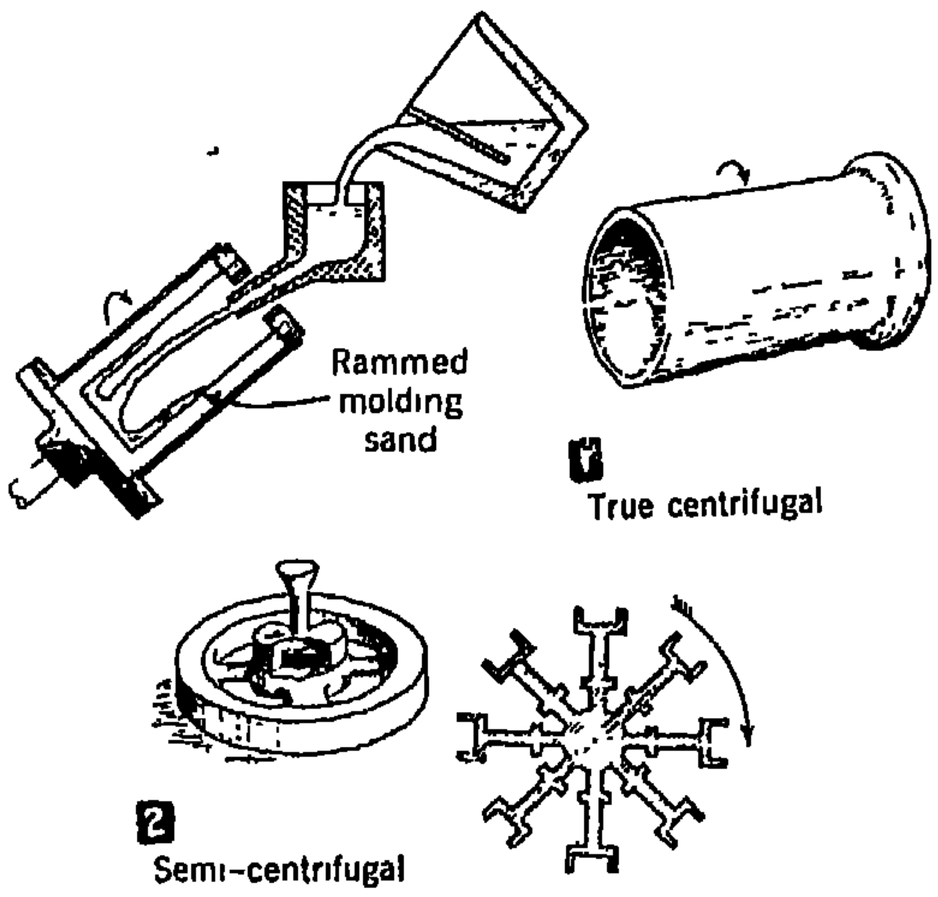

1
True centrifugal

2
Semi-centrifugal

ميكانيكا سماوية [هندسة ميكانيكية]
celestial mechanics
[MECH ENG]

فرع من علم الفلك يطبق النظريات الرياضية على حركة الأجسام السماوية .

تغذية الخلية [هندسة الإنتاج]
cell feed [PRD ENG]

المادة التى تُغذَّى بها الخلية فى عملية إنتاج المعادن إلكتروليتيا .

سمنته [هندسة الإنتاج]
cementation [PRD ENG]

إدخال عنصر أو أكثر فى السطح الخارجى لمعدن ما بالانتشار عند درجة حرارة مرتفعة .

كربيد مسمنت [هندسة الإنتاج]
cemented carbide[PRD ENG]

كتلة جامدة متماسكة من خليط مساحيق كربيدات المعادن تنتج بالكبس والتلبيد ، وتستخدم فيها أحياناً نسبة ضئيلة من الكوبلت كمادة رابطة بين حبيبات المسحوق .

سمنتيت [هندسة الإنتاج]
cementite [PRD ENG]

مركب صلد وقصيف من الحديد والكربون ، يعرف كيميائياً بكربيد الحديد .

كاتيون [هندسة الإنتاج]
cation [PRD ENG]

أيون موجب الشحنة ، يتجه نحو المهبط فى التحليل الكهربائى .

منظف كاتيونى [هندسة الإنتاج]
cationic detergent[PRD ENG]

منظف يكون الكاتيون فيه هو الجزء الفعَّال .

مِفْطَس كاوٍ [هندسة الإنتاج]
caustic dip [PRD ENG]

حوض يحتوى محلولاً قلوياً قوياً (مثل الصودا الكاوية) تغمر فيه المعادن لنمشها أو لمعادلة حامض أو لإزالة مواد عضوية كالشحم أو البويات.

تكهف [ميكانيكا موائع]
cavitation [FL MECH]

تَكوُّن فقاعات صغيرة من بخار السائل نتيجة لتغير سريع وشديد فى الضغط الكلى الواقع عليه ، وقد يستفاد بالموجات فوق السمعية فى توليد التكهف فى السوائل لتقليبها موضعيا بعنف .

التلف بالتكهف [هندسة الإنتاج]
cavitation damage[PRD ENG]

بَلى المعدن بالتنقر نتيجة لتكوُّن فقاعات تكهف صغيرة وانهيارها فى السائل المحيط به .

أنبوبة أشعة المهبط (الكاثود)
[هندسة الإنتاج]
cathode-ray tube[PRD ENG]

أنبوبة زجاجية مفرغة ذات شكل خاص ، تتولد فيها حزمة إلكترونية رفيعة تسقط على سطح مغطى بمادة فسفورية فتضيء بقعة عليه ويمكن توجيه هذه الحزمة بتأثير مجالين مغنطيسيين متعامدين ليمثل مسار هذه البقعة بيانياً العلاقة بين خاصيتين أو متغيرين .

تنظيف مهبطى (كاثودى)
[هندسة الإنتاج]
cathodic cleaning[PRD ENG]

تنظيف إلكتروليتى للمشغولة التى تُكوِّن المهبط .

حماية مهبطية (كاثودية)
[هندسة الإنتاج]
cathodic protection
[PRD ENG]

وقاية لمعدن من التآكل جزئياً أو كلياً بجعله مهبطاً فى محلول إلكتروليتى باستخدام تيار يتولد به جلفانياً أو تيار يدفع فيه .

كاثوليت [هندسة الإنتاج]
catholyte [PRD ENG]

الإلكتروليت المجاور للمهبط فى خلية إلكتروليتية .

مهبط (كاثود) [هندسة الإنتاج]
cathode [PRD ENG]

قطب كهربائى تدخل فيه الإلكترونات أى يخرج منه التيار فى منظومة كهربائية مثل بطارية ، أو خلية إلكتروليتية ، أو أنبوبة أشعة سينية . ويكون القطب موجبا فى حالة البطارية، وسالبا فى الحالتين الأخريين .

نطاق الكاثود [هندسة الإنتاج]
cathode compartment
[PRD ENG]

المنطقة التى يحتويها حاجز محيط بالكاثود فى خلية إلكتروليتية .

نحاس كاثودى [هندسة الإنتاج]
cathode copper [PRD ENG]

النحاس المترسب على الكاثود فى عملية تنقية النحاس إلكتروليتياً .

غشاء الكاثود [هندسة الإنتاج]
cathode film [PRD ENG]

طبقة المحلول الملاصقة للكاثود أثناء التحليل الكهربائى .

مرسمة تذبذبات (أسيلوسكوب كاثودى)
[هندسة ميكانيكية]
cathode-ray oscilloscope
[MECH ENG]

جهاز يعرض البيانات العلمية على شاشته بفضل التركيز البؤرى لحزمة الإلكترون .

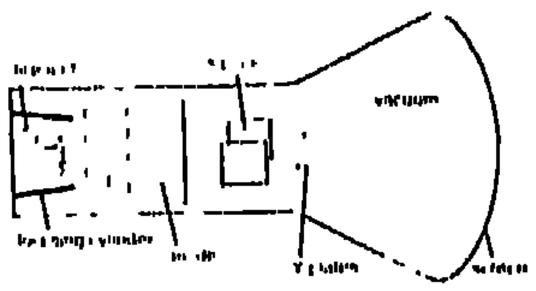

بنية المصبوبة [هندسة الإنتاج]
cast structure [PRD ENG]
شكل خاص لبنية المعادن أو الأشابات يتسم بباورات مُوَجهه وبانفصال الشوائب .

صب (سبك) [هندسة الإنتاج]
casting [PRD ENG]
صب مصهور معدن فلز أو أشابة فى قالب بالشكل المطلوب .

تقلص المصبوب [هندسة الإنتاج]
casting, shrinkage [PRD ENG]
نقص فى حجم المعدن عند تحوله من مصهور إلى جامد .

انفعال المصبوب [هندسة الإنتاج]
casting strain [PRD ENG]
الانفعال الحادث فى المصبوب بسبب الإجهادات الناشئة أثناء تبريده .

إجهادات المصبوب [هندسة الإنتاج]
casting stresses [PRD ENG]
الإجهادات التى تتولد فى مشغولة مصبوبة نتيجة لعدم تجانس شكلها أو تقلصها أثناء التجمد .

مادة حفّازة (عامل مساعد) [كيمياء]
catalyst [PRD ENG]
مادة تساعد على إتمام التفاعل دون أن تشترك فيه .

تدرج متتال (لحام) [هندسة الإنتاج]
cascade sequence [PRD ENG]
طريقة لحام يتوالى فيها التقدم والتراكم فى خط اللحام .

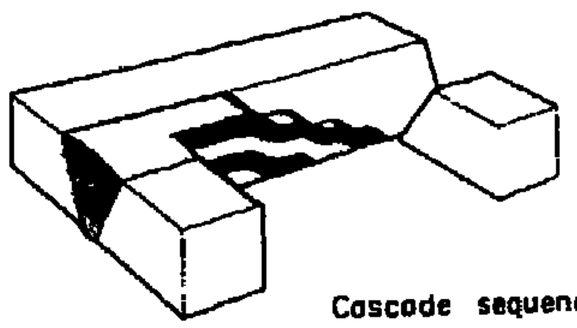

Cascade sequence

القشرة [هندسة الإنتاج]
case [PRD ENG]
الطبقة السطحية للمادة .

تصليد القشرة [هندسة الإنتاج]
case hardening [PRD ENG]
إكساب الطبقة السطحية للفولاذ صلادة مرتفعة بالكربرة أو النتردة أو السيندة .

حديد الصب (الزهر) [هندسة الإنتاج]
cast iron [PRD ENG]
حديد يحتوى على نسبة كربون تفوق حد ذوبانه فى طور الأوستنيت عند درجة حرارة اليوتكتيك (Eutectic) فينفصل الكربون فى صورة قشور أو شبه كريات (حديد زهر رمادى) أو قد يُكوِّن سمنتيتا (حديد زهر أبيض).

مسحوق كربونيل [هندسة الإنتاج]
carbonyl powder [PRD ENG]
مسحوق معدنى يُحضر بالتحلل الحرارى لكربونيل معدن ما .

كربريتور [هندسة ميكانيكية]
carburetor [MECH ENG]
جهاز يُكَوِّن خليطاً قابلا للاشتعال من هواء ووقود سائل ذى طبيعة متطايرة مثل الجاسولين ، وتتضمن وظيفته معايرة كميتى الهواء والوقود .

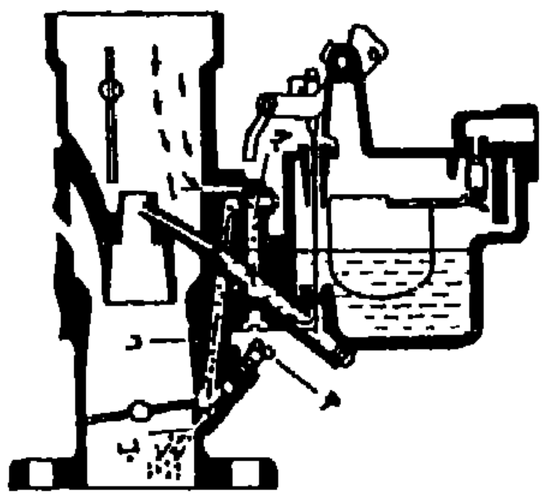

كربنة [هندسة الإنتاج]
carburizing [PRD ENG]
إثراء أسطح المشغولات الفولاذية بالكربون بتسخينها فوق درجة الحرارة الحرجة فى وسط غنى بالكربون .

لهب مكربن [هندسة الإنتاج]
carburizing flame[PRD ENG]
لهب غاز غنى بالكربون يستخدم لاختزال الأكسجين أثناء اللحام .

مكافىء كربون [هندسة الإنتاج]
carbon equivalent[PRD ENG]
نسبة مئوية تقديرية للكربون الموجود فى الحديد تأخذ فى الاعتبار التأثير الكربونى للعناصر الأخرى مثل السليكون والفسفور . وتساوى نسبة الكربون + ٣٠ . . من مجموع نسبتى السليكون والفسفور.

فولاذ (صلب) كربونى [هندسة الإنتاج]
carbon steel [PRD ENG]
أشابة من الحديد والكربون لا تتجاوز نسبة الكربون فيها ٢ ٪ ، مع نسب ضئيلة من شوائب أخرى .

كربونتردة [هندسة الإنتاج]
carbonitriding [PRD ENG]
معالجة حرارية لتصليد أسطح مشغولات الفولاذ بإثرائها بالكربون أو النتروجين وذلك بالتسخين فوق درجة الحرارة الحرجة Ac_1 وفى جو غازى من النشادر المتحلل مع الهيدروكربونات أو مع أول أكسيد الكربون .

كربنة [هندسة الإنتاج]
carbonization [PRD ENG]
تحويل مادة إلى كربون عنصرى .

عُدَد قَطع كربيدية [هندسة الإنتاج]
carbide tools [PRD ENG]

عدد قطع تصنع من كربيد التنجستن أو التنتالم أو خلائط بينها على أرضية من الكوبلت أو النيكل ، وهى ذات مقاومة عالية للبرى فى درجات الحرارة العالية مما يتيح القطع بها عند سرعات عالية .

كربون [هندسة ميكانيكية]
carbon [MECH ENG]

عنصر لا فلزى من الجوامد وزنه الذرى ١٢ .

قطع بقوس الكربون [هندسة الإنتاج]
carbon-arc cutting
[PRD ENG]

قطع المعادن باستخدام قوس كهربائى يتولد بين إلكترود من الكربون وبين المشغولة .

لحام بقوس الكربون [هندسة الإنتاج]
carbon-arc welding
[PRD ENG]

لحام المشغولات بحرارة قوس كهربائى يتولد بينها وبين إلكترود غير مستهلك من الكربون .

إلكترود من كربون [هندسة الإنتاج]
carbon electrode [PRD ENG]

قضيب من الكربون أو الجرافيت يستخدم إلكتروداً فى القوس الكهربائى.

تَقعُّر [هندسة الإنتاج]
canning [PRD ENG].

تشوه الأسطح المستوية بظهور نقر على شكل أطباق فيها .

فولاذ (صلب) شبه مخمد
[هندسة الإنتاج]
capped steel [PRD ENG]

فولاذ مصهور يصب فى قالب له رقبة بسدادة تتسبب فى تجمد المعدن بالرقبة وعدم تسرب الغازات منها فيتجمد المصهور بالقالب تحت ضغط وبذلك ينتج فولاذ حافى(غير تام الاختزال) .

تكسر القالب (ميتالورجيا المساحيق)
[هندسة الإنتاج]
capping [PRD ENG]

تشقق المسحوق المدمج أثناء إخراجه من قالب الدمج ، وانفصاله إلى أجزاء قرب القمة .

قيراط [هندسة الإنتاج]
carat = karat [PRD ENG]

١ - جزء من أربعة وعشرين جزءاً .
٢ - وحدة وزن للألماس تعادل ٢٠٠ ملّيجرام .

كربيد [هندسة الإنتاج]
carbide [PRD ENG]

مركب الكربون مع عنصر معدنى واحد أو أكثر .

حدبة (كامة) [هندسة ميكانيكية]
cam [MECH ENG]

جزء من مكنة أو من آلة يستعمل لتحويل حركة دائرية أو متذبذبة بالتلامس المباشر إلى حركة انتقالية لجزء ثان يعرف بالتابع .

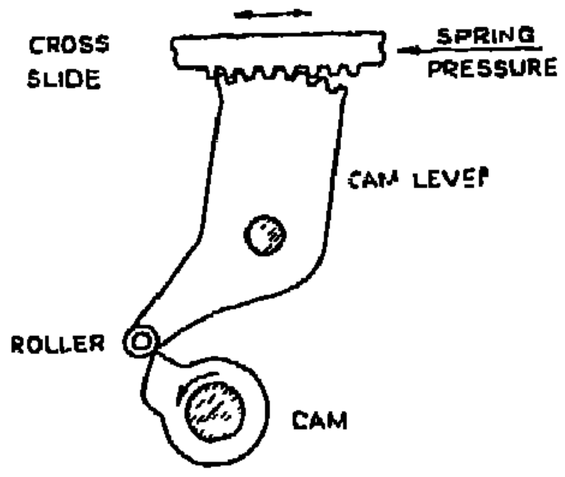

مكبس حدبى (كامى) [هندسة الإنتاج]
cam press [PRD ENG]

مكبس ميكانيكى تعمل زلاقاته بكامات .

إحديداب (كامبر) [هندسة الإنتاج]
camber [PRD ENG]

تقوُّس السطح ببروز وسطه عن حوافه .

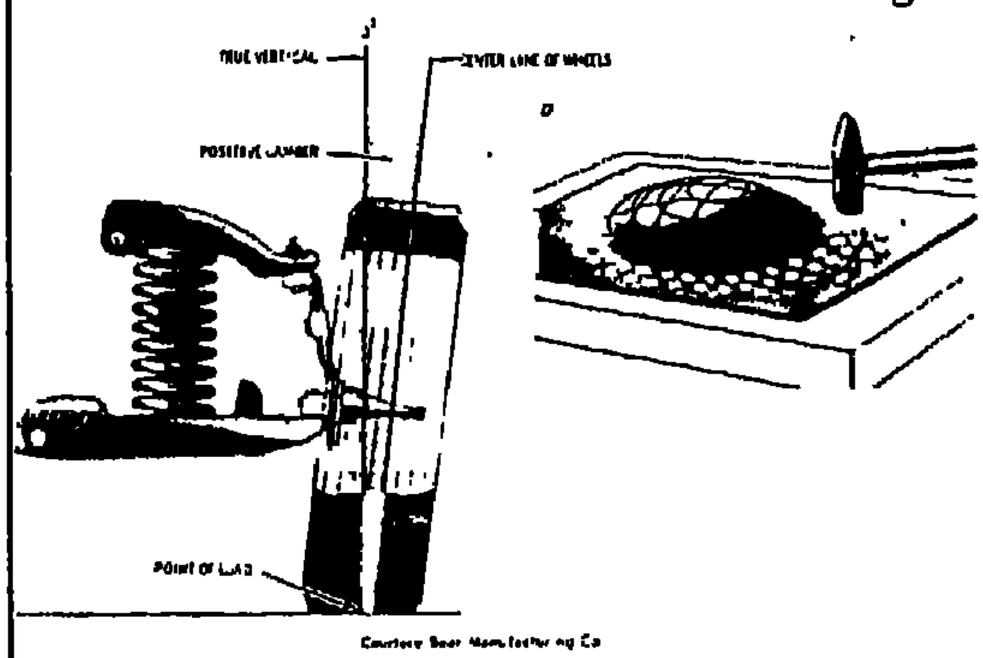

C

قطعة للدرفلة (للدلفنة)
cake[PRD ENG] [هندسة الإنتاج]

كتلة مصبوبة من النحاس أو أشابة منه مستطيلة المقطع تدرفل إلى ألواح.

كلسنة [هندسة الإنتاج]
calcination [PRD ENG]

تسخين الخامات أو الركام للتخلص مما بها من رطوبة .

سعر (كالورى) [هندسة ميكانيكية]
Calorie [MECH ENG]

وحدة الطاقة الحرارية فى النظام المترى - وتساوى كمية الحرارة اللازمة لرفع درجة حرارة جرام واحد من الماء عند ضغط جوى ثابت من ١٤,٥° س إلى ١٥,٥° س .
١ كالورى = ٤,١٨٦٨ چول .

كالورمترية - قياس السعرات [هندسة ميكانيكية]
calorimetry [MECH ENG]

فرع العلم الخاص بمقياس الطاقة الحرارية .

متعامداً على المحور ، بينما يميل المتن عليه بزاوية .

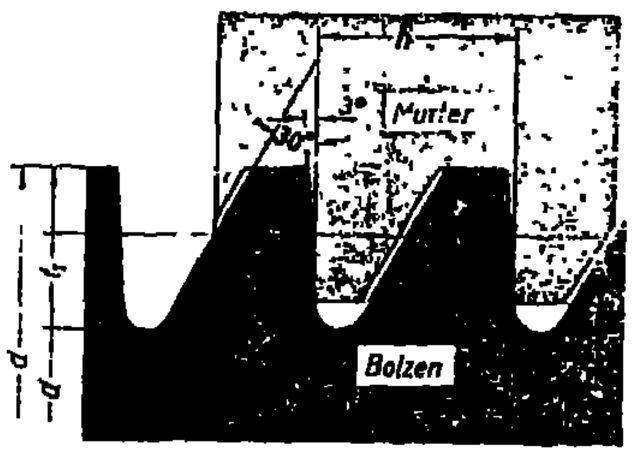

أزيز [هندسة طيران]
buzz [AERO ENG]

ذبذبة مستمرة لسطح تحكم إيروديناميكى تنتج عن انفصال متقطع للدفق عن السطح أو بسبب حركة موجات صدمية عبر السطح أو بسببهما معاً .

رأس نصف كروى (طاسة)
[تصميم هندسى]
buttonhead [DES ENG]

مسمار برأس نصف كروية .

لولب كتفى [تصميم هندسى]
buttress thread [DES ENG]

سن لولبى يتحمل الدفع المحورى فى اتجاه واحد إذ يكون وجه اللولب

لحام تناكبى [هندسة الإنتاج]
butt welding [PRD ENG]

لحام وصلة طرفاها متجابهان .

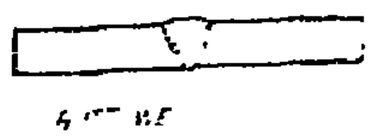

صمولة مجنحة butterfly nut

(انظر : صمولة مجنّحة *wing nut*)

تمليط [هندسة الإنتاج]
buttering [PRD ENG]

بروز معدن اللحام عن سطح الوصلة لرفع مقاومتها للإجهادات .

رأس "بتروورث" [هندسة ميكانيكية]
Butterworth head[MECH ENG]

فوهة خرطوم مكونة من عدة أبواق دَوّارة ، تستخدم لغسل خزانات السفن .

زر - كرية [هندسة الإنتاج]
button [PRD ENG]

١ - كرة صغيرة من المعدن المنصهر تتبقى فى البوتقة بعد صبه .

٢ - الجزء المتخلف من تمزق وصلة لحام بقعة .

قالب حدادة [هندسة الإنتاج]
buster [PRD ENG]

اسطمبة مزدوجة تستخدم لتشكيل المعادن بالكبس أو الحدادة على الساخن .

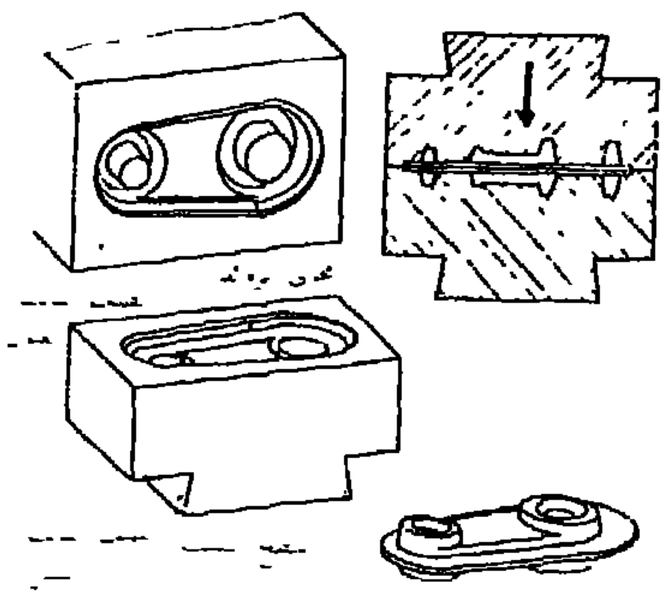

وصلة متناكبة [هندسة الإنتاج]
butt joint [PRD ENG]

وصلة بين جزءين متجابهين يقعان فى نفس المستوى .

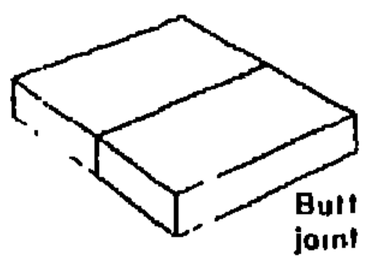

لحام خطى تناكبى [هندسة الإنتاج]
butt seam welding[PRD ENG]

لحام وصلته متناكبة مستمرة .

مقاومة الانفجار [ميكانيكا]

bursting strength [MECH]

مقياس لمقدرة مادة ما على تحمل الضغط دون تمزق أو انفجار.

بكّارة صغيرة [هندسة ميكانيكية]

burton [MECH ENG]

بكّارة صغيرة لرفع الأثقال ببكرتين إحداهما مفردة يركب عليها الخطاف والثانية مزدوجة .

قضيب التوصيل [هندسة الإنتاج]

bus bar [PRD ENG]

موصل سميك للكهرباء يصنع عادة من النحاس ليتحمل شدة تيار كبيرة .

جلبة [هندسة ميكانيكية]

bushing [MECH ENG]

جلبة محمل الأعمدة وهى قابلة للاستبدال ، تصنع من معدن لين أوتبطن به أومن معدن ملبدبالجرافيت.

أداة تخشين (ترتره) [هندسة الإنتاج]

burr tool [PRD ENG]

عجلة قطع دوّارة ذات أسنان تشبه أسنان المبرد .

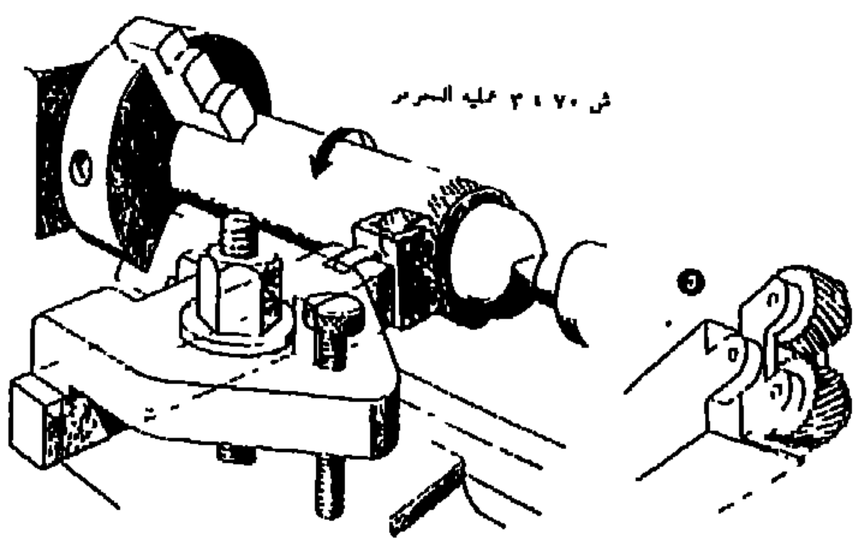

إزالة الزعانف [هندسة الإنتاج]

burring

= deburring[PRD ENG]

تهذيب الحواف بإزالة الزوائد أو الزعانف الناتجة عن التشغيل وذلك بواسطة البرد أو التجليخ .

قرص قابل للتمزق [هندسة طيران]

burst disk [AERO ENG]

غشاء مصمم ليتمزق عند فرق ضغط محدد ، يستخدم أحياناً كصمام .

موجة انفجار [ميكانيكا موائع]

burst wave [FL MECH]

موجة هواء مضغوط تنتج عن انفجار قذيفة أو قنبلة .

مكنة حفر طراز بيرنسايد
[هندسة ميكانيكية]
Burnside boring machine
[MECH ENG]
مكنة تصلح للحفر فى جميع أنواع الأراضى وهى تتميز بالتحكم فى تدفق الماء المستخدم فى الحفر .

راسب محترق (قرارة محترقة)
[هندسة الإنتاج]
burnt deposit [PRD ENG]
مجموعة الحبات الدقيقة المعتمة التى تنتج من زيادة شدة التيار فى الترسيب الكهربائى .

رمل محترق [هندسة الإنتاج]
burnt-in sand [PRD ENG]
جسيمات متلبدة من الرمل تلتصق بأسطح المصبوبات فتعيبها .

حافة بارزة [هندسة الإنتاج]
burr [PRD ENG]
حرف بارز ينشأ عن قطع المشغولات أو تخريمها أو تشغيلها .

احتراق [هندسة الإنتاج]
burning [PRD ENG]
١ – تلف معدن أو أشابة نتيجة للتسخين وحدوث انصهار أولى أو تأكسد بين الحبيبات .
٢ – سخونة المشغولة أثناء التجليخ لدرجة حرارة تحدث تغيرا فى لونها أو بنيتها .

ثابت معدل الاحتراق [هندسة طيران]
burning-rate constant
[AERO ENG]
ثابت يستخدم فى حساب معدل احتراق وقود الصلب الحبيبى فى الصواريخ ، وتتوقف قيمة هذا الثابت على درجة الحرارة الأولية لحبيبات الوقود .

تنعيم السطح [هندسة الإنتاج]
burnishing [PRD ENG]
صقل سطح مشغولة نتيجة لاحتكاكها مع بكرات معدنية أو بأجزاء مواد صلدة أخرى .

سرعة انتهاء الاحتراق [هندسة طيران]
burnout velocity[AERO ENG]
سرعة صاروخ لحظة انطفاء اللهب لنفاد الوقود أو المؤكسد .

بارامتر الطفو [ميكانيكا موائع]
buoyancy parameter
[FL MECH]
خارج قسمة عدد " جراسهوف " على مربع عدد " رينولدز " .

قوة الطفو [ميكانيكا موائع]
buoyant force [FL MECH]
قوة دافعة إلى أعلى يؤثر بها المائع على جسم مغمور فيه كلياً أو جزئياً ، وهى تساوى وزن المائع الذى يزيحه الجسم

مَرَج [ميكانيكا موائع]
burble [FL MECH]
اضطراب موضعى ناتج عن انفصال الطبقة الجدارية لانسياب رقائقى لمائع ما حول جسم كما يحدث عند السطح العلوى لجناح الطائرة .

زاوية المَرَج [ميكانيكا موائع]
burble angle [FL MECH]
زاوية هبوب مائع عبر جسم يبدأ عندها حدوث المرج . تعرف أيضاً بنقطة المرج .

حارق [هندسة ميكانيكية]
burner [MECH ENG]
جهاز حرق الوقود وهو يتحكم فى نذرير الوقود وخلطه بالهواء لضمان الاحتراق التام .

أشابة نفيسة [هندسة الإنتاج]
bullion [PRD ENG]
١ - أشابة شبه مُنَقاة يجدى استخلاص ما بها من معدن نفيس .
٢ - سبيكة غير مسكوكة من فضة خالصة أو ذهب إبريز .

عدد "بوليجن" [حرارة]
Bulygen number [THEROM]
عدد لا بعدى يستخدم فى دراسة انتقال الحرارة أثناء التبخر .

دكاكة [هندسة الإنتاج]
bumper [PRD ENG]
مكنة لدك الرمل فى صندوق القالب (الريزق) بالصدم أو بالاهتزاز .

ارتجاج طائرة [هندسة طيران]
bumpiness [AERO ENG]
إزاحة فجائية لطائرة بتأثير تيارات هواء محلية رأسية (مطب هواء) ترفع الطائرة وتخفضها .

طرق (دقدقة) [هندسة الإنتاج]
bumping [PRD ENG]
عملية طرق متكرر لتشكيل المعادن .

مكنة حزم [هندسة ميكانيكية]
bundling machine[MECH ENG]
مكنة تقوم بتجميع البضائع وحزمها بشرائط من الصلب أو البلاستيك أو بتعبئتها فى صناديق من الكرتون .

جدار فاصل [هندسة ميكانيكية]
bulkhead [MECH ENG]

جدار أو حاجز أو فاصل يقسم منشأ مثل صاروخ أو سفينة فضاء أو جسم طائرة أو سفينة إلى حجيرات ويستخدم للتقوية ومقاومة الضغط أو الوقاية من الماء أو النار أو الغاز ونحو ذلك .

معامل المرونة الحجمى [ميكانيكا]
bulk modulus of elasticity [MECH]

خارج قسمة الجهد على الانفعال الحجمى لمادة ما داخل حد المرونة.

مكنة سحب أسلاك [هندسة الإنتاج]
bull block [PRD ENG]

مكنة لشد السلك الخارج من اسطمبة على البارد ، بلفه على دارة برميلية دوّارة .

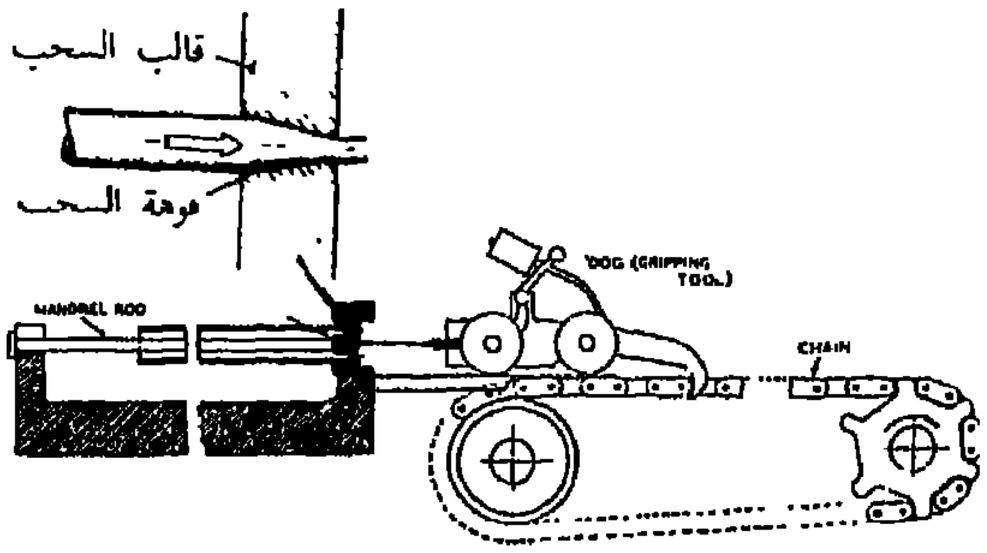

جَرّار تسوية (بولدوزر)
[هندسة ميكانيكية]
bulldozer [MECH ENG]

جَرّار مزود بنصل أمامى عريض من الصلب يستخدم فى تسوية الأرض و إزالة الركام و العقبات .

مراكمة (تراكم) [هندسة الإنتاج]
build-up [PRD ENG]

ترسب معدنى زائد فى المواضع التى ترتفع فيها كثافة شدة التيار فى عملية الترسيب الكهربائى .

تتابع المراكمة [هندسة الإنتاج]
build-up sequence[PRD ENG]

تتابع طبقات اللحام بعضها فوق بعض فى درزة اللحام .

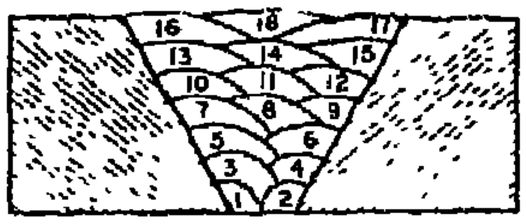

Buildup sequence

انتفاخ [هندسة الإنتاج]
bulging [PRD ENG]

إحداث انبعاج فى جسم أسطوانى مجوف لدن بتسليط ضغط داخلى عليه من مائع أو سنبك من المطاط .

مكنة مناولة الشحنات الكبيرة
[هندسة ميكانيكية]
bulk-handling machine
[MECH ENG]

مكنة تستخدم فى مناولة المواد السائبة غير المعبأة .

دفدفة [هندسة طيران]
buffeting [AERO ENG]

ذبذبة غير منتظمة تحدث فى أى جزء من هيكل الطائرة وتنجم مباشرة عن أثر مخر دوّامى لانسياب الهواء يحدث انفصالاً فى طبقاته الجدارية تنتج عنه هذه الدفدفة .

عدد "ماخ" للدفدفة [هندسة طيران]
buffeting Mach number [AERO ENG]

عدد ماخ للانسياب الحر لطائرة عندما يقترب غدد ماخ الموضعى فوق أعالى الأجنحة من الواحد . و عدد ماخ يساوى نسبة سرعة الانسياب إلى سرعة الصوت الموضعى .

عجلة صقل [تصميم هندسى]
buffing wheel [DES ENG]

عجلة مرنة سطحها مغطى بمادة ساحجة ، تستخدم هذه العجلة فى عمليات الصقل .

طاحونة حجرية [هندسة ميكانيكية]
buhrstone mill [MECH ENG]

طاحونة لطحن الحبوب أو لسحقها ، وفيها يدور قرص من الصخر السليكونى ، عادة من الكوارتز الشبكى، على قرص ثابت من نفس المادة .

كَرّاكة قادوسية بجملون [هندسة ميكانيكية]
bucket-ladder dredge [MECH ENG]

كَرّاكة يتكون جهاز الحفر فيها من جملون يشبه السلم مركب عليه عجل مسنن يحرك سلسلة متصلة مثبتاً عليها قواديس الحفر .

معادلة "بكنجهام" [هندسة ميكانيكية]
Buckingham`s equations [MECH ENG]

معادلة تعطى مُعَمِّرية المسننات والأحمال الدينامية التى تتعرض لها بدلالة أبعادها وصلادتها ومعمرية سطحها وتكوينها .

تحدب (انبعاج) [ميكانيكا]
buckling [MECH]

تحدب لوح أو انبعاج عمود تحت تأثير قوة ضاغطة .

جهد الانبعاج [ميكانيكا]
buckling stress [MECH]

الجهد الناشىء عن حمل الانبعاج .

دعامة [هندسة ميكانيكية]
buckstay [MECH ENG]

دعامة إنشائية ساندة لجدار فرن .

تكهُّف فقاعى [ميكانيكا موائع]
bubble cavitation[FL MECH]

١- تكوُّن فقاعات مملوءة بالبخار أو الغاز فى السوائل بفعل قوى ميكانيكية.

٢- تكوُّن فقاعات مملوءة بالبخار فى السوائل المنسابة عند انخفاض الضغط دون تغير درجة الحرارة المحيطة .

ناقل قادوسى [هندسة ميكانيكية]
bucket conveyor[MECH ENG]

ناقل مكون من مجموعة من القواديس مثبتة فى جنزير أو سير متحرك ، يستخدم لنقل الكميات الكبيرة من المواد .

كرَّاكة قادوسية [هندسة ميكانيكية]
bucket dredge [MECH ENG]

حَفَّار ميكانيكى عائم مزود برافع قادوسى .

حَفَّار قادوسى [هندسة ميكانيكية]
bucket excavator[MECH ENG]

كاشط رافع يؤدى عمل الكاشط العادى ولكنه مزود برافع قادوسى أمام الدلو لنقل التربة .

تخليق [هندسة ميكانيكية]
broaching [MECH ENG]

تشغيل المعادن أو اللدائن آليا بدفع مُخلِّق أو جذبه عبر سطح المشغولة الداخلى أو الخارجى لتخليق الشكل المطلوب .

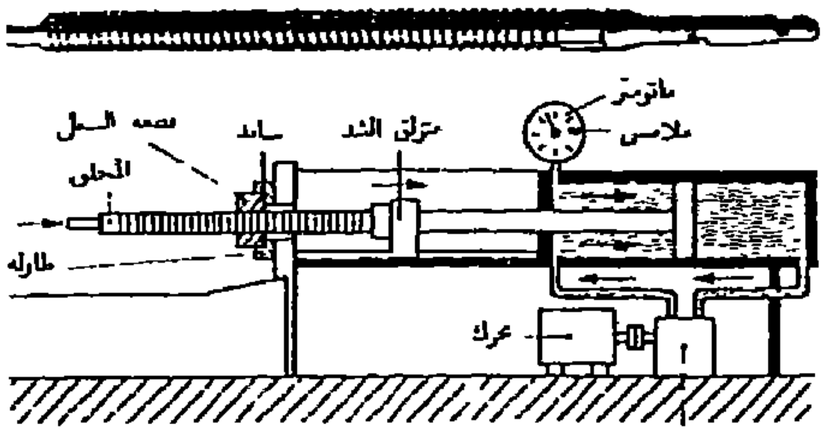

مضخة تنظيم الادارة (مغيرة التصرف)

برنز [هندسة الإنتاج]
bronze [PRD ENG]

أشابة (سبيكة) أساسها النحاس ويضاف إليها عنصر آخر كالقصدير أو الفسفور أو النيكل أو الألومنيوم أوالبرليوم ، ويسمى البرنز باسم العنصر المضاف ، وقد تحتوى أشابة البرنز على عناصر أخرى ثانوية .

انسياب كسحى [ميكانيكا موائع]
broomy flow [FL MECH]

انسياب مائع بصورة دوّامية فى ماسورة بعد مروره خلال مقطع ضيق بها أو بعد تغير مفاجىء فى اتجاه الانسياب .

درجة حرارة التقصف [حرارة]
brittle temperature
[THERMO]

أعلى درجة حرارة تكون المادة (خصوصاً المعادن) قصيفة عندها ، أى يكون الجهد العمودى الحرج للكسر أقل من الجهد الحرج للقص للتشوه اللدن .

تقصف (هشاشة) [هندسة الإنتاج]
brittleness [PRD ENG]

صفة للمادة التى تُكْسَر دون تشوه لدن .

أداة تخليق [هندسة الإنتاج]
broach [PRD ENG]

أداة بها حدود أو أسنان قاطعة ، تتزايد فى الحجم أو تتغير فى الشكل على مدى طولها ، وتُشَكِّل عند دفعها أو سحبها ثقوبا أو سطوحاً خارجية فى المشغولات بأشكال خاصة .

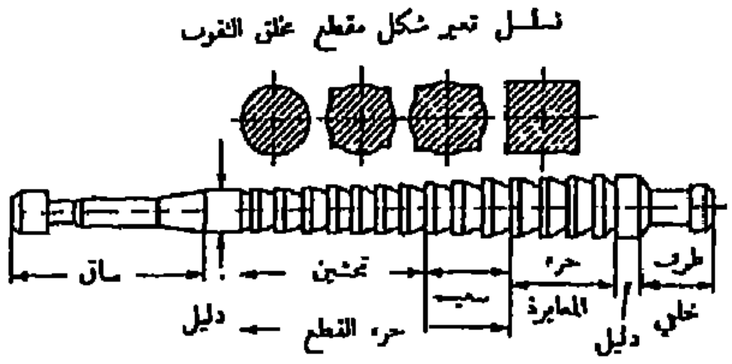

الباوند البريطانى الامبراطورى [ميكانيكا]
British imperial pound
[MECH]

الوحدة القياسية البريطانية السابقة للكتلة ، وتحتفظ الحكومة البريطانية بعيار مزجعى له .

وحدة حرارية بريطانية [حرارة]
British thermal unit
[THERMO]

وحدة طاقة حرارية تساوى كمية الحرارة اللازمة لرفع درجة حرارة باوند واحد من الماء النقى من درجة حرارة ٥٩,٥ إلى ٦٠,٥ ف تحت الضغط الجوى القياسى وتساوى ١٠٥٤,٥ جول .

انتشار شدخ القصف [هندسة الإنتاج]
brittle crack propagation
[PRD ENG]

انتشار مفاجىء لشق فى مادة قصيفة دون حاجة إلى طاقة خارجية .

كسر قصف [هندسة الإنتاج]
brittle fracture [PRD ENG]

كسر يحدث فى المادة لا يصاحبه تشوه لدن .

مُلَمِّع [هندسة الإنتاج]
brightener [PRD ENG]

مادة تضاف إلى حمام التصفيح (الطلاء) الكهربائى لترسب طبقة لامعة على أسطح المشغولات .

مُبَرِّد المحلول الملحى [هندسة ميكانيكية]
brine cooler [MECH ENG]

وحدة تبريد المحلول الملحى فى منظومة تبريد ، وفيها يبرد المحلول الملحى عادة بواسطة تمدد مائع التبريد الذى يمر خلال أنابيب مغمورة فى المحلول .

صلادة "برينل" [هندسة الإنتاج]
Brinell hardness[PRD ENG]

اختبار لتعيين صلادة المواد بدفع كرة من الفولاذ الصلد أو الكربيد ، وتقدر بقسمة قوة دفع الكرة على مساحة الانطباع الناتج من تغلغلها فى المعدن . وتنسب إلى العالم السويدى "برينل" (١٨٤٩ م – ١٩٢٥ م) .

رقم "برنكمان" [ميكانيكا موائع]
Brinkmann number
[FL MECH]

رقم لا بعدى يستخدم فى دراسة الانسياب اللزج .

تجمّد موضعى [هندسة الإنتاج]
bridging [PRD ENG]

١ – تجمّد سابق الأوان يحدث موضعيا عبر مقطع قالب الصب وقبل أن يتجمد باقى المعدن حوله .

٢ – تجمّد الخبث عند فتحات(ودنات) هواء النفخ فى فرن كيوبلا (الدست) .

٣ – انغلاق مسار الشحنة فى فرن صهر رأسى .

تلدين ناصع [هندسة الإنتاج]
bright annealing [PRD ENG]

معاملة حرارية لتلدين المعادن بتسخينها فى وسيط واقٍ من الأكسدة للحفاظ على نصوع سطوحها .

غميس تلميع [هندسة الإنتاج]
bright dip [PRD ENG]

محلول كيميائى تغمس فيه المشغولات المعدنية لتلمع سطوحها .

صفحة ناصعة [هندسة الإنتاج]
bright plate [PRD ENG]

طبقة لامعة تترسب بالتصفيح الكهربائى على أسطح المعادن .

نطاق اللمعان [هندسة الإنتاج]
bright range [PRD ENG]

حدود شدة التيار التى تنتج فيها ألواح ناصعة فى حمام الطلاء الكهربائى مع ثبات كل المتغيرات الأخرى .

مقاومة الكسر [ميكانيكا]
breaking strength [MECH]
مقاومة مادة ما للكسر أو التمزق عند تعرضها لقوة ما .

إجهاد كسر [هندسة الإنتاج]
breaking stress [PRD ENG]
الإجهاد الرئيسى الحقيقى الذى يحدث عنده الكسر .

مثقاب صدر [تصميم هندسى]
breast drill [DES ENG]
مثقاب يَدَوى صغير نَقَّال يُدفع بالصدر فى اتجاه محوره .

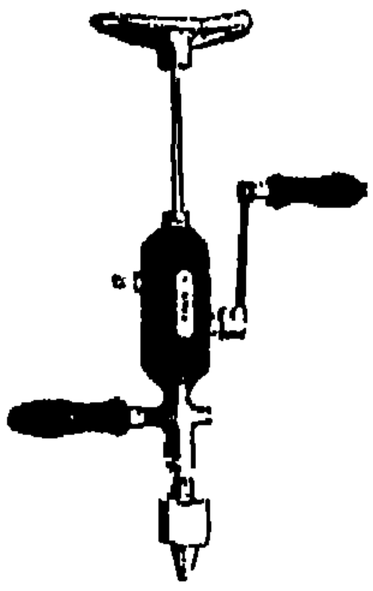

جدار قنطرى [هندسة ميكانيكية]
bridgewall [MECH ENG]
جدار فى فرن لتوجيه مسار نواتج الاحتراق .

لحام بأشابة صهيرة [هندسة الإنتاج]
braze welding [PRD ENG]
لحام وصلة معدنية يتم بحشو الأخدود المتسع بين طرفيها بأشابة تنصهر فوق ٤٥٠م ودون درجة حرارة انصهار معدن الوصلة . ويشترط فيه ألاّ يسرى فى الأخدود بالخاصة الشعرية .

لحام بأشابة صلدة (مونة) [هندسة الإنتاج]
brazing [PRD ENG]
وصل المعادن باستخدام أشابة (سبيكة) لحام صلدة وصهيرة .
(انظر : أشابة لحام صلدة
(brazing - alloy

أشابة لحام صلدة [هندسة الإنتاج]
brazing alloy [PRD ENG]
أشابة (سبيكة) تستخدم كمادة حشو فى لحام المعادن ، وتنصهر دون درجة حرارة انصهار طرفى الوصلة وفوق ٤٥٠ س وتنتشر بالخاصة الشعرية .

حدبة (كامة) القاطع [هندسة ميكانيكية]
breaker cam [MECH ENG]
حدبة فى منظومة الإشعال فى محرك احتراق داخلى تدور مع المحرك لفتح نقط القاطع مما يؤدى إلى الانهيار السريع للتيار الكهربائى فى الملف الابتدائى .

مسارات مكبحية قِطع ناقصية
[هندسة طيران]
braking ellipses[AERO ENG]

مسارات تتخذها مركبة فضاء فى جو كوكب ما . وهى على شكل قطع ناقص تتناقص أبعاده نتيجة المقاومة الإيروديناميـة .

رأس ألماسية [هندسة الإنتاج]
brale [PRD ENG]

طرف ألماسى مخروطى أو كروى يستخدم كرأس لاختبار صلادة المواد بقياس التغلغل فيها .

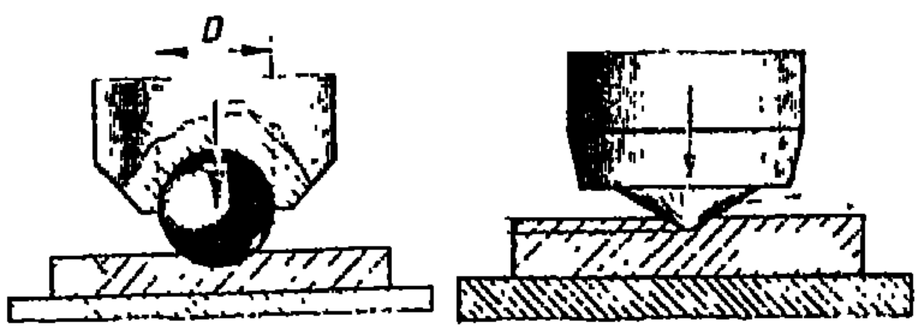

نحاس أصفر [هندسة الإنتاج]
brass [PRD ENG]

أشابة أساسها النحاس النقى والزنك ويمكن أن تحتوى قدراً ضئيلا من عناصر أخرى .

دورة "برايتون" [ديناميكا حرارية]
Brayton cycle [THERMO]

دورة ديناميكا حرارية ، وهى دورة الهواء القياسية لتربين الغاز ذى الدورة المغلقة ، ويتم فيها إضافة الحرارة وإزالتها بإجراءين انعكاسيين بثبوت الضغط ، أما إجراءا التمدد والانضغاط فيتمان بثبوت الأنتروبى . تعرف هذه الدورات أيضا بدورة " جول " .

مكبح (فرملة) [هندسة ميكانيكية]
brake [MECH ENG]

آلية يمكن بواسطتها تسليط قوة احتكاك على سطح دوّار لإبطائه أو إيقافه كما فى مكابح المركبات .

الضغط المتوسط الفعّال المكبحى (الفرملى)
brake mean-effective pressure[MECH ENG]

بارامتر يستخدم فى دراسة أداء المحركات والآلات الترددية ، ويعرف بأنه الضغط التخيلى الثابت الذى إذا سلط على مكبس المحرك بطول شوط واحد فإنه يولد قدرة تساوى القدرة المكبحية للمحرك .

قدرة مكبحية (فرملية)
[هندسة ميكانيكية]
brake power [MECH ENG]

قدرة المحرك المسلمة عند عمود الإدارة وتقاس غالباً بواسطة مكبح ، وقد تسمى القدرة الفعّالة أو قدرة عمود الإدارة .

الكفاءة الحرارية المكبحية
[هندسة ميكانيكية]
brake thermal efficiency [MECH ENG]

نسبة القدرة الفرملية التى يولدها محرك إلى القدرة الناتجة من احتراق الوقود .

طاحونة سحق بسلطانية
[هندسة ميكانيكية]
bowl-mill pulverizer
[MECH ENG]

طاحونة على هيئة سلطانية لسحق الفحم وتغذيته للأفران ، ويتم السحق فيها بين وعاء السلطانية ودلفين حلقى .

تَلْدِين (تخمير) فى صندوق
[هندسة الإنتاج]
box annealing
=black annealing[PRD ENG]

معاملة حرارية لتلدين المشغولات المعدنية بتسخينها ببطء فى صندوق مغلق بمعزل عن الهواء لمنع تأكسدها.

صمولة مثقاب البريمة
[تصميم هندسى]
boxing [DES ENG]

صمولة ملولبة تثبت بها يد المثقاب البريمى اليدوى .

لحام ركنى (صندقة) [هندسة الإنتاج]
boxing [PRD ENG]

لحام زاوى يستمر عبر الأركان استكمالاً للخطوط الرئيسية للحام .

مُلَوْلِب مستدق الطرف
[هندسة الإنتاج]
bottoming tap [PRD ENG]

ذكر ملولب مستدق (مسلوب) بطول مسنن يتراوح بين ٢٥ ، ٤٠ مم .

نضد اختبار بالارتداد الصدمى
[هندسة ميكانيكية]
bounce table [MECH ENG]

نبيطة اختبار المعدات والمكونات بالارتداد الصدمى محاكاة لما يحدث فى حوادث السقوط أو الصدم .

تحكم فى الطبقة الجدارية
[ميكانيكا موائع]
boundary-layer control
[FL MECH]

التحكم فى نمو الطبقة الجدارية لمائع ينساب على سطح ما بتقليل خشونة السطح واختيار كنتوره .

تقوس [هندسة الإنتاج]
bowing [PRD ENG]

عدم استواء السطح .

النقطة الميتة السفلى
[هندسة ميكانيكية]
bottom dead center
[MECH ENG]

نقطة وضع عمود المرفق فى محرك ترددى أو ضاغط أو مضخة عندما يكون المكبس عند نهاية شوطه إلى أسفل أو باتجاه النهاية الخلفية للاسطوانة .

مثقاب مستوى الطرف
[هندسة الإنتاج]
bottom drill [PRD ENG]

أداة ثقب حلزونية مستوية الطرف لتحويل النهايات المخروطية للثقوب إلى أسطوانية .

ذكر لولبة [تصميم هندسى]
bottom tap [DES ENG]

ذكر لولبة ذو نهاية مشطوفة للولبة الثقوب بأطوال تتراوح بين ٢٥مم و٤٠مم.

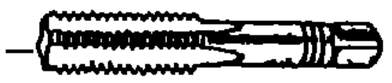

أداة تخويش أسطوانى
[تصميم هندسى]
bottoming drill [DES ENG]

أداة ثقب ذات نهاية مستوية لتحويل نهايات الثقوب من الشكل المخروطى إلى الشكل الاسطوانى .

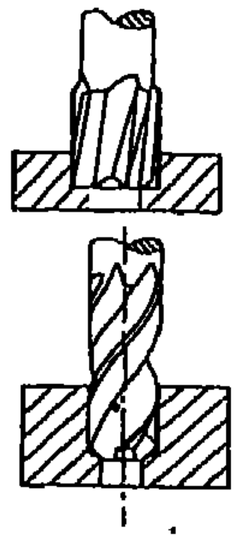

مضخة حقن طراز "بوش"
[هندسة ميكانيكية]
Bosch fuel injection pump
[MECH ENG]

مضخة حقن الوقود فى محرك الديزل وهى من النوع الذى يعاير كمية الوقود المحقنة عن طريق التحكم فى وضع المجرى الحلزونى المقطوع على السطح الجانبى للكَبَّاس بالنسبة لفتحة دخول الوقود .

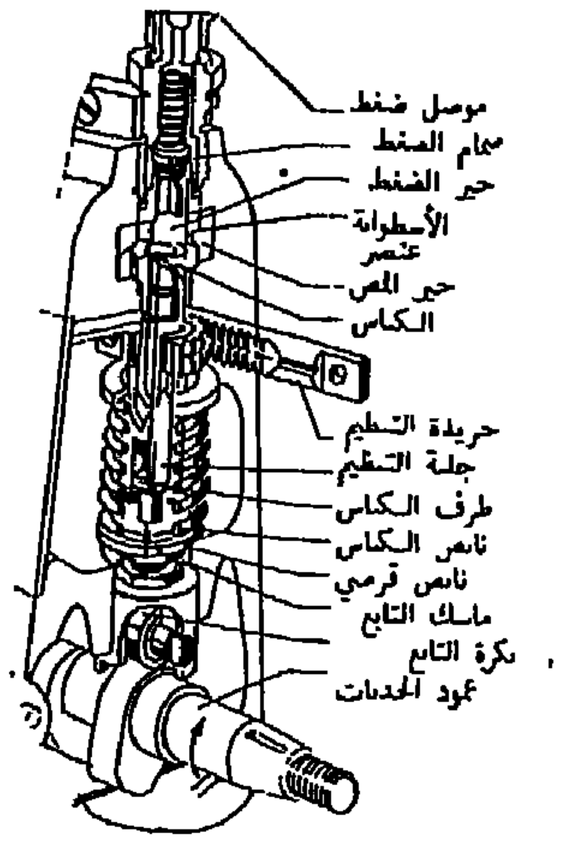

سُرَّة [تصميم هندسى]
boss [DES ENG]

نتوء بارز فى المصبوبات أو الأجزاء البلاستيكية لمنحها مقاومة إضافية للإجهادات ، كما أنه يساعد فى عمليات التجميع أو تثبيت أجزاء أخرى ملحقة .

قضيب ثقب [هندسة ميكانيكية]
boring bar [MECH ENG]

قضيب جاسيء دوّار تثبت به أداة قطع تستخدم لتوسيع الثقوب أو لخراطة الأسطوانات من الداخل .

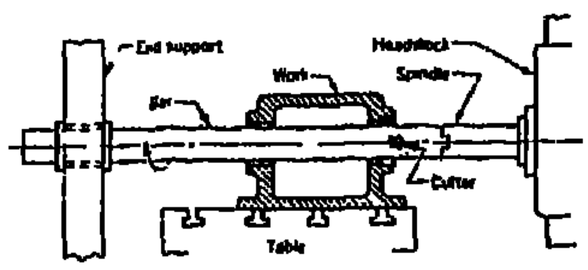

مكنة تجويف (مخرطة أسطوانات)
[هندسة ميكانيكية]
boring machine [MECH ENG]

مكنة لتشغيل التجاويف الاسطوانية كما فى الاسطوانات وثقوب المصبوبات والاسطمبات . بعض أنواعها أفقى والبعض الآخر رأسى .

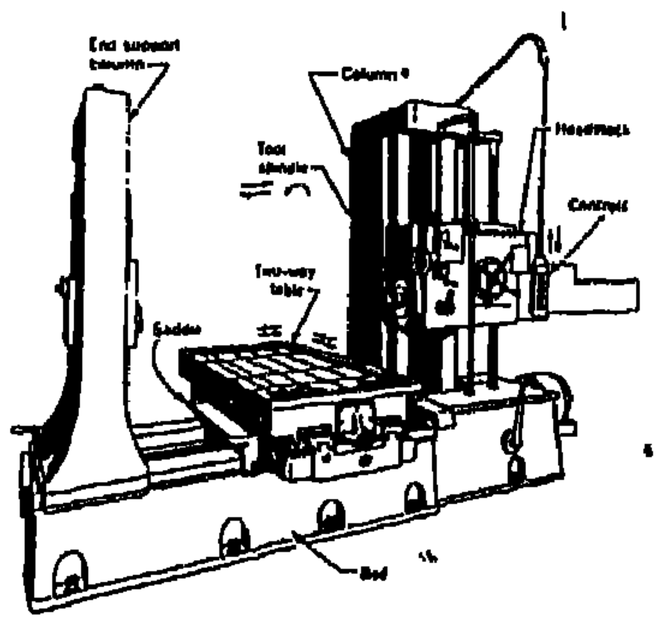

منفث طرد مؤازر [هندسة ميكانيكية]
booster ejector [MECH ENG]

منفث على شكل بوق ينفث تياراً سريعاً من البخار لإحداث تخلخل مستمر فى بعض المعدات الصناعية .

صاروخ تعزيز [هندسة طيران]
booster rocket [AERO ENG]

محرك صاروخى يدعم منظومة الدفع العادية لصاروخ أومركبة إيروديناميية فى مرحلة من مراحل طيرانها .

فوهة دخول "بوردا" [ميكانيكا موائع]
Borda mouthpiece[FL MECH]

فوهة تستخدم لقياس معدل تصريف سوائل الخزانات وتتميز بسهولة حساب معامل التقلص .

تجويف [هندسة ميكانيكية]
bore [MECH ENG]

١- قطر داخلى لأنبوب .
٢- قطر الأسطوانة فى المحركات والمضخات والضاغطات الترددية .
٣- ثَقْب أو توسيع بِعِدَّة دوّارة .

حَفّار [هندسة ميكانيكية]
borer [MECH ENG]

جهاز لثقب حُفر فى الأرض تصل أقطار الحفر فيها إلى ٢,٤ متر.

جَرَّار بمرفاع [هندسة ميكانيكية]
boom cat [MECH ENG]
جَرَّار بذراع رافعة يستخدم فى مد خطوط الأنابيب .

تعزيز (مُؤَازَرَة) [هندسة طيران]
boost [AERO ENG]
استخدام وسيلة إضافية لتعزيز الدفع أو زيادة قدرة محرك بتشحينه .

طائرة انزلاق معزز [هندسة طيران]
boost-glide vehicle
[AERO ENG]
مركبة هوائية ذات رفع إيروديناميى تدفع إلى ارتفاع عالٍ للغاية بدفع رد فعلى ثم تنساب منزلقة دون دفع أو بدفع ضعيف لزيادة مدى الطيران عند دخولها الغلاف الجوى ثانية .

ضغط معزَّز [هندسة طيران]
boost pressure [AERO ENG]
كَوْن ضغط هواء الدخول لمحرك ما أعلى من الضغط الجوى المحيط ويتم ذلك بواسطة مشحن .

مكبح مؤازِر [هندسة ميكانيكية]
booster brake [MECH ENG]
أسطوانة هواء مساعدة بها مكبس يتحرك بتأثير فرق ضغط هذا الهواء وتخلخل مجمع الدخول بالمحرك الذى يؤثر على الوجه الآخر ، ويتصل هذا المكبس بدوّاسة المكبح لتقليل القوة اللازمة للكبح .

نظرية "بوند" و "وانج"
[هندسة ميكانيكية]
Bond and Wang theory
[MECH ENG]
نظرية لحساب الطاقة اللازمة لسحق المواد الجامدة وتنسب إلى "بوند" و "وانج" .

عدد "بوند" [ميكانيكا موائع]
Bond number [FL MECH]
عدد لا بعدى يستخدم فى دراسة التذرية والفقاعات والقطيرات ويساوى

$$(\rho - \bar{\rho})\frac{L^2 g}{\sigma}$$

حيث ρ = كثافة فقاعة أو قطرة
$\bar{\rho}$ = كثافة الجوالمحيط
L = طول مميز
g = عجلة الجاذبية الأرضية
σ = التوتر السطحى للفقاعة أو للقطرة

قوة الترابط [ميكانيكا]
bonding strength [MECH]
قوة المواد اللاصقة واللحامات والترابط الكيماوى بين مكونات الأشابات عند تعرضها لجهد ما مثل جهد الشد أو الانضغاط أو القص .

قانون "بوند" [هندسة ميكانيكية]
Bond's Law [MECH ENG]
علاقة تربط بين الشغل اللازم لتحطيم المواد الجامدة كالصخور والركاز وبين حجم المنتج ومساحة سطحه وأطوال الشقوق الناتجة . يعرف أيضاً بنظرية بوند الثالثة .

توقف المرجل للصيانة
[هندسة ميكانيكية]
boiler lay up [MECH ENG]

فترة زمنية طويلة نسبياً يتوقف فيها المرجل عن العمل للقيام بالإصلاحات أو الصيانة الوقائية .

تخزين مرجل [هندسة ميكانيكية]
boiler storage [MECH ENG]

تخزين مُوَلِّد بخار عند عدم الحاجة إلى تشغيله وذلك بملئه بالماء أو بغاز واق .

مجمص بخار بالمرجل
[هندسة ميكانيكية]
boiler superheater
[MECH ENG]

أحد مكونات المرجل ، يتألف من أنابيب يمر فيها البخار حيث تنتقل إليه الحرارة لزيادة الانثالبى ودرجة الحرارة فوق درجة التشبع .

حوز القنابل [هندسة طيران]
bomb bay [AERO ENG]

حجيرة فى جسم طائرة تُحمَّل فيها القنابل لإسقاطها .

كفاءة المرجل [هندسة ميكانيكية]
boiler efficiency[MECH ENG]

نسبة الحرارة المستخدمة لتوليد البخار إلى الحرارة المتولدة من احتراق الوقود .

تنظيم ماء تغذية مرجل
[هندسة ميكانيكية]
boiler feedwater regulation
[MECH ENG]

تنظيم تغذية المرجل بالماء بمعدل يساوى معدل تصريف البخار منه .

الموازنة الحرارية للمرجل
[هندسة ميكانيكية]
boiler heat balance
[MECH ENG]

الموازنة الحرارية لمرجل ما التى تبين توزيع الحرارة المولدة من احتراق الوقود بالمرجل على الحرارة المستخدمة لتوليد البخار والمفاقيد الحرارية الأخرى .

اختبار هدروستاتى للمرجل
[هندسة ميكانيكية]
boiler hydrostatic test
[MECH ENG]

اختبار صلاحية المرجل ويجرى هذا الاختبار عادة بضغط مائى يساوى مرة ونصف ضغط التصميم على الأقل .

دوران ماء المرجل [هندسة ميكانيكية]
boiler circulation
[MECH ENG]

دوران الماء فى مرجل وهو ضرورى لتجنب فرط تسخين أسطح انتقال الحرارة ، وقد يتم هذا الدوران قسرياً أو بالحمل الطبيعى .

كود المراجل [هندسة ميكانيكية]
boiler code [MECH ENG]

مجموعة قواعد التصميم وضوابط التنفيذ لصناعة المراجل وتضعها عادة هيئات متخصصة .

أجهزة التحكم فى المرجل
[هندسة ميكانيكية]
boiler controls [MECH ENG]

وسائل يدوية أو أوتوماتية تتحكم فى ظروف تشغيل المرجل مثل معدل انسياب ماء التغذية والوقود للحفاظ على ضغط البخار ودرجة حرارته عند القيم المطلوبة .

موفر مرجل [هندسة ميكانيكية]
boiler economizer
[MECH ENG]

معدة مركبة فى مولد بخار وفيها تنتقل الحرارة من نواتج الاحتراق إلى ماء التغذية قبل خروجها إلى الجو .

دفع انفجارى [هندسة طيران]
blowoff [AERO ENG]

استخدام قوة انفجارية لفصل جزء من مركبة صاروخية .

صمامات تصريف [هندسة ميكانيكية]
blowoff valves [MECH ENG]

صمامات مرجل تستخدم فى تصريف جزء من مَائة للتخلص من الرواسب الجامدة فيه .

جسم لا انسيابى [هندسة طيران]
bluff body [AERO ENG]

مصطلح يطلق على أى جسم هيئته غير انسيابية كما هو الحال فى مركبات العودة إلى الأرض ومثبتات اللهب .

بوجى (عربة سفلية) [هندسة ميكانيكية]
bogie [MECH ENG]

تركيبة مكونة من زوج أو أكثر من العجلات يمكنها الحركة حول محور رأسى لتتكيف مع المنعطفات ، تستخدم فى الجر والمركبات وعجلات حط الطائرات .

مرجل (غلاية) [هندسة ميكانيكية]
boiler [MECH ENG]

سخان مياه لتوليد البخار .

تفويت [هندسة ميكانيكية]
blowby [MECH ENG]
تسرب مائع بين الاسطوانة والمكبس أثناء التشغيل .

تصريف سريع [هندسة ميكانيكية]
blowdown [MECH ENG]
تصريف مائع مضغوط من خزان أو أسطوانة أو أنبوب خلال صمام .

تربين نبضى [هندسة طيران]
blowdown turbine
[AERO ENG]
تربين يستخدم لتشحين محرك الاحتراق الداخلى الترددى ،يتلقى الغازات العادمة من كل أسطوانة على حدة ويتم فيه تحويل جزء من أنثالبى الغازات إلى شغل ميكانيكى لإدارة ضاغط التشحين .

نفّاخ [هندسة ميكانيكية]
blower [MECH ENG]
مروحة يتم فيها استخدام الشغل الميكانيكى لإكساب الهواء طاقة حركية عالية مع ارتفاع طفيف فى ضغطه .

تحكم فى الطبقة الجدارية بالنفخ
[هندسة طيران]
blowing boundary control
[AERO ENG]
طريقة تستخدم للتحكم فى انسياب الطبقة الجدارية على سطح ما وذلك بانسياب سريع من منافث أو شقوب لتعجيل الانسياب المتأخر .

منظومة الإشارات الهادية [تحكم]
block signal system
[CONT SYS]
منظومة للتحكم الأوتوماتى فى نظام المرور على الخطوط الحديدية ، تعتمد على تقسيم الخط إلى أجزاء تدخل فى دوائر كهربائية للكشف عن وجود قطارات أو مركبات من عدمه .

حصر (تثبيت) [هندسة الإنتاج]
blocking (in Forging)
[PRD ENG]
تشكيل المعدن بحدادة أولية تتم على الساخن فى قالب مغلق ، ويمهد لضبط وضع المعدن فى القالب النهائى ضماناً لملئه .

نورة [هندسة الإنتاج]
bloom [PRD ENG]
منتج معدنى نصف مصنع مدلفن على الساخن ، مقطعه مستطيل وعرضه لا يزيد على ضعف سمكه .

مدلفنة صبات [هندسة الإنتاج]
bloomer (= blooming mill)
[PRD ENG]
مكنة لدلفنة صبات المعادن إلى نورات .

نحاس مبثر (أجرب) [هندسة الإنتاج]
blister copper [PRD ENG]
نحاس غير نقى مشوب بالبثور ينتج فى إحدى مراحل تنقية النحاس عند النفخ فى محلول ، وتنشأ البثور نتيجة لخروج ثانى أكسيد الكبريت مع غازات أخرى من السطح .

بكّارة [هندسة ميكانيكية]
block and takle [MECH ENG]
مجموعة من البكرات يمر عليها حبل تُمكِّن من رفع أحمال ثقيلة بقوة ضعيفة نسبياً .

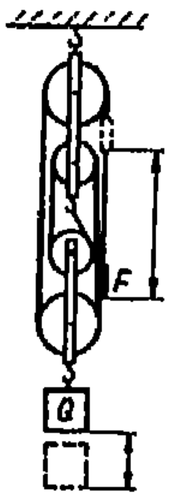

مِكْبَح باللقم [هندسة ميكانيكية]
block brake [MECH ENG]
فرملة بقباقيب خشبية تكبح حركة العجلات الحديدية .

فارة [تصميم هندسى]
block plane [DES ENG]
مسحجة صغيرة لتسوية مقطع الخشب عمودياً على اتجاه أليافه (تشريب).

ثقب مسدود [تصميم هندسى]
blind hole [DES ENG]
ثقب غير نافذ فى مشغولة ما .

حط آلى [هندسة طيران]
blind landing [AERO ENG]
حط طائرة ما باستخدام الأجهزة فقط دون الاعتماد على الرؤية .

طَبَّة [هندسة ميكانيكية]
blind nipple [MECH ENG]
سداد ملولب يستخدم لسد الفتحات فى الأنابيب والأوعية .

المغذّى المسدود [هندسة الإنتاج]
blind riser [PRD ENG]
فتحة تغذية تشكل فى قالب السباكة ولا تمتد إلى قمته .

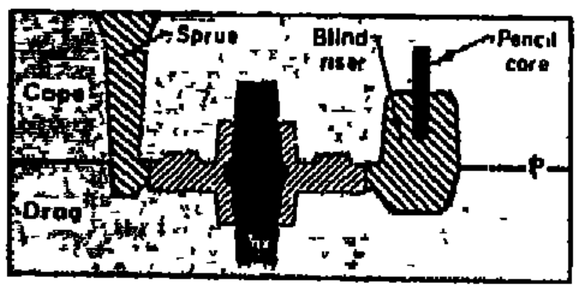

طَرْفة (لمحة) [ميكانيكا]
blink [MECH]
وحدة زمن تعادل جزءاً من مائة ألف جزء من اليوم أو ٠,٨٦٤ ثانية .

بثرة [هندسة الإنتاج]
blister [PRD ENG]
نقطة (فقاعة) تظهر على سطح المعدن أو بالقرب منه وتنتج من تمدد غاز محبوس .

عَصْف [هندسة ميكانيكية]
blasting [MECH ENG]
تفتيت جسم جامد بواسطة متفجر أو هواء مضغوط .

دورة نزف [هندسة ميكانيكية]
bleeding cycle [MECH ENG]
دورة بخار يستنزف فيها جزء من البخار عند مرحلة أو أكثر من مراحل التربين – لتسخين مياه التغذية . تعرف أيضاً بدورة استرجاع طاقة .

توليف [هندسة الإنتاج]
blending(powder metallurgy)[PRD ENG]
المزج التام بين مساحيق ذات تكوين معين (بخلاف الخلط) .

منطاد غير جاسىء [هندسة طيران]
blimp [AERO ENG]
سفينة هواء جسمها مصنوع من مادة غير جاسئة تُملأ بغاز مضغوط أخف من الهواء وتُبنى بأحجام مختلفة قد تصل إلى نحو ٤٠,٠٠٠م^{٣} .

منظومة تَحَكُّم عن بعد [تَحَكُّم]
blind controller system [CONT SYS]
ترتيبة تحكُّم فى العمليات الصناعية تقع فيها لوحة التحكم المركزية على بعد من نقط القياس (الضغط ـ درجة الحرارة ـ معدل الانسياب) وتبعد كذلك عن آليات التشغيل (مشغلات الصمامات) .

زَلاَّقة مسك الاقراص [هندسة ميكانيكية]
blankholder slide [MECH ENG]
نبيطة لمسك الأقراص الغفل عند تشكيلها بالمكبس .

نظرية " بلاسيوس " [هندسة طيران]
Blasius theorem [AERO ENG]
نظرية تؤدى إلى معادلات معينة لحساب كل من القوة والعزم على جانبية الجنيح .

غرفة لفح [هندسة طيران]
blast chamber [AERO ENG]
غرفة احتراق كالمستخدمة فى الأفران أو فى تربين غاز أو محرك نفاث أو محرك صاروخ .

حارف لفح [هندسة طيران]
blast deflector [AERO ENG]
نبيطة تحرف العادم المنبعث من صاروخ منطلق من وضع رأسى .

فرن عال [هندسة ميكانيكية]
blast furnace [MECH ENG]
فرن يختزل فيه غُفْل الحديد بتأثير الكربون إلى حديد خام .

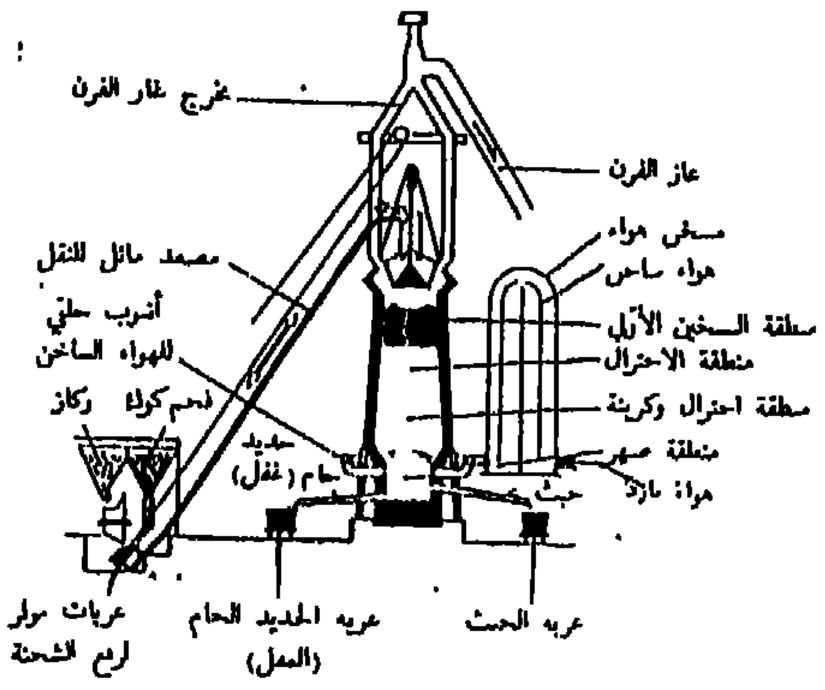

رَصّافة بتيومين [هندسة ميكانيكية]
blacktop paver [MECH ENG]
مركبة تقوم ببسط طبقة من البتيومين ذات سمك محدد على الأرض المجهزة للرصف .

مِكْبس تصنيع الإطارات
[هندسة ميكانيكية]
bladder press [MECH ENG]
مكنة لصب إطارات المركبات في قوالب لتشكيلها ومعالجتها آنياً لتصليدها.

تحميل الريشة [هندسة طيران]
blade loading [AERO ENG]
مقدار الدفع الناتج من دوّار طائرة هليكوبتر مقسوماً على المساحة الكلية لأسطح الريش .

كَسّارة "بليك" الفكية
[هندسة ميكانيكية]
Blake jaw crusher
[MECH ENG]
كَسّارة ذات فك ثابت وآخر مرتكز على محور بالقمة ليعطى أكبر حركة لأصغر كتلة .

رقم "بليك" [ميكانيكا موائع]
Blake number [FL MECH]
رقم لابعدى يستخدم فى دراسة طبقات الجسيمات الدقيقة .

زهر لدن أسود القلب [هندسة الإنتاج]
blackheart malleable
[PRD ENG]
أحد أنواع حديد الزهر الملدن انتقص كربونه (جرافيته) من السطح دون القلب فيصبح أبيض السطح أسود القلب .

مسحوق كربونى (جرافيتى)
[هندسة الإنتاج]
blacking [PRD ENG]
مسحوق مثل البلماجو أو الجرافيت يستخدم لتغطية أسطح قوالب الصب .

الضوء الأسود [هندسة الإنتاج]
black light [PRD ENG]
أشعة كهرمغنطيسية غير مرئية يقع طيفها فى نطاق الأشعة فوق البنفسجية (٣٣٠٠ - ٤٠٠٠ انجستروم) ، وتستخدم فى الكشف الفلورى عن العيوب السطحية فى المشغولات .

تجويف أسود السطح
[ديناميكا حرارية]
black-surface enclosure
[THERMO]
تجويف أسطح جدرانه الداخلية لها نفس الخصائص الإشعاعية التى للجسم الأسود .

لقمة حفر [تصميم هندسى]
bit drag [DES ENG]
لقمة ذات أسنان مشرشرة لحفْار دَوّار.

تلدين صندوقى [هندسة الإنتاج]
black annealing [PRD ENG]
تلدين الأجزاء الحديدية بتسخينها فى صندوق مغلق .

جسم أسود [ديناميكا حرارية]
black body [THERMO]
جسم مثالى يمتص كل الإشعاع الحرارى الساقط عليه ولا يعكس أى جزء منه . يعرف أيضاً بتجويف أو مشع مثالى .

إشعاع جسم أسود [ديناميكا حرارية]
black body radiation
[THERMO]
الطاقة الحرارية المشعة التى تنبعث من جسم أسود عند درجة حرارة معينة ، وهى تشع بمعدل محدد بقانون " ستيفان – بولتزمان " ، وتوزيع طاقى طيفى طبقاً لمعادلة " بلانك " .

درجة حرارة الجسم الأسود
[ديناميكا حرارية]
black body temperature
=brightness temperature
[THERMO]
درجة حرارة جسم أسود يبث نفس كمية الحرارة الإشعاعية من وحدة المساحة كالتى يبثها جسم معين مقيسة ببيرومتر إشعاع كلى .

بسكويت [هندسة الإنتاج]
biscuit [PRD ENG]
١ – قرص معدنى للتشكيل بالحدادة السناقطة .
٢ – خزف غير مزجج (حراريات) .

لقمة القطع (ظِفْر) [تصميم هندسى]
bit [DES ENG]
لقمة من مادة مفرطة الصلادة تثبت فى طرف عدة القطع مثل :
١ـ لقمة الحفر أو الثقب .
٢ـ نصل (سلاح) عدة القطع .
٣ـ سن المنشار القابل للتغيير .

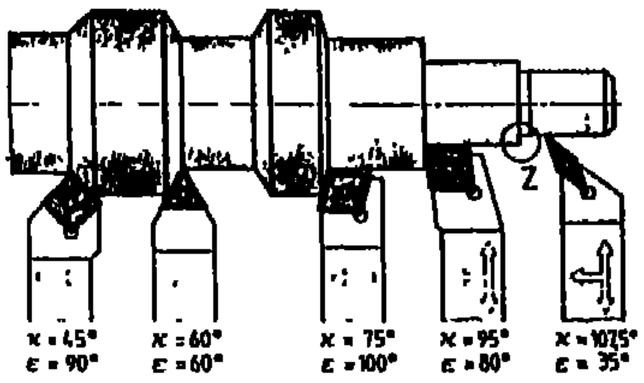

مَبِيت لقمة [تصميم هندسى]
bit blank [DES ENG]
حامل من الصلب أو من أى مادة أخرى صلدة به مَبِيت يثبت به لقمة (طرف) القطع الألماسية .

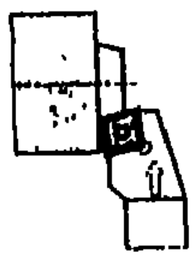

إلكترود ثنائى القطبية
[هندسة الإنتاج]
bipolar electrode [PRD ENG]

إلكترود لا يتصل بمصدر الطاقة الكهربائية بل يوضع فى السائل الإلكتروليتى بين المصعد والمهبط فيصبح جزؤه القريب من المصعد مهبطا وجزؤه القريب من المهبط مصعدا .

مجال ثنائى القطبية [هندسة الإنتاج]
bipolar field [PRD ENG]

مجال مغنطيسى طولى يولد قطبين مغنطيسيين فى جزء من مادة مغنطيسية .

محدد قياس "برمنجهام" للأسلاك
[تصميم هندسى]
Birmingham wire gage
[DES ENG]

نظام مرجعى يدل على أقطار أسلاك النحاس الأصفر ، وأسلاك البرق و سمك أنابيب الصلب والأنابيب غير الملحومة ، ورقائق صلب النوابض وخوص الصلب وألواحه وأشرطته وأطواقه .
(تُعْرف اختصاراً بمحدد *BWG*) .

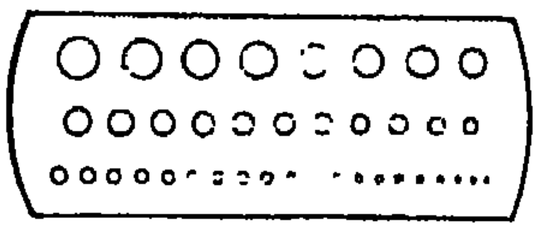

قمر اصطناعى للأحياء [هندسة طيران]
biosatellite [AERO ENG]

قمر اصطناعى مصمم لحمل الأحياء فى بيئة طبيعية مقبولة لفترة من الزمن ثم العودة بهم إلى الأرض .

معادلة "بايوت - فوريير"
[ديناميكا حرارية]
Biot-Fourier equation
[THERMO]

معادلة للتوصيل الحرارى تنص على أن خارج قسمة معدل تغير درجة الحرارة عند أى نقطة على الانتشارية الحرارية يساوى عامل لابلاس لدرجة الحرارة .

عَدد "بايوت" [ميكانيكا موائع]
Biot number [FL MECH]

عدد لا بعدى يستخدم فى دراسة انتقال الكتلة بين مائع و جامد ، وهو يساوى النسبة بين معدل انتقال الكتلة عند السطح الفاصل ومعدل انتقالها داخل حائط جامد ذى سمك معين .

طائرة بزوجين من الأجنحة
[هندسة طيران]
biplane [AERO ENG]

طائرة ذات زوجين من الأجنحة عند مستويين مختلفين فى كل جانب ، قد يكون أحدهما فوق جسم الطائرة والثانى تحته .

حنفية معقوفة [تصميم هندسى]
bibcock = bibb cock
[DES ENG]
حنفية فوهتها محنية إلى أسفل .

أداة ذات وجهين [تصميم هندسى]
biface tool [DES ENG]
أداة قطع مثل البلطة ذات وجهين قاطعين على هيئة حرف V .

تجاوز [تصميم هندسى]
bilateral tolerance[DES ENG]
مقدار التجاوز فى مقاس جزء ما من مكنة بالزيادة أو بالنقصان عن البعد الأساسى مثال ذلك تجاوز قدره + ٠,٠٠٣ سم .

نصل المقص (جلم) [تصميم هندسى]
bill [DES ENG]
أحد نصلى المقص .

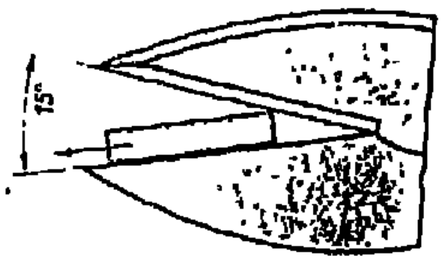

نظرية " بيتز " للزخم (كمية التحرك) [هندسة ميكانيكية]
Betz momentum theory
[MECH ENG]
نظرية تتعلق بأداء طاحونة الهواء تأخذ فى الاعتبار تباطؤ الهواء أثناء مروره عبر مروحة الطاحونة .

ترس مخروطى [هندسة ميكانيكية]
bevel gear [MECH ENG]
ترس على هيئة مخروط ناقص ، ويستخدم ترسان منه لنقل الحركة بين عمودين غير متوازيين ولكنهما فى مستو واحد .

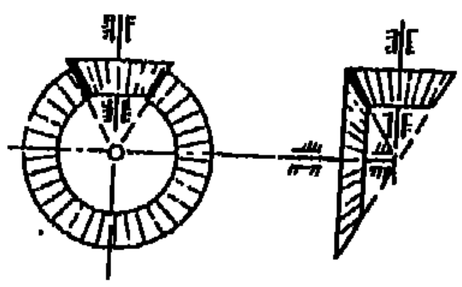

ترس شبة مخروطى (مخروطانىّ)
[تصميم هندسى]
beveloid gear [DES ENG]
مسنن انفليوتى قطره الخارجى مستدق وكذلك قطر قاعه وثخانة السن. يستخدم للإقلال من الفوت (البوش) فى الأجهزة الدقيقة .

قارنة "بندكس وايس" العامة [هندسة ميكانيكية]
Bendix - Weiss universal joint [MECH ENG]

طراز قارنة عامة تنقل الحركة بين عمودين غير متوازيين بسرعة زَاوِيَّة ثابتة للعمود المنقاد وذلك بنقل عزم الدوران خلال طاقم مكون من أربع كرات فى مستوى يحوى المنصف للزاوية بين العمودين ويتعامد على مستواها .

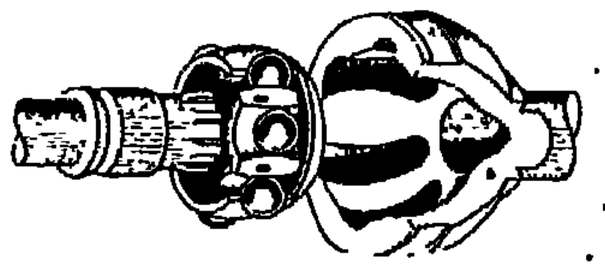

قانون "برنولى – أويلر" [ميكانيكا]
Bernoulli-Euler law [MECH]

قانون ينص على أن تقوس عتب ما يتناسب مع عزم الانحناء .

نظرية "برنولى" [ميكانيكا موائع]
Bernoulli theorem[FL MECH]

تعبير عن مبدأ بقاء الطاقة فى الانسياب المستقر للموائع غير المنضغطة وغير الدبقة ، وهو ينص على أن مجموع قيم طاقات المائع ثابت على طول انسيابه .

$p/\rho + g z + v^2/2$

حيث P = ضغط المائع

ρ = كثافة المائع

z = الارتفاع

v = سرعة المائع

g = عجلة الجاذبية الأرضية.

مِكْبَح ثُنَائية [هندسة ميكانيكية]
bending brake [MECH ENG]

مكبح يستخدم فى مكنة ثنى الألواح بأركان حادة .

عزم الانحناء [هندسة الإنتاج]
bending moment [PRD ENG]

المجموع الجبرى لعزم القوى الخارجية المؤثرة على أحد جانبى مقطع فى عضو معرض للانحناء .

دلافين حنى [هندسة الإنتاج]
bending rolls [PRD ENG]

دلفينان أو ثلاثة تضبط فى وضع معين لتعطى الألواح المعدنية التقوس المطلوب .

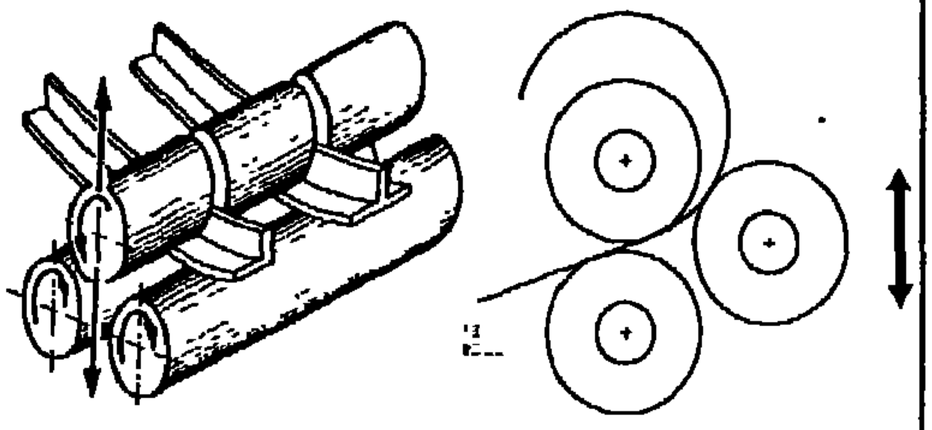

جهد الانحناء [ميكانيكا]
bending stress [MECH]

جهد الشد أو الضغط الطولى المتولد فى عتب عند حنيه بحمل خارجى .

مستفرة نضدية [هندسة ميكانيكية]
bench sander [MECH ENG]
مكنة سنفرة تركب على نضد وتدار بمحرك وبها قرص أو سير متحرك مكسو بمادة ساحجة .

سماح الثنى [تصميم هندسى]
bend allowance [DES ENG]
أقل طول قوسى مسموح به للحنى مقيساً على محور التعادل بين طرفى الانثناء ، دون حدوث أى تلف للمادة الملفوفة أو المثنية .

زاوية الحَنْى [هندسة الإنتاج]
bend angle [PRD ENG]
الزاوية التى تُحْنى على أساسها المشغولة وهى ليست الزاوية النهائية المطلوبة .

نصف قطر المنحنى [هندسة الإنتاج]
bend radius [PRD ENG]
نصف القطر الداخلى لجزءٍ منحنٍ .

مماس المنحنى [هندسة الإنتاج]
bend tangent [PRD ENG]
المماس عند النقطة التى يتوقف أو يتغير عندها تقوس المنحنى .

اختبار حنى (تكنولوجى) [هندسة الإنتاج]
bend test [PRD ENG]
تكرار حنى الأجزاء المعدنية بزاوية معينة لتعيين مطيليتها النسبية أو سلامتها أو متانتها .

سنفرة بالسير [هندسة ميكانيكية]
belt sander [MECH ENG]
مكنة سنفرة وهى عبارة عن سير متحرك مكسو بمادة ساحجة .

مُرَحِّلة سيور [هندسة ميكانيكية]
belt shifter [MECH ENG]
شوكة تنقل السير من بكرة إلى أخرى مجاورة .

مخرطة نضدية [هندسة ميكانيكية]
bench lathe [MECH ENG]
مخرطة صغيرة توضع على نضد .

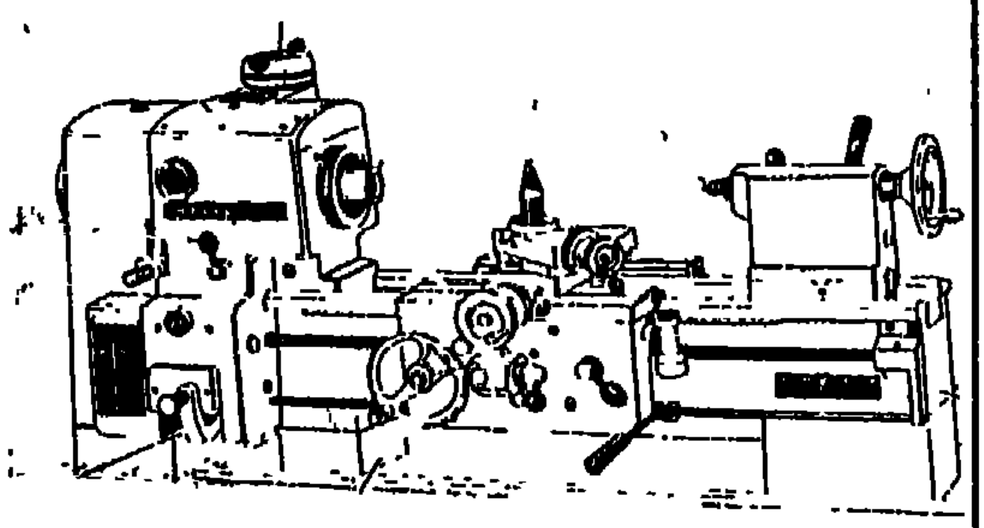

فارة يدوية [تصميم هندسى]
bench plane [DES ENG]
مسحاج تسوية أسطح الخشب .

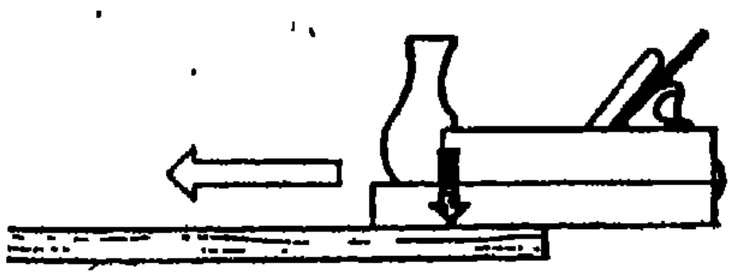

مكبس نضدى [هندسة الإنتاج]
bench press [PRD ENG]
مكبس صغير يوضع على منضدة .

مانع تسرب منفاخى [هندسة ميكانيكية]
bellows seal [MECH ENG]

جزء على هيئة منفاخ يمنع تسرب الهواء أو الغازات فى المراجل .

سير [هندسة ميكانيكية]
belt [MECH ENG]

شريط قابل للثنى يستخدم لنقل الحركة بين بكرتين (طارتين) .

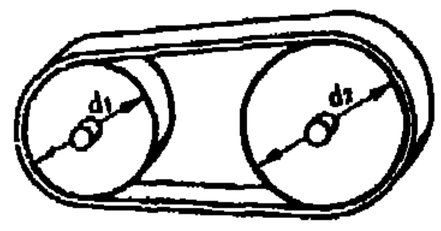

ناقلة بسير [هندسة ميكانيكية]
belt conveyor [MECH ENG]

ناقلة بسير مركب على بكرتين ، تسمح بنقل المواد فى اتجاه معين أفقياً أو بانحدار طفيف .

تجليخ بالسير [هندسة الإنتاج]
belt grinding [PRD ENG]

تجليخ يتم بسير دوّار يحمل المادة الساحجة .

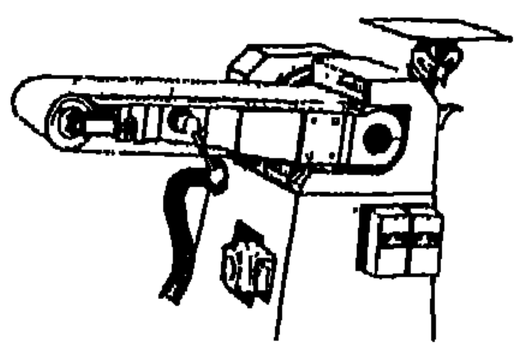

فرش [هندسة ميكانيكية]
bed [MECH ENG]

جزء أساسى من مكنة تشغيل به مجارى أو أسطح حاملة مصقولة بدقة لتحمل أجزاء من المكنة أو تكون مرشدة لها .

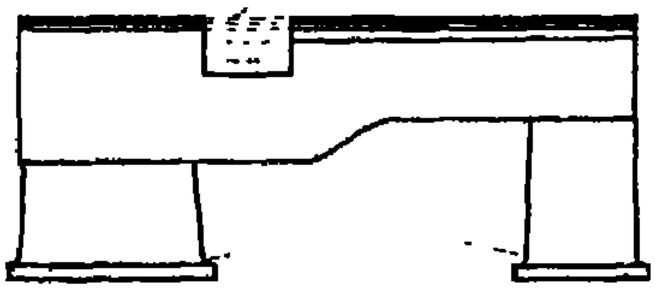

بِلْ [هندسة الإنتاج] bel [PR ENG]

وحدة قياس كهربائى لتخميد الصوت سميت كاختصار لاسم الفسيولوچى الاسكتلندى "جرهام بل" (١٨٤٧-١٩٢٢) . Graham bell

فوهة ناقوسية [تصميم هندسى]
bell mouth [DES ENG]

مدخل أنبوب يتسع تدريجياً نحو الخارج على شكل بوق .

وصلة تمدد منفاخية [تصميم هندسى]
bellows expansion joint [DES ENG]

وصلة قابلة للتمدد أو الانكماش على هيئة منفاخ ، تستخدم فى شبكات المواسير لتعويض تمددها أو انكماشها كما تسمح بالانثناء .

جهد التحميل bearing stress
(انظر : ضغط التحميل
(*bearing pressure*

مِضراب [هندسة ميكانيكية]
beater [MECH ENG]
مكنة قطع الخامات اللينة وتقليبها مثل الورق ونحوه .

معادلة " باتى و بردجمان " للحالة [ديناميكا حرارية]
Beattie and Bridgman equation [THERMO]
معادلة تحدد العلاقة بين الضغط ودرجة الحرارة والحجم النوعى وثابت الغاز للغازات الحقيقية .

مِطرَقة هوائية [هندسة ميكانيكية]
beche [MECH ENG]
مطرقة جِدَادة هوائية يتحرك كبّاسها داخل أسطوانته بالهواء المضغوط .

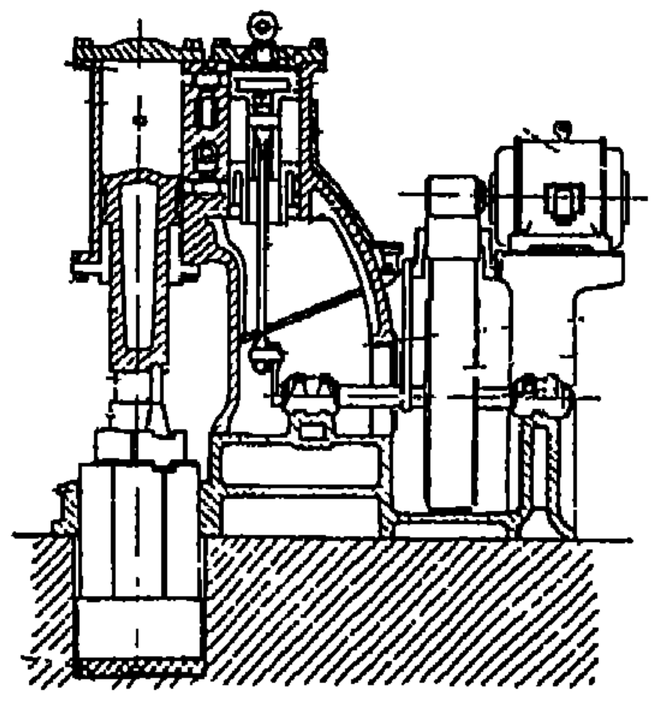

مَحْمِل [هندسة ميكانيكية]
bearing [MECH ENG]
جزء يحمل عموداً يدور فى مكنة أو ينزلق فى المحمل أو يتأرجح عليه .

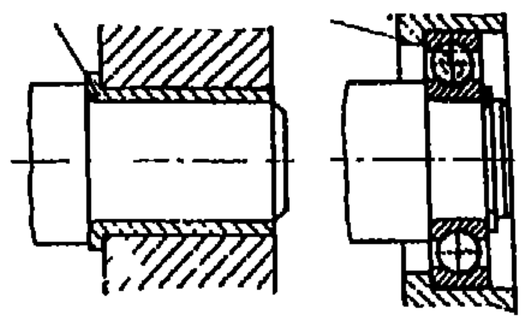

مقدرة التحميل [ميكانيكا]
bearing capacity [MECH]
الجهد (الحمل لوحدة المساحة) الذى يمكن للأرض تَحَمُّلَه بأمان .

حمل المحمل (الكرسى) [هندسة الإنتاج]
bearing load [PRD ENG]
حمل الضغط الواقع على جلبة المحمل من حمولة المحمل .

ضغط التحميل [ميكانيكا]
bearing pressure [MECH]
مقدار الحمل مقسوماً على مساحة سطح التحميل . يعرف أيضاً بجهد التحميل .

انفعال التحميل [ميكانيكا]
bearing strain [MECH]
انفعال الأجزاء المعرضة لتحميل .

مقاومة إجهاد الحمل [هندسة الإنتاج]
bearing strength [PRD ENG]
حمل الكسر الواقع على الكرسى مقسوماً على المساحة الفعّالة .
(المساحة الفعّالة = القطر X الطول) .

شفة محززة [هندسة الإنتاج]
beaded flange [PRD ENG]
شفة مدعمة بنتوءات صغيرة .

طرف ملفوف لأنبوب [هندسة ميكانيكية]
beaded tube end [MECH ENG]
طرف ظاهر للأنبوب ، تلف حافته فى اتجاه مرتد لتجنب حدتها .

تحزيز [هندسة الإنتاج]
beading [PRD ENG]
تشكيل بروزات أو نتوءات فى لوح معدنى .

فارة تحديب [تصميم هندسى]
beading plane [DES ENG]
أداة تشكيل الحِلْيات المحدبة فى الخشب .

شعاع [هندسة الإنتاج]
beam [PRD ENG]
طاقة مشعة مُوَجهة مثل الأشعة السينية أو الصوتية - تكون عادة محدودة فى مساحة مقطعها .

قذيفة موجهة بشعاع [هندسة طيران]
beam rider [AERO ENG]
قذيفة توجه بإشارات مرجعية ترسل فى شعاع رادار لتمكن القذيفة من البقاء فى مسارها المحدد .

طريقة "باير" [هندسة الإنتاج]
Bayer process [PRD ENG]
عملية لاستخلاص الألومينا من خام البوكسيت .

قارن بمسمارين [تصميم هندسى]
bayonet coupling [DES ENG]
قارن به مسماران ناتئان أو أكثر تبرز من قابس ليدخل فى فتحات مقابلة فى المقبس .

مقبس بمسمارين [تصميم هندسى]
bayonet socket [DES ENG]
مقبس به شقبان على جانبيه على هيئة حرف L يدخل فيهما مسمارا الجزء القابس من قارن ويداران بزاوية حتى يستقر المسماران فى الشقبين .

درزة [تصميم هندسى]
bead [DES ENG]
حافة أو خط محدب على سطح مثل خط اللحام .

درزة لحام [هندسة الإنتاج]
bead weld [PRD ENG]
لحام يتكون من خط أو أكثر أو من درزات مُمَوَّجة مُرَسَّبَة على سطح متصل.

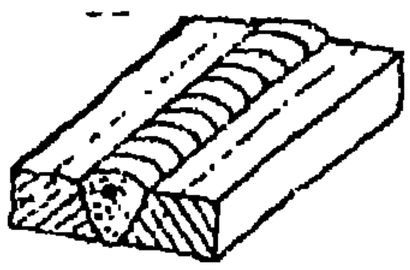

فرن شحنات [هندسة ميكانيكية]
batch-type furnace
[MECH ENG]

فرن يستخدم للمعاملات الحرارية للمواد ، يسخن باللهب المباشر أو بغيره. وفيه يتم شحن الفرن وتفريغه من باب واحد شحنة فشحنة .

مكيال دفعات [هندسة ميكانيكية]
batcher [MECH ENG]

مكنة لكيل مكونات الخرسانة قبل وضعها فى الخلاط .

لاطة [هندسة طيران]
batten [AERO ENG]

عوارض من المعدن أو الخشب أو اللدائن تكسب الجسم جساءة .

تأثير " باوشنجر " [هندسة الإنتاج]
Bauschinger effect
[PRD ENG]

ظاهرة انخفاض حد الخضوع فى المعادن المتجانسة ، نتيجة لسابق إجهادها فى الاتجاه العكسى .

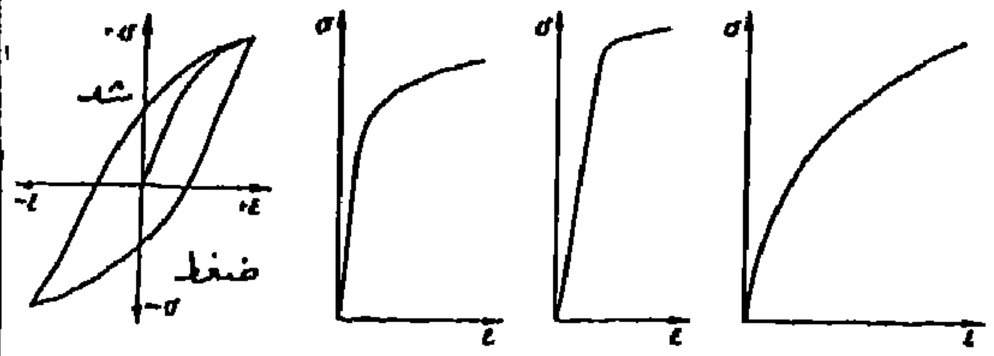

• بوكسيت [هندسة الإنتاج]
bauxite [PRD ENG]

هيدرات الألومنيوم وأكسيده ، وهى أهم خامات استخلاص الفلز .

فولاذ (صلب) قاعدى [هندسة الإنتاج]
basic steel [PRD ENG]

صلب يُصهر فى فرنٍ بطانته قاعدية ، ويطفو فوقه خبث قاعدى منصهر .

حوض [تصميم هندسى]
basin [DES ENG]

وعاء لاحتواء السوائل ، مفتوح من أعلاه وجوانبه ذات ميول قليلة تضيق ناحية القاع .

المعدن الأصلى [هندسة الإنتاج]
basis metal [PRD ENG]

المعدن الأساسى الذى يدهن بطبقة أو أكثر .

مبرد تخشين [تصميم هندسى]
bastard-cut file[DES ENG]

مبرد أسنانه عالية الخشونة .

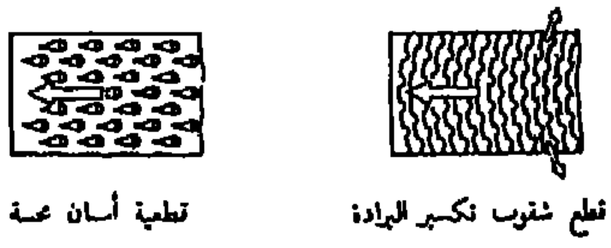
قطع شقوب تكسير البرادة
قطعية أسنان محسة

لولب لا نمطى [تصميم هندسى]
bastard thread [DES ENG]

قلاووظ لا يتفق مع أى أسنان نمطية .

خلاط دفعات [هندسة ميكانيكية]
batch mixer [MECH ENG]

مكنة خلط الخرسانة أو المونة فى دفعات ، وهى تختلف عن الخلاطات المستمرة .

كوع بقاعدة [تصميم هندسى]
base elbow [DES ENG]

كوع أنبوبى مصنوع من حديد الزهر ذو قاعدة على هيئة لوح تصب معه للتثبيت .

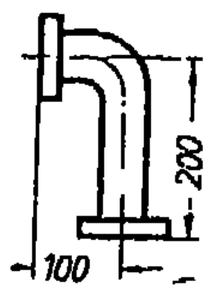

المعدن الأساسى [هندسة الإنتاج]
base metal [PRD ENG]

١ – (فلزات metallurgy) المعدن الغالب فى تركيب الأشابة .
٢ – (لحام welding) المعدن الذى لم يصبه الانصهار فى عملية اللحام .

تفرع ثلاثى بقاعدة [تصميم هندسى]
base tee [DES ENG]

أنبوب تفرع على شكل T يتصل به لوح فى القاعدة للارتكاز عليه .

قاعدة مربط العدة [هندسة الإنتاج]
base, tool post [PRD ENG]

السطح الذى ترتكز عليه أداة القطع وحيدة الحد عند تثبيتها فى مربطها .

البطانة القاعدية [هندسة الإنتاج]
basic bottom and lining [PRD ENG]

بطانة جدار فرن الصهر وقاعه التى تحدث تفاعلا قاعديا عند درجة حرارة التشغيل .

طلاء برميلى [هندسة الإنتاج]
barrel plating [PRD ENG]

طلاء المشغولات داخل وعاء أسطوانى مثقب دوّار ومغمور جزئيا فى محلول خاص .

مستويات القاعدة [هندسة الإنتاج]
basal planes [PRD ENG]

المستويات العمودية على المحور الرئيسى للموشورات القائمة .

رصاص خام [هندسة الإنتاج]
base bullion [PRD ENG]

رصاص يحتوى على فضة يمكن استخلاصها مع ذهب أو بدونه .

دائرة الأساس [تصميم هندسى]
base circle [DES ENG]

دائرة قاع أسنان المسنن (الترس) وهى التى إذا فرد عليها خيط مشدود رسم طرفه شكل المنحنى الالتفافى لسنة الترس .

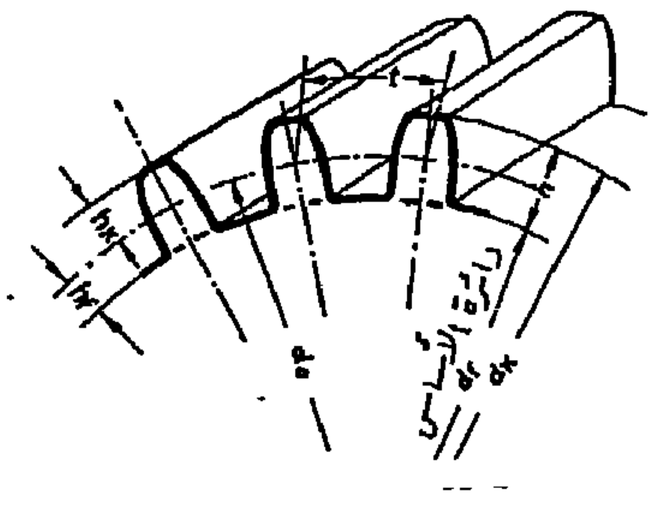

بارومتر [هندسة ميكانيكية]
barometer [MECH ENG]

جهاز لقياس ضغط الجو .

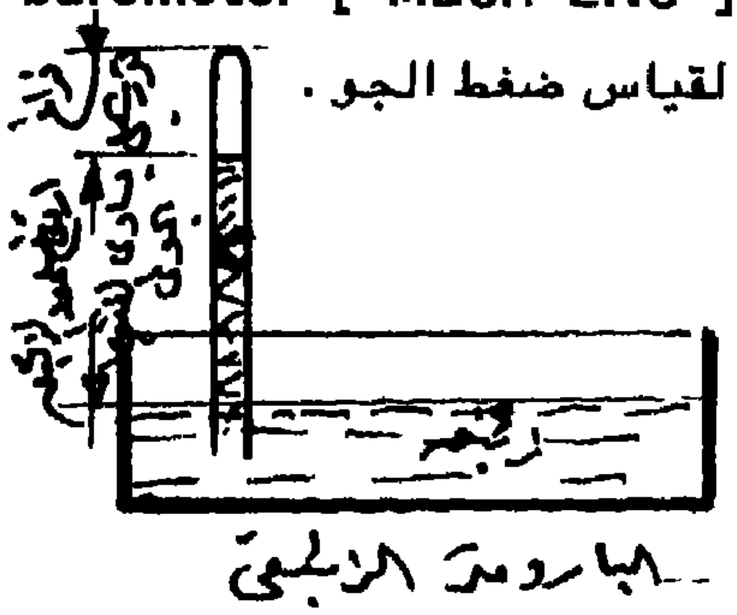

البارومتر الزئبقي

بارومل [هندسة ميكانيكية]
baromil [MECH ENG]

وحدة لقياس الضغط فى البارومتر الزئبقى فى النظام الدولى للوحدات سنتيمتر - جرام - ثانية .

تنظيف برميلى [هندسة الإنتاج]
barrel cleaning [PRD ENG]

تنظيف الأجزاء المعدنية ميكانيكياً أو إلكتروليتياً فى أسطوانة دوّارة .

تشطيب برميلى [هندسة الإنتاج]
barrel finishing [PRD ENG]

تحسين نعومة أسطح المشغولات المعدنية بمعالجتها بمسحوق ساحج جاف أو عالق فى سائل داخل برميل دوّار .

وصلة برميلية [هندسة ميكانيكية]
barrel fitting [MECH ENG]

جلبة وصل قصيرة ملولبة .

مخرطة برجية قضيبية [هندسة ميكانيكية]
bar turret lathe [MECH ENG]

مخرطة ذات برج سداسى تثبت به عُدد القطع ، ويغذى خام التشغيل على هيئة قضيب من داخل تجويف عمود الدوران الذى ينتهى بظرف ذى لقم لمسك القضيب .

قطب (إلكترود) عار [هندسة الإنتاج]
bare electrode [PRD ENG]

سلك أو سيخ لحام معدنى غير مكسو بصهير يستخدم للُّحام بالقوس الكهربائى .

لحاء منخفض الكربون [هندسة الإنتاج]
bark [PRD ENG]

طبقة فقيرة فى الكربون تلى القشرة السطحية وتنتج من تسخين الصلب فى جو مؤكسد .

بلطة تقشير [تصميم هندسى]
bark spud [DES ENG]

أداة تقشير لحاء الأشجار .

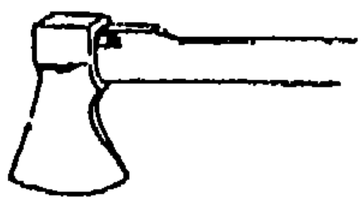

ديناميكا المنشآت الثقيلة [ميكانيكا]
barodynamics [MECH]

ميكانيكا المنشآت الثقيلة التى قد تنهار تحت وطأة ثقلها .

بار [هندسة ميكانيكية]
bar [MECH ENG]

وحدة ضغط مشتقة من النظام الدولى للوحدات وتعادل $١٠^{٥}$ نيوتن / متر٢ (باسكال) أو $١٠^{٦}$ داين /سم٢ .

قامطة قضيبية [تصميم هندسى]
bar clamp [DES ENG]

أداة لمسك المشغولات ، عبارة عن قضيب به فكّان يمكن ضبط البعد بينهما ، وتستخدم فى أشغال النجارة .

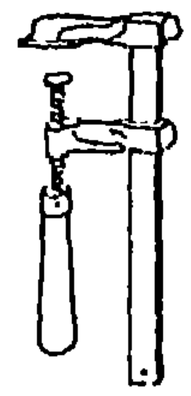

طوّاية ذات سيخ [هندسة الإنتاج]
bar folder [PRD ENG]

مكنة تطوى الألواح حول سيخ مستدير معاون .

غربال قضيبى [هندسة ميكانيكية]
bar screen [MECH ENG]

غربال به قضبان متوازية من الصلب يستخدم لفصل الأحجار الكبيرة عن الصغيرة بعد تكسيرها .

مصفاة قضيبية [تصميم هندسى]
bar strainer [DES ENG]

مجموعة من القضبان المتراصة بالتوازى تستخدم كمصفاة لمنع تسرب الأشياء غير المرغوب فيها إلى قنوات الصرف .

منشار شريطى [هندسة ميكانيكا]
band saw [MECH ENG]

منشار مصنوع من شريط من الصلب على هيئة سير يركب على طارتين رأسيتين إحداهما قائدة يديرها محرك والأخرى منقادة ، ويستخدم لقطع الأخشاب أو المعادن .

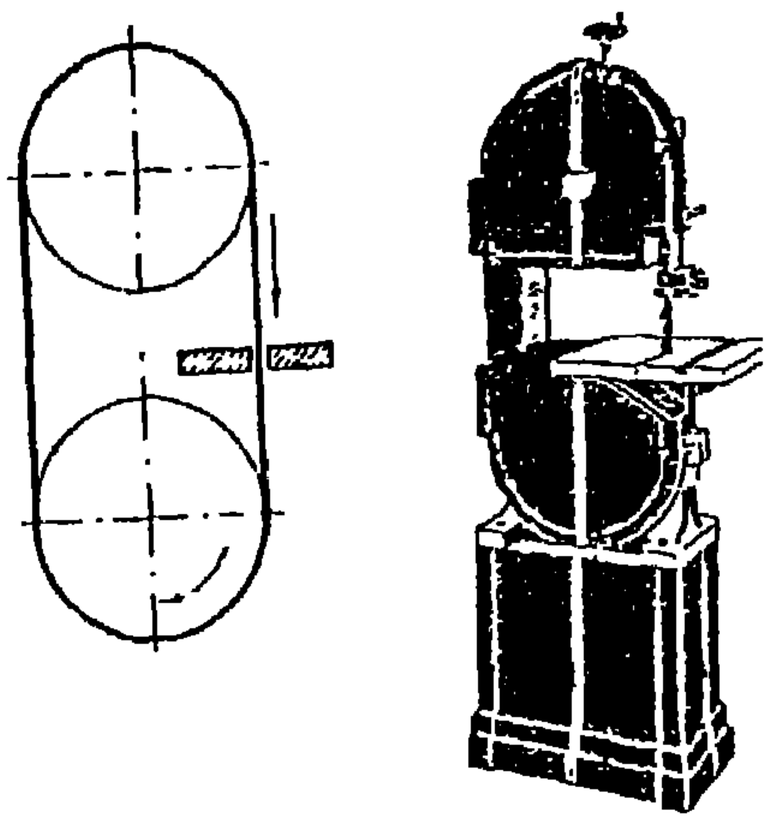

بنية مخططة [هندسة الإنتاج]
banded structure[PRD ENG]

بنية مختلفة التركيب تبدو مجهريا على هيئة أشرطة أو خطوط متوازية فى اتجاه التشكيل .

ميل جانبى [هندسة طيران]
bank [AERO ENG]

ميل جناحى الطائرة حول المحور الطولى ، عند تغيير الاتجاه أثناء الطيران .

موجة قذفية [ميكانيكا]
ballistic wave [MECH]

اضطراب مسموع ناتج عن انضغاط الهواء أمام قذيفة أثناء طيرانها .

علم القذائف [ميكانيكا]
ballistics [MECH]

فرع من الميكانيكا التطبيقية الذى يدرس حركة القذائف ومساراتها مثل القنابل والصواريخ الموجهة وما شابهها .

حجيرة منطاد [هندسة طيران]
ballonet [AERO ENG]

خلية هواء مثبتة أسفل بالون أو فى جوانبه تستخدم فى التحكم فى ارتفاعه وهبوطه دون الحاجة إلى إضافة غاز أو إزالته .

قابض شريطى (حزامى) [هندسة ميكانيكية]
band clutch [MECH ENG]

قابض احتكاكى على هيئة شريط من الصلب مبطن بالقماش ، ينقبض على طوق القابض .

مكنة برد بالشريط [هندسة الإنتاج]
band filing [PRD ENG]

مكنة ذات شريط مرن يتحرك ترددیا ومثبت عليه مبرد .

ظروف قذفية [ميكانيكا]
ballistic conditions [MECH]

الظروف التى تؤثر فى حركة قذيفة ، وتشمل هذه الظروف سرعة الانطلاق من فوهة القاذف ووزن القذيفة وشكلها ودوران الأرض وكثافة الهواء ودرجة حرارته وحركة الرياح .

دخول قذفى [ميكانيكا]
ballistic entry [MECH]

دخول جسم مقذوف من خارج جو كوكب ما إلى داخل ذلك الجو .

حد قذفى [ميكانيكا]
ballistic limit [MECH]

أقل سرعة لقذيفة معينة ثاقبة للدروع يمكن عندها أن تخترق هذه القذيفة درعاً معيناً بزاوية ميل محددة .

جداول القذائف [ميكانيكا]
ballistic table [MECH]

مجموعة معلومات قذفية مرتبة فى جداول يمكن الحصول منها على خصائص مسار قذيفة ما مثل زاوية السقوط ، ومدى الارتفاع ، وزمن الطيران والارتفاع عند أى لحظة .

مسار القذيفة (ميكانيكا)
ballistic trajectory [MECH]

مسار المقذوف الذى لا تؤثر فيه غير قوى التثاقل ومقاومة المائع حوله .

وصلة كروية ball joint
(انظر أيضاً: وصلة كرة وظرف
(*ball - and - socket joint*

طاحونة كريات [هندسة الإنتاج]
ball mill [PRD ENG]
طاحونة لسحق الخامات والمواد المفتتة فى وعاء دوّار به كريات صلدة .

انهاء (تشطيب) ثقب [هندسة الإنتاج]
ball sizing [PRD ENG]
تحديد قطر ثقب وصقله وتصليد سطحه بدفع كرة صلده خلاله أو ساق على هيئة قطع كروية متدرجة الأقطار .

صمام كروى [هندسة ميكانيكية]
ball valve [MECH ENG]
صمام على هيئة كرة ترتكز على قاعدة مقعرة ، يتحكم فى مرور مائع بتأثير الفرق بين قوتى ضغط المائع ووزن الكرة .

ثقل موازنة (صابورة) [هندسة طيران]
ballast [AERO ENG]
ثقل يستخدم فى منطاد أو سفينة ليحفظ توازنهما ويمكن التخلص منه لتخفيف الحمل .

معامل قذفى [ميكانيكا]
ballistic coefficient[MECH]
معامل يحدد مقدرة قذيفة ما على التغلب على مقاومة الهواء ، ويتوقف مقداره على كتلة القذيفة وقطرها وشكلها .

مفصّلة بمحمل كريات [هندسة ميكانيكية]
ball-bearing hinge
[MECH ENG]
مفصّلة بمحمل كريات لخفض الاحتكاك بين عضويه .

تشذيب بالكرات [هندسة الإنتاج]
ball burnishing [PRD ENG]
إزالة الزوائد من المسبوكات والمشغولات الصغيرة وصقل أسطحها بدحرجتها مع كرات فى وعاء دوّار .

محمل كريات انزلاقى
[هندسة ميكانيكية]
ball bushing [MECH ENG]
نوع من محامل الكريات يسمح بانزلاق العمود محورياً.

مصاك كروى [تصميم هندسى]
ball catch [DES ENG]
ماسك باب مكون من كرة معدنية يضغطها نابض فى مبيت خاص ، وتمنع هذه التركيبة فتح الباب إلا بقوة دفع .

عوّامة كروية [هندسة ميكانيكية]
ball float [MECH ENG]
عوّامة شكلها يقرب من الكرة ، تُشَغَّل صماماً .

كرة طحن [هندسة ميكانيكية]
ball [MECH ENG]

كرات أو أجسام للسحق تستخدم فى طواحين التنعيم .

مسحقة بكريات ومدرجة
[هندسة ميكانيكية]
ball and race type pulverizer
= ball-bearing pulverizer
[MECH ENG]

مكنة تدور فيها كريات تحت ضغط بين مدرجتين (حلقتين إحداهما خارجية والأخرى داخلية) ، تستخدم لسحق المواد كالفحم سحقاً ناعماً .

وصلة كروية [هندسة ميكانيكية]
ball and socket joint
[MECH ENG]

وصلة بين عضوين أحدهما نهايته كروية والآخر مقعر يسمح الانزلاق بينهما بحركة رحوية كروية فى حدود زاوية محدودة .

محمل كريات [هندسة ميكانيكية]
ball bearing [MECH ENG]

محمل قليل الاحتكاك تستخدم فيه كريات تتدحرج بين مَدْرَجتين إحداهما خارجية والأخرى داخلية .

اتزان [هندسة الإنتاج]
balance [PRD ENG]

١ - ديناميكا : حالة انطباق المحور الرئيسى للقصور الذاتى لجسم ما على محور دورانه .

٢ - إستاتيكا : حالة وقوع مركز ثقل جسم على محور دورانه .

عُدة تشغيل للتوازن [هندسة ميكانيكية]
balance tool [MECH ENG]

عدة خراطة أولية لتهذيب أسطح المشغولات غير المنتظمة .

عجلة توازن [هندسة ميكانيكية]
balance wheel [MECH ENG]

عجلة تتحكم فى حركة آلية و تؤدى إلى استقرارها .
(انظر : حَدّافة *fly wheel*)

سطح متوازن [هندسة طيران]
balanced surface [AERO ENG]

سطح تحكم يمتد على جانبى محور مفصلة أو محور ارتكاز بحيث تكون محصلة عزم القوى الإيروديناميةحول محور المفصلة صغيرة أو صفراً .

آلة تحزيم [هندسة ميكانيكية]
baler [MECH ENG]

مكنة تقوم بكبس المواد الخام أو المنتجات على هيئة ربطة كبيرة (بالة) وتحزيمها بالحبال أو بشريط صلب ليسهل نقلها .

باينيت [هندسة الإنتاج]
bainite [PRD ENG]
مـــــركب صلد ناشىء عن تفكك الأوستنيت غير المستقر نتيجة للاحتفاظ به زمناً طويلاً عند درجة حرارة تحت درجة حرارة تحوله إلى بنية البيرلايت وفوق تلك اللازمة لتحوله إلى مارتنسيت .

عدد " بيرستو " [ميكانيكا موائع]
Bairstow number[FL MECH]
مصطلح كان يستخدم سابقاًلعدد "ماخ " .

تحميص [هندسة الإنتاج]
baking [PRD ENG]
التسخين لدرجة حرارة منخفضة لإزالة الرطوبة والغازات .

توازن [هندسة طيران]
balance [AERO ENG]
١- التوازن الذى تحققه طائرة أو صاروخ أو ما شابه ذلك عندما تؤدى القوى والعزم المؤثر فيها إلى طيران مستقر وعلى الأخص دون دوران حول محاورها .
٢- التوازن حول أى محور محدد وذلك باستخدام ثقل موازنة .

فارة زاوية [تصميم هندسى]
badger plane [DES ENG]
مكشطة يدوية للخشب حد نصلها يميل بزاوية حادة على اتجاه الكشط لتتمكن من كشط الأركان ويطلق عليها الصُنَّاع فى مصر اسم جايون .

غرفة أكياس [هندسة الإنتاج]
baghouse [PRD ENG]
غرفة تحتوى أكياساً لفصل الجوامد من الغازات بالترشيح .

وصلة خُطَّاف (معلاق)
bail[PRD ENG] [هندسة الإنتاج]
وصلة على هيئة طوق أو قوس تصل خطَّاف المرفاع بالحمل .

قفز بالمظلة [هندسة طيران]
bailout [AERO ENG]
القفز من طائرة فى الجو و الهبوط بمظلة نجاة (باراشوت) فى حالة طارئة .

أسطوانة هبوط مظلى [هندسة طيران]
bailout bottle [AERO ENG]
أسطوانة بها أكسجين مضغوط تستخدم عند القفز من ارتفاعات عالية جداً .

سرّاق ظهر (منشار تلسين)
[تصميم هندسى]
backsaw [DES ENG]
منشار ذو نصل مدعوم من ظهره بشريط من الصلب لضمان استقامة النشر .

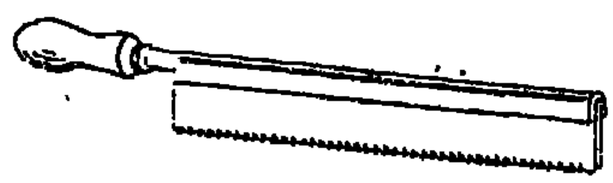

مسافة ارتداد [تصميم هندسى]
backspace [DES ENG]
مسافة واحدة ترتدها عربة الآلة الكاتبة بضغط زر المسافة الخلفية .

تتابع ارتدادى [هندسة الإنتاج]
backstep sequence[PRD ENG]
لحام طولى يتم فى خطوات متتابعة ، بحيث يكون اتجاه اللحام فى كل خطوة عكس اتجاه التقدم العام لخط اللحام.

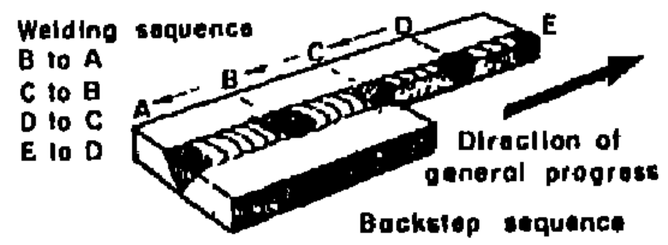

Backstep sequence

لحام ظهرى [هندسة الإنتاج]
back weld [PRD ENG]
ملء ظهر أخدود الوصلة بمادة اللحام .

عَثْق [هندسة الإنتاج]
backoff [PRD ENG]
سحب سريع لإنهاء تلامس حجر التجليخ أو أداة القطع مع المشغولة .

تراجع [هندسة طيران]
backout [AERO ENG]
إبطال خطوات سابقة أثناء عد تنازلى .

ضغط خلفى [ميكانيكا]
back pressure [MECH]
ضغط راجع إلى قوة تعمل فى اتجاه معاكس لانسياب مائع ما .

زاوية جرف خلفية [تصميم هندسى]
back rake [DES ENG]
زاوية بين مستوى وجه أداة قطع أحادية الحد وبين مستوى مرجعى عمودى على سطح المشغولة .
(الزاوية جامما فى الرسم) γ=زاوية الجرف
α = زاوية الخلوص
β = زاوية الاسفين
α+β = زاوية القطع

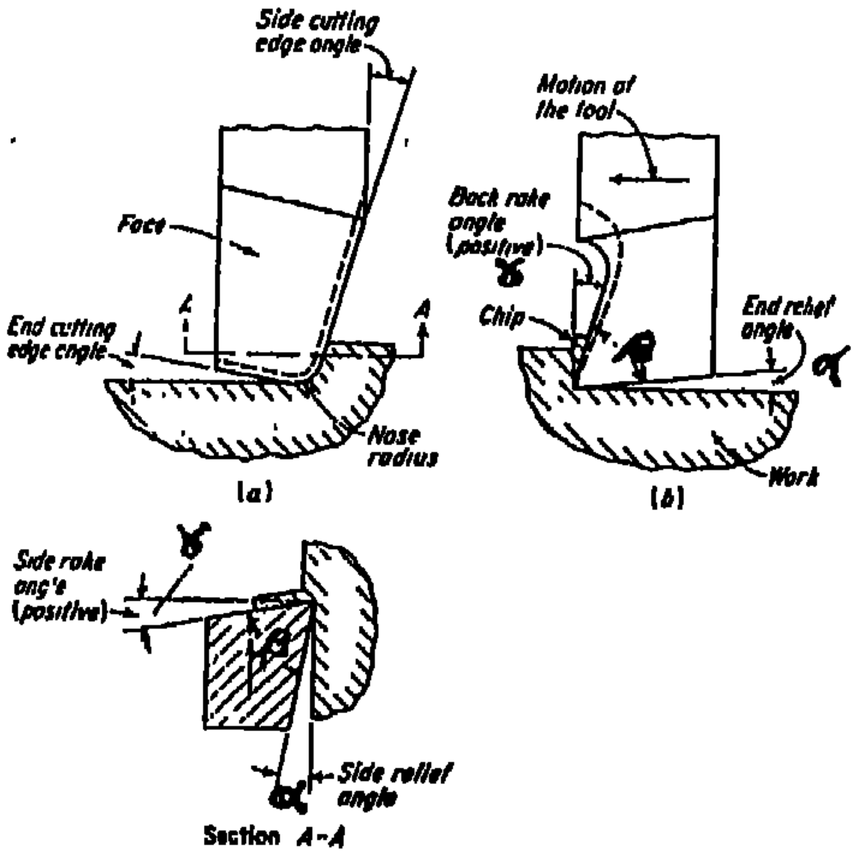

مضخة مساعدة [ميكانيكا موائع]
backing pump [FL MECH]

مضخة مساعدة فى منظومة تفريغ تستخدم مضختين ترادفيتين ، وهى تضخ مباشرة إلى الجو وتحفظ الضغط عند قيمة بينية تتراوح عادة بين ١٠٠و١, باسكال .

فوت (بوش) [تصميم هندسى]
backlash [DES ENG]

(١) مقدار من الخلوص فى تركيبة ما يترتب عليه عدم حركة المنقاد عند الحركة الصغيرة للقائد .

(٢)حركة خطية أو زاويَّة غير منضبطة أو ملتزمة فى الأجزاء المتحركة عند عكس اتجاه حركتها .

صمولة حبك [تصميم هندسى]
back nut [DES ENG]

١- صمولة أحد وجهيها مقعر ليحتفظ بحلقة حبك تستخدم فى إحكام وصلات الأنابيب ضد التسرب .

٢- صمولة زنق تركب على صمولة ربط لتمنعها من الحركة .

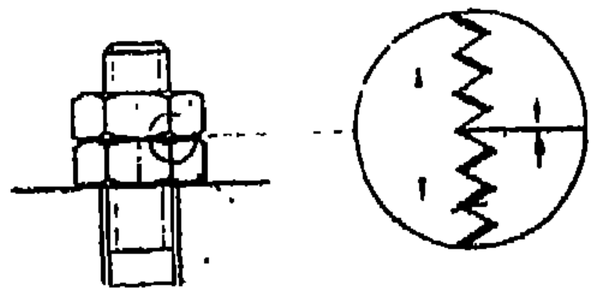

لحام خلفى [هندسة الإنتاج]
backhand welding[PRD ENG]

اللحام الذى يكون فيه ظهر اليد الرئيسية المحركة للإلكترود أو المشعل فى اتجاه تقدم اللحام ، وله خاصية التسخين اللاحق للدرزة .

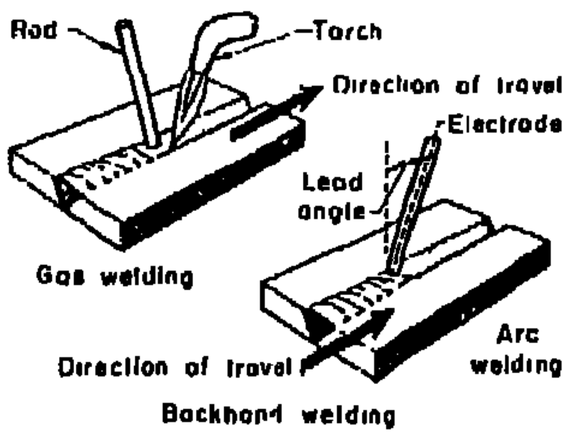

جَرَّافة عكسية [هندسة ميكانيكية]
backhoe [MECH ENG]

حَفَّارة ميكانيكية مزودة بذراع مفصلية مثبت بها قادوس يسحب باتجاه المكنة أثناء التشغيل .

بطانة (تجليخ) [هندسة الإنتاج]
backing(grinding)[PRD ENG]

الورق أو القماش (أو الألياف) مما تلصق به المادة الساحجة .

ظهارة (لحام) [هندسة الإنتاج]
backing(welding)[PRD ENG]

مادة (فلزية أو لا فلزية) أو مساعد صهر حبيبى أو درزة تلحم من الخلف لتقوية جذر اللحام .

B

backdigger حَفَّارة خلفية
(انظر : جَرَّافة عكسية *backhoe*)

back draft(casting) استدقاق عكسى [هندسة إنتاج]
[PRD ENG]
مَيل عكسى (سلبة) فى جوانب النموذج ليمنع نزعه من قالب الصب .

back-draft damper خانق تيار السحب العكسى [هندسة ميكانيكية]
[MECH ENG]
خانق ذو ريش تعمل بالتثاقل ، تسمح للهواء بالمرور خلالها فى اتجاه واحد فقط .

back fire ارتداد اللهب [هندسة الإنتاج]
[PRD ENG]
رجوع اللهب إلى داخل فوهة مشعل يتبعه عودة ظهور اللهب ثانية أو انطفاؤه .

backflow انسياب خلفى [ميكانيكا موائع]
[FL MECH]
انسياب فى اتجاه معاكس للاتجاه الطبيعى أو المقصود .

back gearing تعشيق سرعات إضافى [هندسة ميكانيكية]
[MECH ENG]
طريقة لنقل الحركة فى مكنات التشغيل تستخدم فيها تروس مع طنبورين وسير لتسمح بتغيير سرعات لاتدرجية فى هذه المكنات .

Babbitt's metal معدن بابيت [هندسة ميكانيكية]
[MECH ENG]
مجموعة من الأشابات اللدنة (السبائك) سجلها " اسحق بابيت " عام ١٨٣٩ للحصول على معدن مناسب للمحامل ، وتتكون أساساً من القصدير .

Babcock coefficient of friction معامل احتكاك "بابكوك" [ميكانيكا موائع]
[FL MECH]
معامل احتكاك تقريبى للبخار المنساب فى ماسورة مستديرة ويساوى (٠,٠٢٧ + ١١٠/ق) حيث ق قطر الماسورة بالبوصة .

backacter جَرَّافة عكسية
(انظر : جَرَّافة عكسيَّة *backhoe*)

back check كابح عكسى [تصميم هندسى]
[DES ENG]
آلية هيدرولية تبطىء حركة إغلاق الباب .

زاوية الجرف المحورى
[هندسة الإنتاج]
axial rake angle [PRD ENG]
الزاوية المحصورة بين مستوى وجه الحد القاطع والمستوى المحورى المار بطرفه ، فى أدوات القطع غير الحلزونية .

خُلوص محورى[هندسة الإنتاج]
axial relief [PRD ENG]
زاوية الخلوص خلف الحد القاطع لأداة (سكين) التفريز .

ترنح دوزانى محورى (رَفّة)
[هندسة الإنتاج]
axial runout [PRD ENG]
انحراف حركة دوران الحد القاطع لأداة القطع عن المستوى العمودى على محور دورانه .

محور العجلة[هندسة ميكانيكية]
axle [MECH ENG]
عمود تثبت عليه العجلة ويستخدم لنقل حركة الدوران لها أو منها . كما قد يسمح بالدوران الحر للعجلة عليه .

السمت أو زاوية السمت الشمسية
[هندسة ميكانيكية]
azimuth, solar [MECH ENG]
الزاوية مقيسة من الشمال فى اتجاه عقارب الساعة لمسقط دائرة الشمس على الأفق .

انسياب محورى[ميكانيكا موائع]
axial flow [FL MECH]
انسياب مائع خلال جهاز متناظر محوريا بحيث يكون اتجاه الانسياب موازياً لمحور التناظر .

دفع ايدرولى محورى
[هندسة ميكانيكية]
axial hydraulic thrust
[MECH ENG]
مجموع القوى غير المتوازنة فى المضخات المؤثرة على العضو الدوّار فى الاتجاه المحورى .

نفث محورى[ميكانيكا موائع]
axial jet [FL MECH]
التيار النفثى المضطرب الذى يختلط بالماء الساكن فى ثلاثة اتجاهات .

حمل محورى[ميكانيكا]
axial load [MECH]
مُحَصِّلة قوى تمر بالمركز المتوسط لمقطع معين عمودياً على مستواه .

عزم قصور ذاتى محورى[ميكانيكا]
axial moment of inertia
[MECH]
مجموع حاصل ضرب كتل أجزاء جسم يدور حول محور فى مربع بُعد مركز ثقلها عن المحور .

محاور طائرة [هندسة طيران]
axes of an aircraft
[AERO ENG]
ثلاثة خطوط مرجعية ثابتة تمر عادة بمركز ثقل الطائرة متعامدة بعضها على بعض ، وهى المحور الطولى المتماثل والمحور العمودى أو محور الانعراج ، والمحور الجانبى أو محور الخطران (الترجح) .

بلطة دق [تصميم هندسى]
axhammer [DES ENG]
أداة من الصلب ذات حد اسفينى والجانب الآخر للدق عليه ، تستخدم لقطع أو تهذيب الأشجار والخشب .

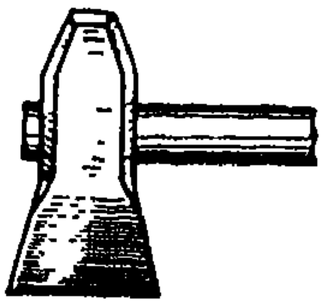

مروحة محورية [هندسة ميكانيكية]
axial fan [MECH ENG]
مروحة ذات ريش وغلاف يحدد تدفق الغاز فى اتجاه موازٍ لمحور عمود الدوران عند المدخل والمخرج .

وزن (ثقل) أفوار دوبوا [ميكانيكا]
avoirdupois weight [MECH]
نظام أوزان إنجليزى لوزن جميع السلع ما عدا الأحجار الكريمة والمعادن الثمينة والأدوية وأساسه الباوند وهو تقريباً ٤٥٣,٦ جراماً ، ويتضمن الطن الأمريكى (٢٠٠٠ باوند) والطن الإنجليزى (٢٢٤٠ باوند) والأونس (١٦\١) باوند) والدرهم (١٦\١ أونس).

مخراز [تصميم هندسى]
awl [DES ENG]
أداة علام ذات طرف مدبب ولها يد خشبية ، تستخدم لعلام الأسطح أو عمل الثقوب الصغيرة فى الجلد أو الخشب .

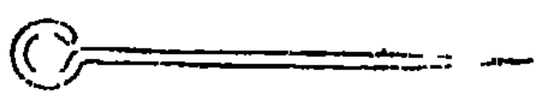

بلطة [تصميم هندسى]
axe [DES ENG]
أداة من الصلب حدها اسفينى ذات يد خشبية طويلة نسبياً ، تستخدم لقطع الأشجار والأخشاب .

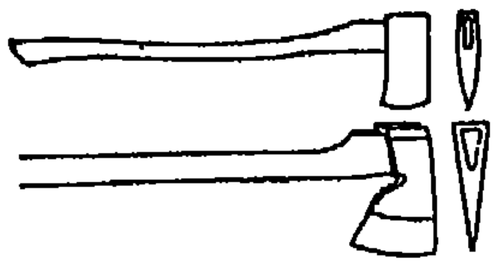

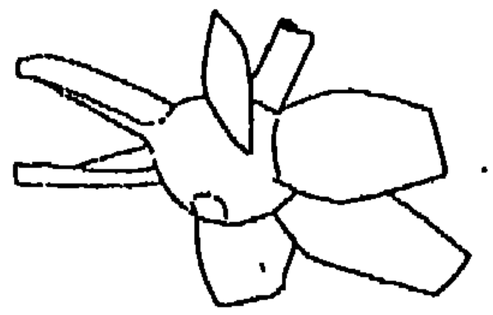

جهاز إضافى لتثبيت حبل مصعد [هندسة ميكانيكية]
auxiliary rope-fastening device [MECH ENG]

جهاز مثبت بعربة مصعد أو بثقل الموازنة لتثبيت العربة أو تثبيت ثقل الموازنة فى حالة إخفاق الكبل .

تيار السحب المتاح [هندسة ميكانيكية]
available draft [MECH ENG]

فرق الضغط فى هواء الاحتراق فى فرن ويساعد على استمرار احتراق الوقود والتخلص من نواتج الاحتراق .

طاقة متاحة [هندسة ميكانيكية]
available energy[MECH ENG]

طاقة يمكن تحويلها إلى شغل ميكانيكى.

حرارة متاحة [هندسة ميكانيكية]
available heat [MECH ENG]

جزء الحرارة الذى يمكن تحويله إلى شغل فى محرك حرارى تحت ظروف مثالية .

طيران **aviation**

العلم الذى يعنى بحركة الطائرات فى الهواء وبالتكنولوجيا والصناعات الخاصة بها .

إشعال بمائع مساعد [هندسة طيران]
auxiliary fluid ignition [AERO ENG]

طريقة إشعال محرك صاروخ يعمل بوقود سائل وذلك بحقن سائل آخر فى غرفة الاحتراق وهذا السائل الآخر له خاصية الاشتعال التلقائى عند اتصاله بالوقود أو بالمؤكسد .

جهاز حط مساعد [هندسة طيران]
auxiliary landing gear [AERO ENG]

جزء من جهاز الحط مثل عجلة تُثَبَّت بعيداً عن وسط الطائرة ، الغرض منها موازنة الطائرة على سطح الحط ودون أن تحمل جزءاً ذا أهمية من وزن الطائرة .

وحدة إضافية لتوليد قدرة [هندسة طيران]
auxiliary power unit [AERO ENG]

وحدة توليد قدرة فى طائرة أو مركبة فضاء يمكن استخدامها بالإضافة إلى المصادر الرئيسية للقدرة .

قِفْل إضافى حافّى [تصميم هندسى]
auxiliary rim lock [DES ENG]

قِفْل ثانوى إضافى يركب على سطح باب لزيادة الأمان .

دوران ذاتى [ميكانيكا]
autorotation [MECH]

دوران جسم متماثل حول محوره نتيجة تعرضه لتيار هواء يُنْشىء عزماً إيروديناميا مثل طاحونة الهواء .

زحّافة ذاتية [هندسة ميكانيكية]
autosled [MECH ENG]

مكنة تسير بمروحة وهى مزودة بلوحين طوليين للانزلاق وبعجل ، يمكن استخدامها على الثلج والجليد والطرق .

استقرار ذاتى [تحكم]
autostability [CONT SYS]

قدرة جهاز على الاحتفاظ بوضع مستقر إما بفضل شكله ونسب أبعاده وإما بالتحكم بآلية مؤازرة .

ملحقات مساعدة فى محطة توليد قدرة [هندسة ميكانيكية]
auxiliaries, power plant [MECH ENG]

معدات مساعدة مثل مضخات ومراوح ونفاخات سناج ونحوها مستخدمة مع مرجل البخار والتوربين فى محطة توليد قدرة .

سُقّاطة إضافية [تصميم هندسى]
auxiliary dead latch [DES ENG]

سُقّاطة تكميلية (إضافية) تؤدى أوتوماتيا إلى تثبيت لسان قفل أو ما شابه . تعرف أيضاً كسقاطة قفل إضافية أو سقاطة تثبيت أو رتاج زنادى .

آلية تعليق السيارة [هندسة ميكانيكية]
automotive suspension [MECH ENG]

النوابض والأجزاء المرتبطة بها التى تحمل هيكل السيارة على محاور العجل لمضاءلة الاهتزازات الناتجة عن وعورة الطريق .

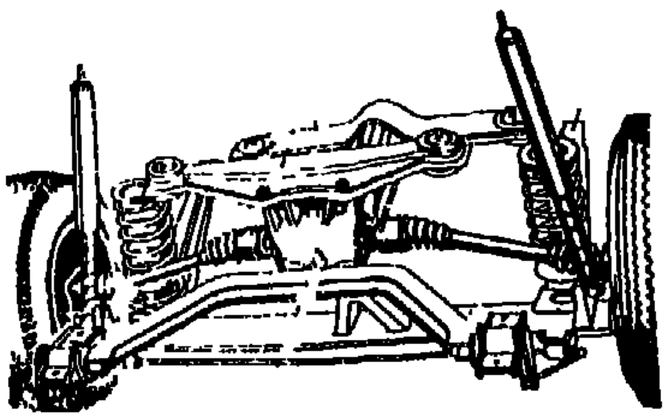

ممهدة ذاتية [هندسة ميكانيكية]
autopatrol [MECH ENG]

مُسَوِّيَة أرضٍ بمحرك .

تصوير أوتوماتى بالأشعة [هندسة الإنتاج]
autoradiography [PRD ENG]

وسيلة لفحص المشغولات المعدنية بتصوير النظائر المشعة التى فيها أو المضافة إليها وتعيين مواضع هذه النظائر .

مركبة تسير على قضبان أو على طريق [هندسة ميكانيكية]
autorail [MECH ENG]

مركبة ذاتية الدفع لها عجل بشفة تسمح بالسير على قضبان وكذلك إطارات منفوخة بالهواء المضغوط للدفع على الطريق .

لحام أوتوماتى [هندسة الإنتاج]
automatic welding[PRD ENG]

لحام يتم أوتوماتيا دون حاجة إلى ملاحظة مستمرة أو ضبط من العامل .

أوتومية [هندسة ميكانيكية]
automation [MECH ENG]

١ – تكنولوجيا التشغيل الأوتوماتى الذى تتكامل فيه طرق التداول والعمليات والتصميم الخاص بالمواد المشغلة .

٢ – ميكنة الفكر والجهد للوصول إلى سلسلة من العمليات أوتوماتية التنظيم .

آلية أوتوماتية [تحكم]
automechanism [CONT SYS]

مكنة أو جهاز يعمل أوتوماتيا أو مع آلية مؤازرة .

سيارة [هندسة ميكانيكية]
automobile [MECH ENG]

مركبة ذاتية الدفع مصممة لتسير عادة على الطرق البرية .

جهاز توجيه سيارة [هندسة ميكانيكية]
automotive steering
[MECH ENG]

منظومة ميكانيكية تستخدم لتوجيه السيارة .

ثقابة دفعية [تصميم هندسى]
automatic drill [DES ENG]

ثقابة تتكون من طرف ذى فكوك ربط جذعه على هيئة عمود ملولب طويل الخطوة ، ينزلق فى صمولة ملولبة بها يد وتعمل هذه الأداة بدفع يد الصمولة فيدور الطرف المركب به المثقاب .

مكبس أوتوماتى [هندسة الإنتاج]
automatic press [PRD ENG]

مكنة لكبس المعادن تُغَذَّى أوتوماتياً بالمشغولات بطريقة متزامنة مع الكبس .

تنظيم أوتوماتى
automatic regulation

(انظر : تحكم أوتوماتى
(*automatic-control*

جامع عينات أوتوماتى
[هندسة ميكانيكية]
automatic sampler
[MECH ENG]

جهاز ميكانيكى يستخرج عينات من مواد متدفقة غازية أو سائلة أو جامدة عند فترات زمنية محددة سلفاً .

استقرار أوتوماتى [هندسة طيران]
automatic stability
[AERO ENG]

استقرار يتم إحرازه بواسطة أجهزة تحكم تشغلها أجهزة أوتوماتية مثل الطيار الأوتوماتى .

الاستجابة للتردد فى منظومة التحكم الأوتوماتى [تحكم]
automatic-control frequency response [CONT SYS]

خرج منظومة تحكم أوتوماتى فى حالة الأستقرار نتيجة تعرضها لمدخلات جيبية متغيرة التردد .

استقرار التحكم الأوتوماتى[تحكم]
automatic-control stability [CONT SYS]

خاصية منظومة تحكم أوتوماتى يكون أداؤها بحيث تتناقص سعة الذبذبات العابرة مع الزمن فتصل المنظومة إلى حالة استقرار .

تحليل الحالات العابرة للتحكم الأوتوماتى [تحكم]
automatic-control transient analysis [CONT SYS]

تحليل سلوك الخرج المتغير لمنظومة تحكم أوتوماتى عندما تنتقل المنظومة من حالة استقرار إلى حالة استقرار أخرى وذلك بدلالة كميات مثل الاستجابة القصوى وزمن الارتفاع وزمن الاستجابة .

تحكم أوتوماتى [تحكم]
automatic control [CONT]

تحكم تتم فيه عمليات الضبط ووصل الدوائر الكهربائية أو قطعها أوتوماتياً استجابة لظروف محددة مسبقاً . يعرف أيضا بضبط أوتوماتى .

رسم تخطيطى لمنظومة تحكم أوتوماتى [تحكم]
automatic-control block diagram [CONT SYS]

تمثيل تخطيطى للعلاقات الرياضية المحددة لانسياب البيانات والطاقة خلال منظومة تحكم أوتوماتى – وتمثل فيها عناصر المنظومة بأشكال هندسية نهجية على التوالى أو التوازى طبقاً لموقع تلك العناصر فى منظومة التحكم الأصلية .

معامل خطأ التحكم الأوتوماتى [تحكم]
automatic-control error coefficient [CONT SYS]

معامل يقدر باستخدام ثلاث كميات عددية كمقياس لأخطاء حالة الاستقرار لمنظومة تحكم أوتوماتية عند تعرضها لدخل ثابت (دالة وضع) أو دخل متغير ذى سرعة ثابتة (دالة سرعة) أو دخل متغير ذى تسارع ثابت (دالة تسارع) .

إجهاد مسبق (للأسطوانات المجوفة) [هندسة الإنتاج]
autofrettage [PRD ENG]

تعريض أسطوانة معدنية مجوفة لضغط داخلي لحظي ، يحدث إجهاداً يفوق حد الخضوع للمعدن .

طحن ذاتي [هندسة ميكانيكية]
autogenous grinding
[MECH ENG]

طحن ذاتي للمواد بوضعها داخل أسطوانة دوّارة ، وينتج السحق بتصادم أجزاء المادة بعضها ببعض بالتساقط .

اشتعال ذاتي [هندسة ميكانيكية]
autoignition [MECH ENG]

اشتعال تلقائي لبعض أو كل مخلوط الوقود مع الهواء في غرفة احتراق محرك احتراق داخلي .

مكنة أوتوماتية لِلْحام بالقوس الكهربائي [هندسة الإنتاج]
automatic arc-welding machine [PRD ENG]

مكنة يتم فيها تحريك الإلكترود على طول درزة اللحام وتغذيته بطريقة أوتوماتية .

أوستنيت [هندسة الإنتاج]
austenite [PRD ENG]

محلول جامد لعنصر أو أكثر في بنية خلايا الحديد المكعبة مع تمركز ذري في أوجهها .

فولاذ (صُلْب) أوستنيتي [هندسة الإنتاج]
austenite steel [PRD ENG]

صلب أشابي (سبيكي) بنيته أستنيتية عند درجة حرارة الغرفة .

تحويل إلى أوستنيت [هندسة الإنتاج]
austenitizing [PRD ENG]

تسخين أشابة (سبيكة) إلى درجة الحرارة اللازمة لتحويل بنيتها إلى أوستنيت .

وعاء ضغط (أوتوكلاف) [هندسة ميكانيكية]
autoclave [MECH ENG]

وعاء معدني محكم قوي يمكن تسخين السوائل فيه إلى درجة حرارة أعلى من نقطة الغليان لتعقيم المعدات والأجهزة .

ميزاء (قياس دقيق للزوايا) [هندسة الإنتاج]
autocollimator [PRD ENG]

جهاز بصري يكبر انفراج الزوايا ليسهل قياسها بدقة .

آلة "اتوود" [هندسة ميكانيكية]
Atwood machine [MECH ENG]

جهاز لتعيين عجلة الجاذبية الأرضية ويتكون من بكرة يمر فوقها حبل غير قابل للمط ويحمل ثقلاً فى كل من طرفيه .

مثقاب بريمى [تصميم هندسى]
auger [DES ENG]

أداة لثقب الخشب أو لحفر التربة ، تتكون من جذع به قناتان حلزونيتان تنتهيان بحدين قاطعين .

حلزون تعبئة [هندسة ميكانيكية]
auger packer [MECH ENG]

بريمة تدور داخل اسطوانة لنقل المواد المجروشة بصورة مستمرة لتعبئة أجولة أو براميل .

منظومة مُؤَازِرَة [هندسة طيران]
augmentation system
[AERO ENG]

آلية إلكترونية تؤازر التحكم فى الطائرة لتحسين أدائها .

تطبيع أوستنيت [هندسة الإنتاج]
austempering [PRD ENG]

معالجة حرارية لتحويل الأوستنيت غير المستقر إلى بنية باينيت بالاحتفاظ به عند درجة حرارة معينة ولزمن طويل .

جيروسكوب الوضع [هندسة طيران]
attitude gyro [AERO ENG]

جهاز طيران جيروسكوبى يبين وضع طائرة أو سفينة فضاء بالنسبة لمنظومة إحداثيات مرجعية .

مِنْفَث توجيه [هندسة طيران]
attitude jet [AERO ENG]

١- تيار غاز من منفث يستخدم لتصحيح أو تغيير وضع جسم طائر فى الجو أو فى الفضاء .

٢ - فوهة توجيه تيار النفث .

طاحونة سحق [هندسة ميكانيكية]
attrition mill [MECH ENG]

مكنة لسحق المواد بواسطة ترسين يدوران فى اتجاهين متعاكسين .

بِلَى البرى [هندسة الإنتاج]
attritious wear [PRD ENG]

البرى الذى يحدث فى الحبيبات الساحجة لأحجار التجليخ نتيجة التشغيل ويؤدى إلى تثلم حدودها .

موجة صدمية ملتصقة [ميكانيكا موائع]
attached shock wave [FL MECH]

موجة صدمية مائلة أو مخروطية تبدو ملامسة للحافة الأمامية لجناح الطائرة أو مقدمة جسم فى مجال انسياب فوق الصوتى .

طائرة هجومية [هندسة طيران]
attack plane [AERO ENG]

طائرة تحمل أنواعا من الأسلحة كالقنابل والطوربيدات والصواريخ .

وهن [هندسة الإنتاج]
attenuation [PRD ENG]

الانخفاض الجزئى فى شدة فيض الطاقة الناتج من الانتشار أو الامتصاص أو التشتت .

وضع [هندسة طيران]
attitude [AERO ENG]

وضع أو اتجاه طائرة أو مركبة فضاء أوما شابه ذلك بالنسبة لمستوى مرجعى سواء فى حالة الحركة أو السكون .

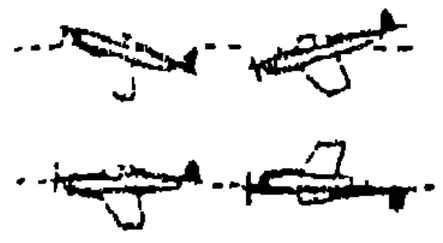

attitude

طاقة ذرية [هندسة ميكانيكية]
atomic energy [MECH ENG]

الطاقة التى تنطلق بكميات كبيرة من نواة الذرة عند شطرها .

لحام بالهدروجين الذرى [هندسة الإنتاج]
atomic hydrogen welding [PRD ENG]

لحام بالقوس الكهربائى غير المباشر فى جو من غاز الهدروجين الذرى .

صاروخ ذرى [هندسة طيران]
atomic rocket [AERO ENG]

صاروخ يدفعه محرك يستمد قوة دفعه من الانشطار النووى ويعرف أيضا بصاروخ نووى .

تذرية [هندسة الإنتاج]
atomization [PRD ENG]

تناثر فلز مصهور على هيئة رذاذ من جسيمات صغيرة بنفث تيار سريع من غاز أو سائل فيه .

حارق مذرر [هندسة ميكانيكية]
atomizer burner[MECH ENG]

حارق وقود سائل يذرر الوقود عند دخوله إلى غرفة الاحتراق إلى رذاذ دقيق .

فصل غشائى للغازات [ميكانيكا موائع]
atmolysis [FL MECH]

فصل مخاليط الغازات باستخدام تفاوت سرعة انتشارها خلال غشاء مسامى .

جو [هندسة ميكانيكية]
atmosphere [MECH ENG]

غلاف من الغازات يحيط بكوكب أو تابع . وللأرض جو ينساب حولها ويدعم الحياة عليها .

كبح جوى أو فرملة جوية
[هندسة طيران]
atmospheric braking
[AERO ENG]

خفض سرعة جسم عند دخوله جوّ الأرض من الفضاء بتأثير مقاومة الهواء.

مقاومة جوية [ميكانيكا موائع]
atmospheric drag[FL MECH]

اضطراب رئيسى فى مدارات الأقمار الاصطناعية القريبة بسبب مقاومة هواء الجو ينتج عنه تغير مساراتها .

دخول إلى الغلاف الجوى
[هندسة طيران]
atmospheric entry
[AERO ENG]

اختراق أى جسم من الفضاء الخارجى للغلاف الجوى لأحد الكواكب ، وعلى وجه التحديد اختراق كبسولة أو سفينة فضاء للغلاف الجوى للأرض .

تحكم لاتزامنى [تحكم]
asynchronous control
[CONT SYS]

طريقة تحكم تتوقف على الزمن الفعلى لأداء عملية ما أكثر من اعتمادها على جزء من دورة المكنة .

جهاز لا متزامن [تحكم]
asynchronous device
[CONT SYS]

جهاز لا علاقة لسرعة عمله بأى تردد فى المنظومة التى تتصل به .

جو [هندسة ميكانيكية]
at [MECH ENG]

وحدة ضغط فى النظام المترى .

تحول لاتنشيطى [هندسة الإنتاج]
athermal transformation
[PRD ENG]

تفاعل يبدأ دون حاجة إلى تنشيط حرارى أو انتشار ، ويتم سريعا عندما تكون قوة الدفع كبيرة بقدر كاف . ومن أمثلة ذلك حدوث كثير من التحولات المارتنسيتية أثناء التبريد حتى فى درجات الحرارة المنخفضة نسبيا .

محرك نفاث انضغاطى
[هندسةطيران]
athodyd = ramjet[AERO ENG]

محرك نفاث يستخدم فى الطائرات فائقة السرعة حيث ينضغط الهواء نتيجة انسيابه فى ناشر ثم يحرق فيه الوقود لرفع درجة حرارته . وتتمدد نواتج الاحتراق فى منفث لتكتسب سرعة عالية تُحدث الدفع .

قبة رصد النجوم [هندسة طيران]
astrodome [AERO ENG]
قبة شفافة فى السطح العلوى لجسم طائرة أو مركبة فضاء تستخدم للرصد الفلكى ، تعرف أيضاً بقبة ملاحة فلكية .

مَلاَّح فضاء [هندسة طيران]
astronaut [AERO ENG]
رائد يقوم برحلة فى مركبة فضاء .

هندسة الملاحة الفضائية
[هندسة طيران]
astronautical engineering
[AERO ENG]
العلم الذى يعنى بدراسة النواحى الهندسية للطيران فى الفضاء .

الملاحة الفضائية [هندسة طيران]
astronautics [AERO ENG]
١- فن أو مهارة أو ممارسة تشغيل سفن الفضاء .
٢ – علم الطيران الفضائى .

دوَّار لا متماثل [هندسة ميكانيكية]
asymmetric rotor
[MECH ENG]
كل جزء دوَّار فى آلة لا يقع مركزه على محور الدوران .

قاطع أسفلت [ميكانيكا]
asphalt cutter [MECH ENG]
مكنة تعمل بمحرك ، ذات نصل دوَّار يستخدم فى قطع أسفلت الطرق .

طائرة هجومية [هندسة طيران]
assault aircraft [AERO ENG]
طائرة تنقل قوات هجومية ومعدات وإمدادات إلى مناطق الهدف .

إقلاع مُعَضَّد [هندسة طيران]
assisted takeoff [AERO ENG]
إقلاع طائرة أو قذيفة بمساعدة مصدر إضافى للدفع يكون صاروخاً فى العادة .

محرك الجمعية الأمريكية لاختبار المواد [هندسة ميكانيكية]
ASTM-CFR engine
[MECH ENG]
محرك خاص طُوِّر لاستخدامه فى تعيين ميل الجاسولين للصفع .

علم حركة القذائف الجوية [ميكانيكا]
astroballistics [MECH]
دراسة الظواهر الناشئة عن حركة الأجسام الجامدة خلال الغازات بسرعات عالية تؤدى إلى تذرية هذه الأجسام كالتفاعل بين النيازك والجو .

قمر اصطناعى [هندسة طيران]
artificial satellite
[AERO ENG]

أى جسم من صنع الإنسان يوضع فى مدار شبه دورى حيث يتحرك أساساً بتأثير جاذبية جسم سماوى مثل الأرض أو الشمس أو كوكب آخر .

حرير صخرى (أسبستوس)
[هندسة ميكانيكية]
asbestos [MECH ENG]

كل معدن غير قابل للاحتراق يستطاع فصله بسهولة إلى ألياف قابلة للانثناء يمكن عزلها وتلبيدها .

نسبة باعية [هندسة طيران]
aspect ratio [AERO ENG]

١ – نسبة الباع للوتر المتوسط للسطح الانسيابي الرافع ، أو النسبة بين مربع الباع والمساحة الكلية للجناح أو السطح الرافع

٢ – [تصميم هندسى]

أ – نسبة عرض الصورة التلفزيونية إلى ارتفاعها .

ب – فى أى شكل مستطيل هى نسبة البعد الأكبر إلى الأصغر .

تعتيق اصطناعى (غير طبيعى)
[هندسة الإنتاج]
artificial aging [PRD ENG]

تعتيق الأشابة بتعجيل تصليدها وذلك بتسخينها لمدة محدودة فوق درجة حرارة الغرفة ودون درجة حرارة تشبعها .

كويكب اصطناعى [هندسة طيران]
artificial asteroid
[AERO ENG]

أى جسم من صنع الإنسان يطلق فى مسار حول الشمس .

حس اصطناعى [هندسة طيران]
artificial feel [AERO ENG]

تغذية مرتدة لقوة مُضَمَّنة فى منظومة التحكم فى طائرة أو سفينة فضاء حيث ينقل جزء من القوى المؤثرة على أسطح التحكم إلى أجهزته فى مركز القيادة .

جاذبية أرضية اصطناعية
[هندسة طيران]
artificial gravity[AERO ENG]

جاذبية محاكية للجاذبية الأرضية يحصل عليها داخل مركبة فضاء بالدوران أو بالتسارع .

مكبس عقدى (قنطرة) [هندسة الإنتاج]
arch press [PRD ENG]

مكبس ذو قاعدة متسعة تتيح كبس ألواح كبيرة أو قصها . وتركب ترتيبة الكبس فى قمته الضيقة .

حلزون "أرشميدس" (طنبور)
[هندسة ميكانيكية]
Archimedes' screw
[MECH ENG]

جهاز لرفع الماء بواسطة بريمة لارتفاعات صغيرة . (نسبة إلى عالم الرياضيات والفيزياء الإغريقى Archemedes (٢٨٧-٢١٢) قبل الميلاد .

آر [ميكانيكا] **are [MECH]**

وحدة مساحة تساوى ١٠٠ متر مربع .

خُطّاف كبح [هندسة طيران]
arrester hook [AERO ENG]

خُطّاف مركب فى ذيل الطائرات التى تحط على الحاملات البحرية كى يشتبك مع أسلاك الكبح لمقاومة اندفاع الطائرة حتى تتوقف .

جناح سهمى [هندسة طيران]
arrow wing [AERO ENG]

جناح طائرة مصمم على شكل حرف V شبيه برأس سهم .

قوس الاقتراب [تصميم هندسى]
arc of approach [DES ENG]

طول جزء قنوس التلامس على طول جانب سنة الترس القائد مع الجزء الطرفى لسنة الترس المَقُود .

قوس التلامس [هندسة الإنتاج]
arc of contact [PRD ENG]

طول قوس قرص التجليخ أو مقطع التفريز الملامس للمشغولة .

قوس الانحسار [تصميم هندسى]
arc of recess [DES ENG]

طول القوس الذى يحدث خلاله التلامس بين الجزء الطرفى لسِنّة الترس القائد وجانب سِنّة الترس المقُود .

لحام بقعة (بنطة) بالقوس
[هندسة الإنتاج]
arc spot welding [PRD ENG]

لحام جزءَىْ مشغولة بقوس كهربائى بصهر بقعة منهما .

لحام بالقوس [هندسة الإنتاج]
arc welding [PRD ENG]

لحام بواسطة القوس الكهربائى .

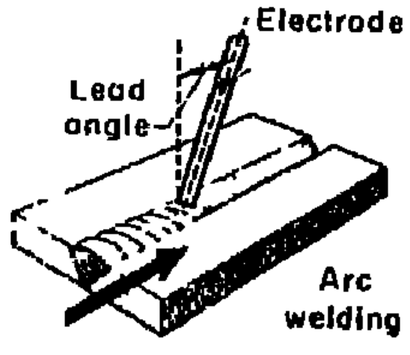

فرن القوس الكهربائى
[هندسة الإنتاج]
arc furnace [PRD ENG]
فرن تسخين مصدر الحرارة فيه قوس كهربائي .

محرك نفاث قوسى [هندسة طيران]
arc jet engine [AERO ENG]
محرك دفع كهروحرارى يستخدم فيه قوس كهربائي ذات تيار مستمر لتسخين وقود الدفع الغازى فتتولد به بعض البلازما .

صهر بالقوس الكهربائى
[هندسة الإنتاج]
arc melting [PRD ENG]
عملية صهر المعادن فى فرن القوس الكهربائى .

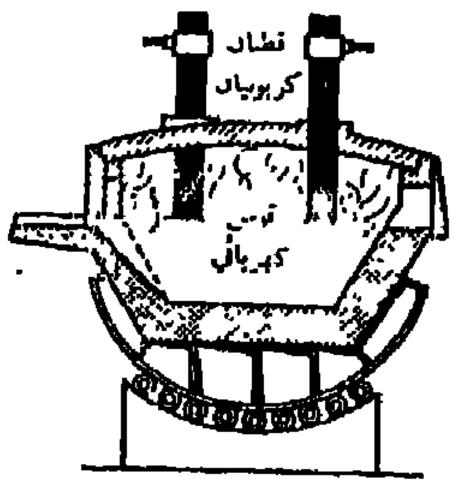

قوس التاثير **arc of action**
(انظر : قوس التلامس
(arc of contact

تجويف عمود [تصميم هندسى]
arbor hole [DES ENG]
ثقب يولج فيه العمود المركب عليه مقطع التفريز أو عجلة التجليخ .

مكبس شياق [هندسة الإنتاج]
arbor press [PRD ENG]
مكنة لإيلاج شياق فى ثقب مشغولة .

هَبَّة القوس [هندسة الإنتاج]
arc blow [PRD ENG]
انخفاض القوس الكهربائى فجأة لانحراف اتجاهه بتأثير القوى المغنطيسية المتداخلة .

قَطْع بالقوس الكهربائى
[هندسة الإنتاج]
arc cutting [PRD ENG]
قَطْع المشغولات المعدنية بتوليد قوس كهربائى بينها وبين قطب (إلكترود) مُؤكسِد .

قوة القوس الكهربائى (لحام)
[ميكانيكا] [MECH] arc force
القوة الدافعة لغاز البلازما خلال فوهة أو مِنْفَث .

مئزرة [هندسة ميكانيكية]
apron [MECH ENG]
درع واقٍ مصمم خصيصاً ليغطى تركيبة ما .

واجهة عربة المخرطة [هندسة الإنتاج]
apron, lathe [PRD ENG]
الجزء الأمامى من عربة المخرطة البارز عن فرشها .

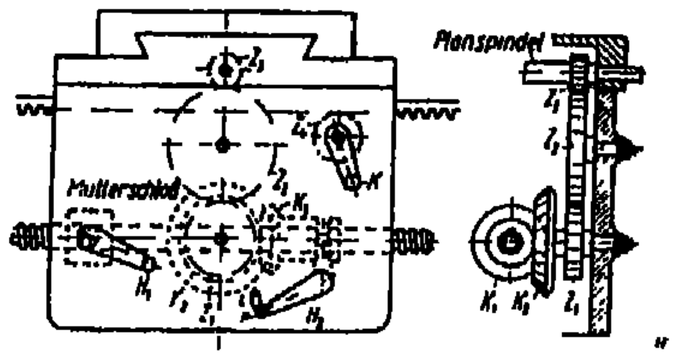

قضيب تحكيم [هندسة الإنتاج]
arbitration bar [PRD ENG]
قضيب اختبار يشكل مع مصبوب المعدن ، ويستخدم لتعيين التركيب الكيميائى للمصبوب وخواصه الميكانيكية لتقرير مدى مطابقته للمواصفات .

شياق [هندسة الإنتاج]
arbor [PRD ENG]
عمود تثبت عليه أداة القطع فى التفريز والتجليخ ، أو تدعم به القلوب (الدلاليك) فى التشكيل بالصب .

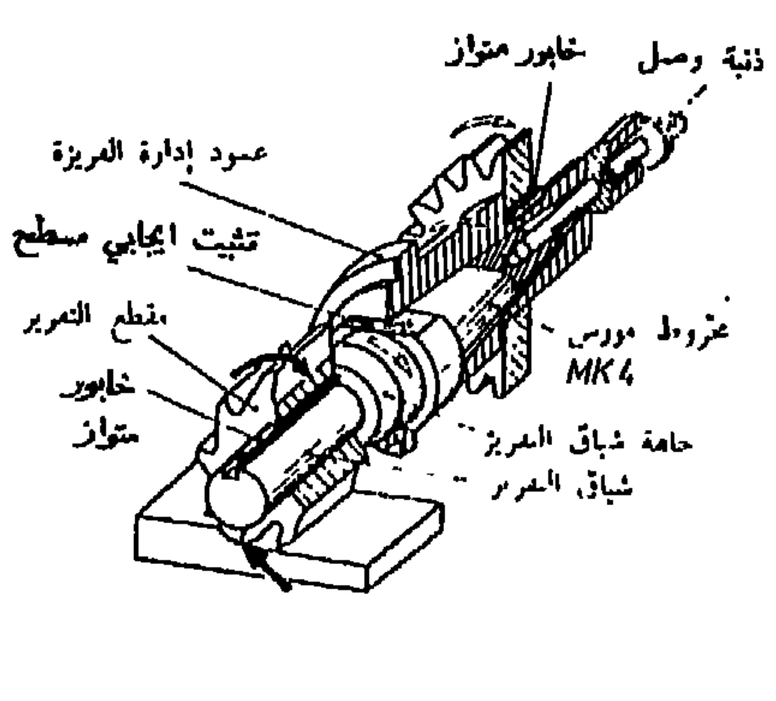

قوة ظاهرية [ميكانيكا]
apparent force [MECH]
قوة تُدْخل فى منظومة إحداثيات نسبية لتحقق قوانين نيوتن ، ومن أمثلة ذلك قوة " كوريوليس " والقوة النابذة المتضمنة فى الجاذبية الأرضية.

وزن ظاهرى [ميكانيكا]
apparent weight [MECH]
الوزن الظاهرى لجسم مغمور فى مائع ، وهو محصلة قوة الجاذبية الأرضية وقوة الطفو التى يبذلها المائع على الجسم ويساوى الوزن الحقيقى مطروحاً منه وزن المائع المزاح .

قمر اصطناعى للتطبيقات التكنولوجية [هندسة طيران]
applications technology satellite [AERO ENG]
أى قمر اصطناعى لتقييم الأساليب التكنولوجية وتطبيقاتها والمعدات المتقدمة الخاصة بأقمار الاتصالات والظواهر الجوية والملاحة ونحوها .

مسافة الاقتراب [هندسة الإنتاج]
approach distance[PRD ENG]
المسافة الخطية التى تقطعها أداة القطع فى اتجاه التغذية من بدء لمسها للمشغولة حتى تمام تلامس الحد القاطع معها .

سندان [هندسة الإنتاج]
anvil [PRD ENG]

قاعدة من الصلب مصلدة السطح تستخدم للطرق عليها فى عملية الحدادة.

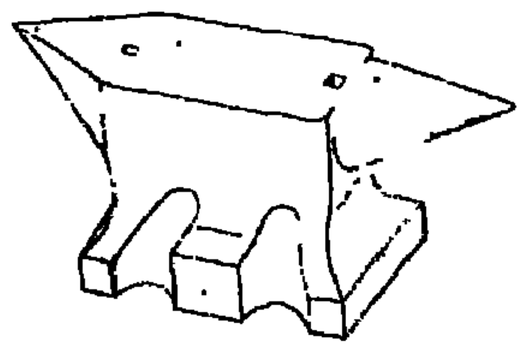

كتلة إضافية ظاهرية [ميكانيكا موائع]
apparent additional mass
[FL MECH]

كتلة خيالية (مفترضة) من مائع تضاف إلى كتلة جسم ما لتمثل القوة اللازمة لتعجيله بعجلة معينة خلال المائع .

كثافة ظاهرية [هندسة الإنتاج]
apparent density
(powder metallurgy)
[PRD ENG]

وزن وحدة الحجم لمسحوق فلزى مدمج بطريقة معينة .

تمدد ظاهرى [ديناميكا حرارية]
apparent expansion[THERMO]

تمدد سائل لارتفاع درجة حرارته عند قياسه فى وعاء مدرج دون اعتبار لتمدد الوعاء .

خافض للاحتكاك [ميكانيكا]
antifriction [MECH]

خفض الاحتكاك ، ومن أمثلة ذلك استخدام تماس تدحرج بدلا من تماس انزلاق .

أشابة مقاومة للاحتكاك
[هندسة ميكانيكية]
antifriction alloy
[MECH ENG]

أشابة وهى عادة من مجموعة البابيت أو المعدن الأبيض وأساسها القصدير .

منع تكون الجليد [هندسة طيران]
ar ti-icing [AERO ENG]

تجنب تكون الجليد خاصة على أجنحة الطائرات وذيلها وذلك بتسخينها كما يمنع تكونه على حاجب الريح برَشِّه بسائل خاص .

صب (سباكة) فى قالب من الجص
[هندسة الإنتاج]
antioch process [PRD ENG]

صب معدن مصهور فى قالب من الجص (الجبس) .

عامل مانع للتنقر [هندسة الإنتاج]
antipitting agent (antipit)
[PRD ENG]

مادة تضاف إلى محلول الطلاء بالكهرباء لمنع تكوين النقر أو الحفر .

أنْوَدَة [هندسة الإنتاج]
anodizing [PRD ENG]
تكوين طبقة سطحية لمعدن بالأكسدة المصعدية ، وتستخدم هذه الطريقة غالبا للألومنيوم .

أنوليت [هندسة الإنتاج]
anolyte [PRD ENG]
طبقة الإلكتروليت المجاورة للمصعد فى خلية إلكتروليتية .

لزوجة غير نيوتونية
anomalous viscosity
(انظر : *non-Newtonian viscosity*)

خافض للمقاومة [هندسة طيران]
antidrag [AERO ENG]
١ – وصف لأجزاء طائرة أو صاروخ مصممة لخفض المقاومة الناتجة عن حركتها .
٢ – إشارة إلى قوة تعمل ضد قوة المقاومة .

مقاوم للتجمد [هندسة ميكانيكية]
antifreeze [MECH ENG]
سائل يستخدم فى منظومات تبريد المحركات الحرارية ليمنع تجمد سوائل التبريد فيها .

تآكل المصعد [هندسة الإنتاج]
anode corrosion [PRD ENG]
تآكل (أوتحات) معدن المصعد .

تاثير المصعد [هندسة الإنتاج]
anode effect [PRD ENG]
التأثير الناشىء من استقطاب المصعد فى المحلول الكهربائى (الإلكتروليت) لأملاح منصهرة . وينجم عنه ارتفاع مفاجىء فى الجهد الكهربائى مصحوب بانخفاض فى شدة التيار لتكوُّن غشاء غازى حول المصعد يعزله عن المحلول الكهربائى .

غشاء المصعد (الأنود) [هندسة الإنتاج]
anode film [PRD ENG]
طبقة المحلول الملاصقة مباشرة للمصعد والتى يكون انحدار تركيز المحلول فيها كبيراً .

تنظيف مصعدى [هندسة الإنتاج]
anodic cleaning [PRD ENG]
تنظيف مشغولة بجعلها مصعداً فى خلية إلكتروليتية ، ويسمى أحيانا التنظيف بالتيار المنعكس .

طلاء مصعدى [هندسة الإنتاج]
anodic coating [PRD ENG]
ترسيب غشاء معدنى على مشغولة عند المصعد بالمعاملة الإلكتروليتية .

مثقاب حلقى [تصميم هندسى]
annular auger [DES ENG]
عِدَّة ثَقْب على هيئة أنبوب تستخدم لتشغيل تجويف حلقى به قلب اسطوانى مصمت .

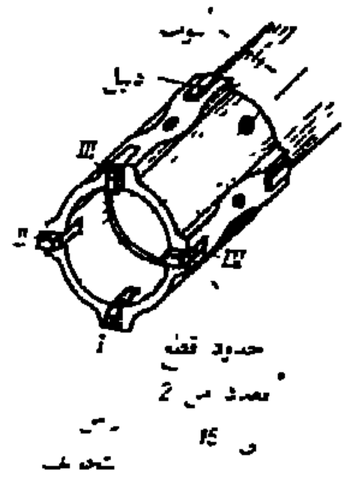

مسنن حلقى [تصميم هندسى]
annular gear [DES ENG]
ترس على شكل أسطوانة مفرغة ذات أسنان من الخارج أو من الداخل .

مصعد (أنود) [هندسة الإنتاج]
anode [PRD ENG]
(أ) القطب الكهربائى الموجب فى الصمام الإلكترونى الذى تتجه إليه الإلكترونات .
(ب) القطب الموجب فى المراكم الكهربائى .
(جـ) القطب الذى عنده يدخل التيار الكهربائى (تخرج الإلكترونات) فى خلية تحليل كهربائى .

نحاس مصعدى [هندسة الإنتاج]
anode copper [PRD ENG]
كتل من النحاس النقى ذات شكل خاص تنتج من التنقية الكهربائية للنحاس المنفط (المبثَّر) فى فرن عاكس وهى تستخدم فى صنع المصعد .

أنيون [هندسة الإنتاج]
anion [PRD ENG]
أيون سالب الشحنة يتجه نحو المصعد(الأنود) فى التحليل الكهربائى.

منظف أنيونى [هندسة الإنتاج]
anionic detergent[PRD ENG]
منظف يكون العامل الفعَّال فيه هو الأنيونات .

تباين الخواص اتجاهياً [هندسة الإنتاج]
anisotropy [PRD ENG]
اختلاف قيم خواص المادة فى الاتجاهات المختلفة .

تلدين [هندسة الإنتاج]
annealing [PRD ENG]
معالجة حرارية للمادة لتغيير بنيتها الداخلية بهدف خفض صلادتها وتحسين خواصها الميكانيكية وذلك بتسخينها إلى درجة حرارة معينة ولفترة مناسبة ثم تبريدها ببطء (وتسمى حِرَفِيًا فى مصر التخمير).

نقطة التلدين (التخمير) [هندسة الإنتاج]
annealing point [PRD ENG]
= annealing temperature
درجة الحرارة التى تجرى عندها معاملة المعادن حرارياً لتلدينها بإزالة الإجهادات الداخلية منها أو لإزالة تصلدها .

كمية التحرك الزاوىّ [ميكانيكا]
angular momentum [MECH]
حاصل ضرب كمية التحرك الخطية لجسيم فى طول الخط الساقط عمودياً على اتجاه حركته من نقطة مرجعية وتعرف أيضا بعزم كمية التحرك أو الزخم الزاوى .

خطوة زَاوِيَّة [تصميم هندسى]
angular pitch [DEC ENG]
الزاوية المركزية المحددة بطول القوس على دائرة خطوة الترس بين سنتين متتاليتين .

معدل زاوِىّ angular rate
(انظر : *angular speed*)

قص زاوى [هندسة الإنتاج]
angular shear [PRD ENG]
قص بحدين بينهما زاوية لتقليل قوة الضغط اللازم للقص .

خطأ تحرك زاوىّ [ميكانيكا]
angular travel error [MECH]
الخطأ فى التنبؤ بقيمة الزاوية عند تقديرها بضرب السرعة الزَاوِيَّة اللحظية فى زمن الطيران .

سرعة زَاوِيَّة [ميكانيكا]
angular velocity [MECH]
معدل تغير الإزاحة الزاوِيَّة بالنسبة للزمن .

محمِل تلامس زَاوِىّ [هندسة ميكانيكية]
angular - contact bearing [MECH ENG]
محمل تدحرج (قليل الاحتكاك) مصمم لتلقى الأحمال المحورية الثقيلة ونصف القطرية .

مقطع تفريز زاوِىّ [هندسة ميكانيكية]
angular cutter [MECH ENG]
أداة إنهاء (تشطيب) الأسطح بالتفريز بزواياً تزيد أو تقل عن ٩٠° على محور الدوران .

مسنن زاوىّ [هندسة مكانيكية]
angular gear [MECH ENG]
ترس مخروطى يستخدم لنقل الحركة الدورانية بين محورين غير متوازيين.

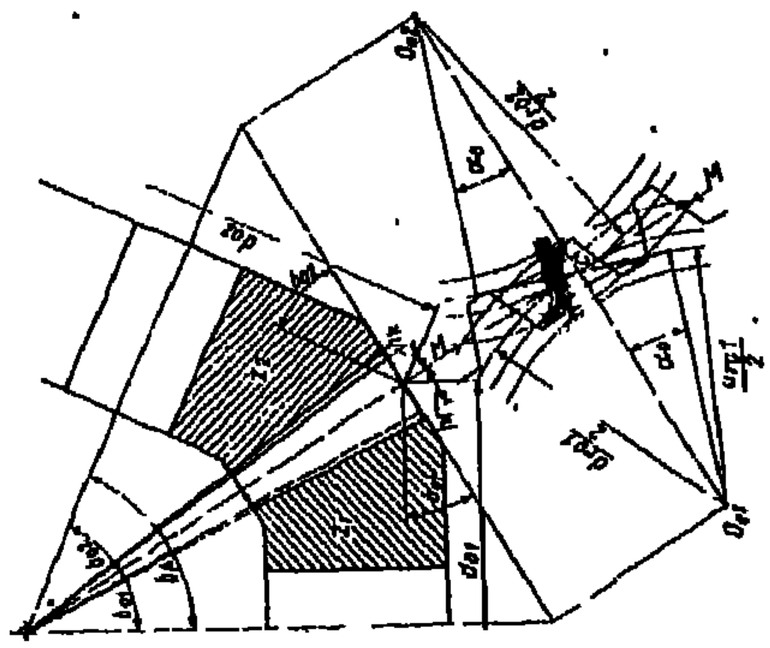

تفريز زاوِىّ [هندسة ميكانيكية]
angular miling [MECH ENG]
تفريز الأسطح المستوية المائلة بزاوية ما على محور دوران عمود التفريز .

لوح زاوىّ [تصميم هندسى]
angle plate [DES ENG]
لوح على شكل حرف L أو لوح ذو حواف زاوِيَّة .

مكبس زاوىّ [هندسة ميكانيكية]
angle press [MECH ENG]
مكبس إيدرولى لتشكيل اللدائن بكباسين أحدهما أفقى والآخر رأسى ، يستخدم لإنتاج الأشكال المعقدة .

صمام زاوىّ [تصميم هندسى]
angle valve [DES ENG]
صمام فتحة الخروج فيه عمودية على فتحة الدخول .

أنجشتروم [هندسة الإنتاج]
angstrom [PRD ENG]
وحدة متناهية الصغر لقياس الأطوال وتساوى ١٠^-١٠ من المتر .

تسارع زاوِىّ [ميكانيكا]
angular acceleration[MECH]
معدل تغير السرعة الزَاوِيَّة مع الزمن .

خلوص زاوىّ [تصميم هندسى]
angular clearance[DES ENG]
اتساع متدرج يقع عند نهاية الجوانب القائمة لاسطمبة قص الأقراص ويشكل هذا الاتساع خلوصاً زاوِيّا يُسَهِّل خروج هذه الأقراص .

زاوية الترنح [هندسة طيران]
angle of roll [AERO ENG]
زاوية تأرجح طائرة أثناء حركتها على الأرض بالنسبة للمستوى الأفقى .

زاوية الانهيار [هندسة طيران]
angle of stall [AERO ENG]
زاوية الهبوب التى يبدأ الهواء عندها فى الانفصال عن سطح جناح الطائرة حيث يبدأ الرفع فى التناقص والمقاومة فى الازدياد .

زاوية سن اللولب [تصميم هندسى]
angle of thread [DES ENG]
الزاوية المحصورة بين جانبى سن اللولب مقيسة فى مستوى محورى .

زاوية الالتواء [ميكانيكا]
angle of torsion [MECH]
زاوية لىّ جزء من عمود أو سلك من وضعه الطبيعى (العادى) عندما يسلط عليه عزم التواء .

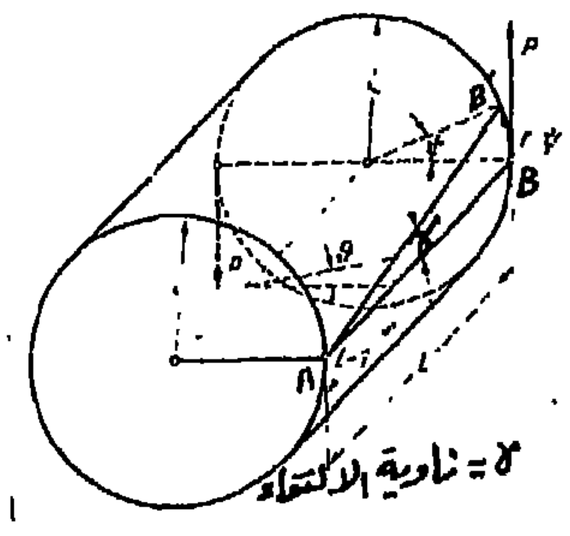

زاوية الانعراج [هندسة طيران]
angle of yaw [AERO ENG]
الزاوية كما تُرى من أعلى ، بين المحور الطولى لجسم طائرة أو صاروخ وبين اتجاه مرجعى مختار .

زاوية التوجيه [هندسة طيران]
angle of orientation
[AERO ENG]
الزاوية بين المستوى المحدد بمحور قذيفة ومماس المسار وبين المستوى الرأسى الذى يحوى مماس المسار .

زاوية الخطوة [هندسة طيران]
angle of pitch [AERO ENG]
الزاوية بين المحور الطولى لجسم طائرة وخط مرجعى أو مستوى مختار ، وهو عادة المستوى الأفقى .

زاوية الضغط [تصميم هندسى]
angle of pressure[DES ENG]
الزاوية بين مماس جانبية سنة الترس والخط نصف القطرى الماربنقطة الخطوة، تعرف أيضاً بزاوية الميل .

زاوية الارتداد [هندسة ميكانيكية]
angle of recess [MECH ENG]
الزاوية التى يدورها أى من ترسين معشقين من لحظة تلامس نقطتى الخطوة لسنين إلى آخر نقطة تلامس لها .

زاوية الاستقرار [ميكانيكا]
angle of repose [MECH]
الزاوية بين المستوى الأفقى ومستوى تلامس جسمين عندما يكون الجسم العلوى على وشك الانزلاق على الجسم السفلى . تعرف أيضاً بزاوية الاحتكاك .

زاوية الصعود [هندسة طيران]
angle of climb [AERO ENG]
الزاوية بين مسار طائرة ترتفع فى الجو وبين المستوى الأفقى .

زاوية الانطلاق [هندسة طيران]
angle of departure
[AERO ENG]
الزاوية المحصورة بين المستوى الرأسى ومسار الانطلاق عند نقطة البدء.

زاوية الاحتكاك angle of fricition
(انظر:زاوية الاستقرار
(angle of repose

زاوية الانحدار [هندسة طيران]
angle of glide [AERO ENG]
زاوية هبوط طائرة أو صاروخ بدون دفع .

زاوية الاصطدام [ميكانيكا]
angle of impact [MECH]
الزاوية الحادة بين المماس لمسار قذيفة عند نقطة اصطدامها بالهدف وبين المستوى المماس لسطح الأرض أو الهدف عند تلك النقطة .

زاوية القرص [هندسة الإنتاج]
angle of nip [PRD ENG]
الزاوية المحصورة بين مماسى الدلفينين عند نقطتى دخول الجزء المطلوب تكسيره (المفترض كرويته) بالدلفنة .

زاوية التاثير [هندسة ميكانيكية]
angle of action [MECH ENG]
الزاوية التى يدورها ترس قائد وتظل خلالها سِنَّة ماً منه فى حالة تماس مع نظيرتها فى الترس المنقاد .

زاوية الاقتراب [هندسة ميكانيكية]
angle of approach
[MECH ENG]
زاوية دوران أى من ترسين معشقين من بداية تلامس زوج من الأسنان إلى تلاقى نقطتى الخطوة لهذين السنين .

زاوية العض [هندسة إنتاج]
angle of bite [PRD ENG]
أقصى زاوية محصورة بين خط نصف قطر الدلفين عند أول تماس لدخول المعدن والخط الواصل بين مركزى الدلفينين فى عملية الدلفنة .

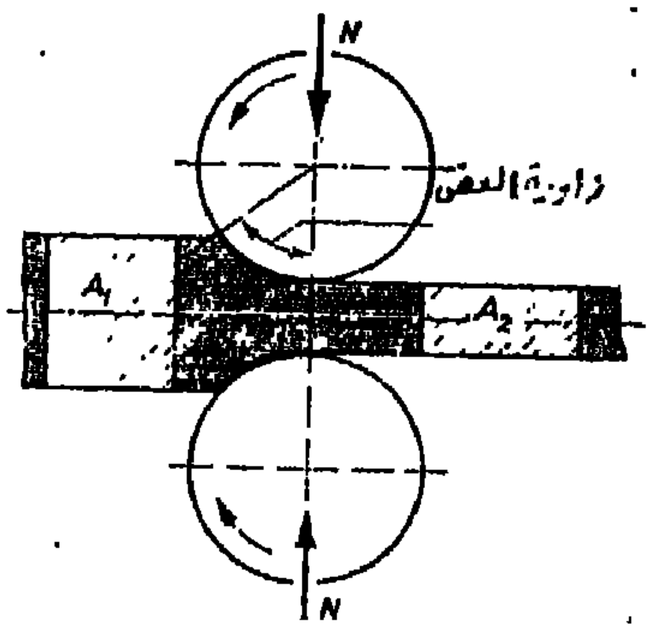

زاوية الميل [هندسة طيران]
angle of cant [AERO ENG]
الزاوية بين محور المنفث والمحور الطولى لصاروخ موازن بالتدويم .

هلب [هندسة ميكانيكية]
anchor [MECH ENG]
كل ما يمسك أو يثبت شيئاً بإحكام وتستخدم الكلمة الإنجليزية كفعل بمعنى يثبت أو يرسى .

صمولة تثبيت [تصميم هندسى]
anchor nut [DES ENG]
صمولة ملولبة من الداخل مولجة بالضغط فى ثقب فى صفيحة معدنية .

قانون "اندريد" للزحف [ميكانيكا]
Andrade's creep law [MECH]
قانون ينص على أن الزحف يبدى أولاً حالة عابرة يتناسب فيها الانفعال مع الجذر التكعيبى للزمن ثم يعقبها حالة استقرار حيث يصبح الانفعال فيها متناسباً مع الزمن .

لا مرونة [ميكانيكا]
anelasticity [MECH]
الانحراف عن علاقة التناسب الطردى بين الإجهاد والانفعال .

صمام بكبسولة معدنية [هندسة ميكانيكية]
aneroid valve [MECH ENG]
صمام تشغله أو تتحكم فيه كبسولة معدنية لا تحوى سائلا .

لوحة زاوية [تصميم هندسى]
angle board [DES ENG]
لوحة ذات سطح بزاوية محددة ، تستخدم دليلاً لقطع أو لتسوية لوحات أخرى بنفس الزاوية .

مقياس خشونة السطح [هندسة الإنتاج]
amplimeter [PRD ENG]

جهاز يحول الحركة الرأسية المعبرة عن الارتفاعات والانخفاضات في السطح إلى جهد كهربائى مكبر يوضّح تغيره رقميا أو بيانيا .

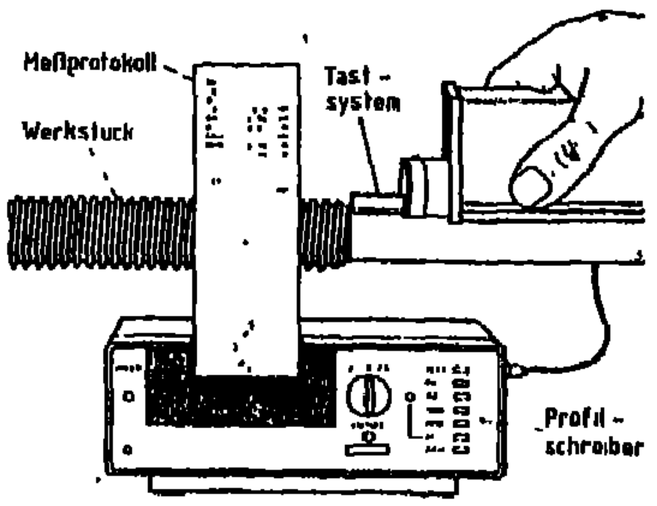

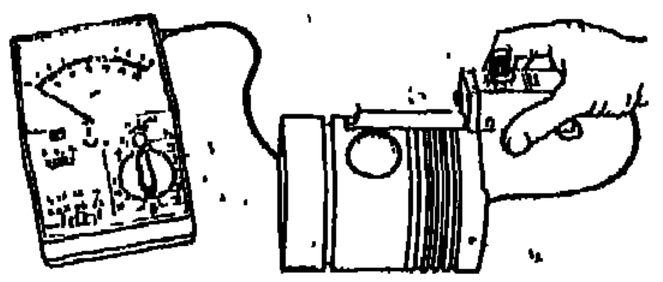

خرج تَنَاظرى [أنظمة تحكم]
analog output [CONT SYS]

خرج محول طاقة يتناسب باستمرار مع إحدى دوال الحافز .

تشابه [هندسة ميكانيكية]
analogy [MECH ENG]

تشابه بين كميتين أو أكثر وقد تكون بين شكلين أو أكثر .

ميكانيكا تحليلية [ميكانيكا]
analytic mechanics [MECH]

استعمال حساب التفاضل والتكامل فى الميكانيكا التقليدية .

ألمنة [هندسة الإنتاج]
aluminizing [PRD ENG]

تكوين طبقة من الألومنيوم أو أشابة منه على سطح معدن بالغمر فى مصهورها أو بالرش على الساخن أو بالانتشار .

ملغم [هندسة الإنتاج]
amalgam [PRD ENG]

أشابة (سبيكة) من الزئبق وفلز آخر أو أكثر .

الضغط المحيط [ميكانيكا موائع]
ambient pressure[FL MECH]

ضغط الوسط المحيط بجهاز أو تفاعل وقد يكون هذا الوسط غازاً أو سائلاً .

راتنجات أمينية [هندسة الإنتاج]
amino resins [PRD ENG]

لدائن لا تلين بالتسخين ، تشكل بكبس مساحيقها على الساخن ، مثل الملامين ، تستخدم كمواد لاصقة .

لابلورية [هندسة الإنتاج]
amorphous [PRD ENG]

صفة لمادة بنيتها غير بلورية .

برمائى [هندسة ميكانيكية]
amphibious [MECH ENG]

مصطلح يطلق على المركبات أو المعدات المصممة للعمل على كل من الأرض والماء .

أشابة (سبيكة) [هندسة ميكانيكية]
alloy [MECH ENG]

مادة معدنية تحتوى على أكثر من عنصر كيميائى .

إجهاد متردد [ميكانيكا]
alternating stress [MECH]

إجهاد يحدث فى مادة ما بواسطة قوى مترددة .

صمام ارتفاع [هندسى طيران]
altitude valve [AERO ENG]

صمام يضبط تركيب خليط الهواء والوقود الداخل إلى محرك الطائرة عند تغير ضغط الهواء بالارتفاع .

نفق هواء للارتفاعات [هندسة طيران]
altitude wind tunnel
[AERO ENG]

نفق هواء يمكن تغيير ضغط الهواء المنساب فيه ودرجة حرارته ورطوبته لتحاكى الظروف عند الارتفاعات المختلفة .

الومل [هندسة الإنتاج]
alumel [PRD ENG]

أشابة (سبيكة) أساسها النيكل تحتوى على ٢,٥٪ منجنيز + ٢٪ ألومنيوم + ١٪ سليكون . وأهم تطبيق لها صنع أحد موصلى الازدواج المستخدم لقياس درجة الحرارة .

مفتاح ربط تمساحى (غراب) [تصميم هندسى]
alligator wrench [DES ENG]

مفتاح ربط ذو فكين يشكلان حرف V ، بأسنان فى أحدهما أو كليهما.

تآصل (الوتروبى) [هندسة الإنتاج]
allotropy [PRD ENG]

ظاهرة انعكاسية لتحول بعض العناصر من بنية بلورية إلى بنية بلورية أخرى ، ويطلق عليها بصفة عامة ظاهرة البوليمورفزم (polymorphism).

الحمل المسموح به [ميكانيكا]
allowable load

القوة القصوى التى يمكن استخدامها بأمان عند تحميل جسم .

سماح [تصميم هندسى]
allowance [DES ENG]

فرق مقصود فى مقاسى جزئين متزاوجين (متوافقين) يسمح عادة بخلوص يوافق الإيلاج .

سماح [هندسة الإنتاج]
allowance [PRD ENG]

التجاوز المسموح به فى الأبعاد .

دالة إجهاد هوائية [ميكانيكا]
airy stress function [MECH]
دالة توافقية مزدوجة لمتغيرين ، تعطى المشتقتان الجزئيتان الثانيتان لهما مركبتى الإجهاد لجسم معرض لانفعال مستو.

الخوارزمية (نظام حسابى)
[هندسة الإنتاج]
algorithm [PRD ENG]
ثبت (قائمة) من تعليمات تنفذ بترتيب محدد تؤدى إلى حل مسألة أو الإجابة عن سؤال .

مسمار محاذاة [تصميم هندسى]
alignment pin [DES ENG]
مسمار جانبى فى طرف أنبوب يساعد على إيلاجه باستواء فى أنبوب آخر .

لحظة نهاية الاحتراق [هندسة طيران]
all-burnt time [AERO ENG]
اللحظة التى يكون الصاروخ عندها قد استهلك كل وقود الدفع .

مسمار ملولب طراز " ألن "
[تصميم هندسى]
Allen screw [DES ENG]
مسمار ملولب ذو تجويف محورى مسدس فى رأسه .

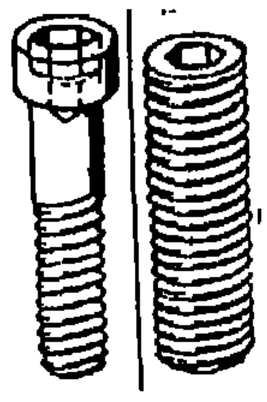

منظومة تعليق هوائية
[هندسة ميكانيكية]
air suspension system
[MECH ENG]
(انظر : وسادة هوائية *air cushion*)

تاكسى طائر [هندسة طيران]
air taxi [AERO ENG]
طائرة تعمل فى نقل الركاب والبضائع بنظام الطيران بالإيجار ، وفى خدمات الإمدادات لمؤسسات الطيران الكبيرة ، أو فى نقل البريد الجوى .

صمام هواء [هندسة ميكانيكية]
air valve [MECH ENG]
صمام يخرج الهواء أتوماتياً من أنبوبة فيها سائل أو يدخله إليها عندما ينخفض الضغط فيها عن الضغط الجوي.

ريشة هواء [هندسة طيران]
air vane [AERO ENG]
ريشة تعمل فى الهواء مثل ريشة المروحة أو الطاحونة الهوائية .

مُنَقِّي هواء [هندسة ميكانيكية]
air washer [MECH ENG]
جهاز لإزالة الجسيمات الدقيقة والملوثة القابلة للذوبان من تيار هواء بتمريره خلال سائل أو رذاذ .

حيز جوى [هندسة طيران]
airspace [AERO ENG]

حيز حول طائرة أو أكثر فى أثناء الطيران يعد حرماً لها من أجل تجنب الاصطدام بطائرة أخرى ، وتتحكم سرعة الطيران فى تحديد هذا الحيز .

نابض (ياى) هوائى [هندسة طيران]
air spring [AERO ENG]

(انظر : وسادة هوائية *air cushion*)

طابور صائرات [هندسة طيران]
air stack [AERO ENG]

مجموعة من الطائرات تطير على ارتفاعات محددة انتظاراً لهبوطها فى مطار ما .

دورة هواء قياسية [ديناميكا حرارية]
air standard cycle[THERMO]

دورة ثرموديناميية وسط التشغيل فيها هواء يعامل كغاز مثالى . وتتبادل الحرارة فيزيقيا .

بدء تشغيل محرك فى الهواء
[هندسة طيران]
air start [AERO ENG]

إعادة الإشعال لمحرك طائرة نفاثة أثناء طيرانها .

ممر الطائرات air strip

(انظر : *landing strip*)

صمام إطلاق هواء [هندسة ميكانيكية]
air release valve[MECH ENG]

صمام يدوى ، يستخدم لتصريف الهواء من أنبوبة مياه أو تجهيزاتها.

مغراف هواء [تصميم هندسى]
air scoop[DES SNG]

قلنسوة أنبوبة هواء تبرز من السطح الخارجى لجسم متحرك ، مصممة للاستفادة من الضغط الدينامى لحركة الهواء للاحتفاظ بتدفقه .

فاصل هوائى [هندسة ميكانيكية]
air separator [MECH ENG]

جهاز يستخدم تياراً من الهواء لفصل مادة عن أخرى ذات كثافة أكبر ، أو لفصل جسيمات عن أخرى أكبر حجماً .

ناقل هوائى بالانزلاق
[هندسة ميكانيكية]
airslide conveyor
[MECH ENG]

ناقل يعمل بالتثاقل يستخدم هواء منخفض الضغط ليجعل المواد المسحوقة مميعة بدرجة تسمح بانسيابها بالتثاقل على منحدر صغير .

مروحة هواء [هندسة طيران]
air propeller [AERO ENG]
جهاز ذو سرة وعدد من الريش يحول قدرة دوران محرك طائرة إلى دفع يحركها فى الهواء .

مضخة هواء [هندسة ميكانيكية]
air pump [MECH ENG]
جهاز لضخ الهواء من حيز مغلق أو إليه.

تنظيف الهواء [هندسة ميكانيكية]
air purge [MECH ENG]
إزالة الهباء (الجسيمات الدقيقة) العالق بالهواء داخل إناء بإزاحة هواء خلاله .

منظم هواء [هندسة ميكانيكية]
air regulator [MECH ENG]
جهاز لتنظيم انسياب الهواء كما فى حارق فرن مثلا .

معيد تسخين الهواء [هندسة ميكانيكية]
air reheater [MECH ENG]
جهاز فى منظومة يستخدم لإعادة تسخين الهواء المتداول فيها .

مخرج هواء [تكييف هواء]
air outlet [AIR COND]
جهاز فى نهاية أنبوب يخرج الهواء من خلاله إلى حيز ما .

طائرة [هندسة طيران]
airplane [AERO ENG]
مركبة أثقل من الهواء مصممة لتستخدم دفع الهواء الناشئ عن حركتها لرفع أحمال مفيدة ونقلها .

القدرة الهوائية [هندسة ميكانيكية]
air power [MECH ENG]
القدرة النظرية اللازمة لتسليم كمية معينة من الهواء تحت ضغط محدد من مروحة أو نفاخ أو ضاغط أو مضخة تفريغ .

مسخن أولى للهواء [هندسة ميكانيكية]
air preheater [MECH ENG]
جهاز يستخدم فى مراجل البخار لتسخين هواء الاحتراق بنقل الحرارة من غازات المدخنة إليه . يعرف أيضاً بمسخن هواء أو جهاز تسخين هواء .

انخفاض ضغط الهواء [ميكانيكا موائع]
air pressure drop[FL MECH]
الضغط المفقود فى التغلب على احتكاك الهواء أثناء انسيابه على طول مساره .

مضخة رفع بالهواء [هندسة ميكانيكية]
air-lift pump [MECH ENG]

جهاز مكون من أنبوبتين إحداهما داخل الأخرى ، يستخدم فى استخراج الماء من بئر . نهايتا الأنبوبتين مغمورتان فى الماء ، ويدخل هواء مضغوط خلال الأنبوبة الداخلية ليكون خليطاً من الهواء والماء يرتفع فى الأنبوبة الخارجية فوق منسوب الماء فى البئر . وتستخدم المضخة أيضاً فى نقل السوائل الأكّالة ونفايات المطاحن والرمل . تعرف أيضاً بالرافع الهوائى .

عَدّاد قياس المسافات فى الجو [هندسة طيران]
air log [AERO ENG]

جهاز لقياس المسافات فى الجو يستخدم فى بعض القذائف الموجهة للتحكم فى مداها .

حيز خلط هواء [تكييف هواء]
air-mixing plenum [AIR COND]

غرفة يخلط فيها الهواء الذى يعاد تداوله ثانية مع هواء من الخارج .

محرك يعمل بالهواء [هندسة ميكانيكية]
air motor [MECH ENG]

جهاز دوّار أو ترددى يعمل بالهواء المضغوط .

تسرب هواء [هندسة ميكانيكية]
air leakage [MECH ENG]

١ – فى الأنابيب : الهواء الذى يهرب (يتسرب) من وصلة أو قارنة أو مثل ذلك .

٢ – التسرب غير المرغوب أو غير المتحكم فيه من جهاز تهوية .

نقل جوى [هندسة طيران]
air lift [AERO ENG]

١ – نقل ركاب وشحنات بضائع بواسطة طائرة .

٢ – الوزن الكلى للأفراد أو لشحنات البضائع المحمولة جواً .

مصعد هوائى [هندسة ميكانيكية]
air lift [MECH ENG]

معدة لرفع الملاط أو الطين المعلقين أو المساحيق الجافة خلال أنابيب بواسطة هواء مضغوط .
(انظر : *air lift pump*)

مطرقة هوائية [هندسة ميكانيكية]
air-lift hammer[MECH ENG]

مطرقة تستخدم فى طرق قوالب التشكيل ، وفيها يرفع المكبس إلى نقطة البدء بالهواء المضغوط ثم يسقط بالجاذبية .

منظومة تسخين هواء
air-heating system
(انظر : *air preheater*)

رافعة هوائية [هندسة ميكانيكية]
air hoist [MECH ENG]
جهاز رفع أو قطر تعمل محركاته بالهواء المضغوط ، ويمكن أن تكون هذه المحركات ترددية أو دورانية .

منظومة حقن هوائى [هندسة ميكانيكية]
air-injection system [MECH ENG]
نبيطة تستخدم الهواء المضغوط لحقن الوقود .

مدخل هواء [تكييف هواء]
air inlet [AIR COND]
نبيطة يدفع خلالها الهواء إلى غرفة أو مبنى .

مدخل هواء [هندسة طيران]
air intake [AERO ENG]
فتحة فى مقدمة الطائرة مصممة بحيث تعمل حركتها على اندفاع الهواء إلى المحرك أو جهاز تهوية .

إطلاق فى الهواء [هندسة طيران]
air launch [AERO ENG]
إطلاق جسم من طائرة محلقة فى الهواء .

سطح انسياب هوائى [هندسة طيران]
airfoil [AERO ENG]
جسم ذو شكل يجعل التركيبة العمودية للقوة المؤثرة عليه نتيجة حركته خلال مائع أكبر من المركبة فى اتجاه الحركة ، ومن أمثلة ذلك مقطع جناح الطائرة وريشة مروحة .
يعرف أيضاً aerofoil .

جانبية جنيح [هندسة طيران]
airfoil profile [AERO ENG]
المنحنى المقفل الذى يحدد الشكل الخارجى للمقطع العرضى لسطح الجنيح.

هيكل الطائرة [هندسة طيران]
airframe [AERO ENG]
الهيكل الأساسى المجمع لجسم الطائرة أو مركبة صاروخية ويتحمل هذا الهيكل القوى الإيروديناميةوأحمال القصور الذاتى الناتجة عن وزن المركبة ومحتوياتها .

فرن هوائى [هندسة الإنتاج]
air furnace [PRD ENG]
فرن لافح لا استرجاعى .

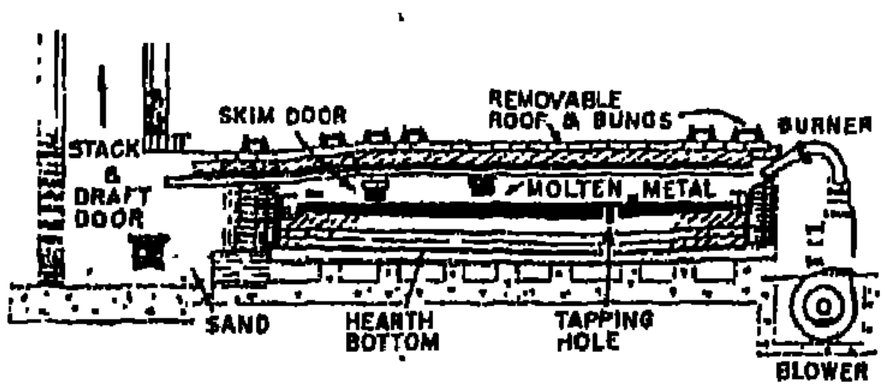

طارد هواء [هندسة ميكانيكية]
air ejector [MECH ENG]

نبيطة تستخدم نفث مائع لإزالة الهواء أو غازات أخرى مثلما يتم فى مكثف البخار .

مزيل هواء [هندسة ميكانيكية]
air eliminator [MECH ENG]

نبيطة تستخدم لإزالة الهواء من شبكة أنابيب بها ماء أو بخار أو مائع تبريد .

محرك هوائى [هندسة ميكانيكية]
air engine [MECH ENG]

محرك حرارى يستخدم الهواء مادة متمددة .

مروحة طرد هواء [هندسة ميكانيكية]
air exhaust ventilator
[MECH ENG]

كل وحدة طرد هواء تستخدم للتخلص من الهواء المّلوث بالجسيمات أو الروائح أو الأدخنة .

ظاهرة انسياب الهواء فى المدخنة[ميكانيكاموائع]
airflow stack effect
[FL MECH]

سحب الهواء بالمداخن نتيجة لاختلاف درجة حرارته داخل المدخنة وخارجها .

مركبة بوسادة هوائية
[هندسة ميكانيكية]
air cushion vehicle
[MECH ENG]

وسيلة نقل محمولة بهواء منخفض الضغط والسرعة ، قادرة على السفر بسهولة فوق الماء والثلج والمستنقعات والأرض المستوية نسبياً ، وتعرف أيضا باسم حوامة .

دورة هواء [هندسة ميكانيكية]
air cycle [MECH ENG]

دورة تستخدم الهواء كمائع تشغيل ، وتتميز ببقائه فى الحالة الغازية خلال الدورة كلها دون أن يتكثف إلى سائل ، وتستخدم هذه الدورة أساسا فى تكييف هواء الطائرات .

أسطوانة هواء [هندسة ميكانيكية]
air cylinder [MECH ENG]

أسطوانة يضغط فيها الهواء بواسطة مكبس ، أو يخزن فيها هواء مضغوط ، أو يدفع فيها الهواء مكبسا .

ايردروليك [هندسة ميكانيكية]
airdraulic [MECH ENG]

الجمع بين تأثير الهواء والسوائل فى التشغيل .

اختبار طائرة [هندسة طيران]
aircraft testing [AERO ENG]
إخضاع طائرة أو مكوناتها لظروف طيران فعلية أو محاكية لها حيث يتم قياس وتسجيل الظواهر الفيزيقية المتعلقة بخصائص التشغيل .

تيار هواء [ميكانيكا موائع]
air current [FL MECH]
يطلق بصورة عامة على أى سيَّال هواء متحرك .

ستارة هوائية [هندسة ميكانيكية]
air curtain [MECH ENG]
تيار هواء ذو سرعة عالية ودرجة حرارة محكومة مُوَجَّه إلى أسفل عبر فتحة دخول ليستبعد مرور الحشرات والتيارات الخارجية ونحوها ، وليمنع انتقال الحرارة عبرها ، فيسمح بتكييف هواء حيز ما بمدخل مفتوح .

وسادة هوائية [هندسة ميكانيكية]
air cushion [MECH ENG]
نبيطة ميكانيكية تستخدم هواءً محجوزاً فى حيز معين لتخميد الاهتزاز وتجنب حدوث صدمات.

أجهزة قيادة الطائرة
aircraft instrumentation
(انظر *aircraft instrument panel*)

مروحة الطائرة [هندسة طيران]
aircraft propeller
[AERO ENG]
التركيبة المكونة من الصرة والريش لتحويل القدرة الدورانية لمحرك الطائرة إلى دفع لتحريك الطائرة خلال الهواء .

دفع الطائرة [هندسة طيران]
aircraft propulsion
[AERO ENG]
وسيلة تحريك الطائرة خلال الهواء ، وذلك إما بتأثير النفث الخلفى لغازات الاحتراق ، أو بدفع ناتج عن رد فعل الهواء على مروحة .

ماسك تحميل بالطائرة [هندسة طيران]
aircraft pylon [AERO ENG]
تركيبة تثبت تحت جناح الطائرة أو جسمها لتعليق خزانات الوقود أو القنابل أو الطوربيدات أو المحركات الصاروخية وهى مصممة إيروديناميا لتحقيق أقل مقاومة .

مركبة هوائية [هندسة طيران]
aircraft [AERO ENG]
منشأ أو مكنة أو مَرْكَبة ، مصمم ليحمله الهواء إما بالتأثير الدينامى للهواء وإما بالطفو الذاتى .

ربط سفينة هوائية [هندسة طيران]
aircraft bonding[AERO ENG]

وصل كل المنشأ المعدنى للطائرة كهربائيا ببعضه بما فيه المحرك والغلاف المعدنى للتوصيلات الكهربائية.

محرك مركبة هوائية [هندسة طيران]
aircraft engine [AERO ENG]
الجزء من مركبة الهواء الذى يولد القدرة اللازمة للطيران إما عن طريق إدارة المروحة أو بالدفع النفاث .

لوحة أجهزة قيادة الطائرة
[هندسة طيران]
aircraft instrument panel
[AERO ENG]
لوحة مركب بها أجهزة القياس بطريقة منسقة واضحة لتزود الطيار وطاقم الملاحة بمعلومات عن المتغيرات المختلفة مثل سرعة الطائرة وارتفاعها كما تبين للطيار أيضاً مدى استجابة الطائرة لتحكمه فيها .

ناقلة هوائية air conveyor
(انظر : *pneumatic conveyor*)

مكثف مبرد بالهواء
air - cooled condenser
(انظر : *air condenser*)

محرك مبرد بالهواء [هندسة ميكانيكية]
air cooled engine[MECH ENG]
محرك مُبَرَّد مباشرة بتيار هواء .

مبادل حرارة مبرد بالهواء
[هندسة ميكانيكية]
air cooled heat exchanger
[MECH ENG]
مبادل حرارة مكون من أنابيب ذات زعانف (لزيادة سطح التبريد) بحيث تنساب الموائع الساخنة داخل الأنابيب، وينساب هواء التبريد حولها بواسطة مروحة .

تبريد الهواء [هندسة ميكانيكية]
air cooling [MECH ENG]
خفض درجة حرارة الهواء بهدف احساس الإنسان بالراحة أو للتحكم فى العمليات الصناعية المتعاقبة أو لحفظ الطعام .

منظم ضاغط الهواء [هندسة ميكانيكية]
air-compressor unloader [MECH ENG]

نبيطة تتحكم فى معدل التصرف الحجمى للهواء المنساب خلال الضاغط بهدف تثبيت ضغط التسليم(التصريف).

صمام ضاغط هواء [هندسة ميكانيكية]
air-compressor valve [MECH ENG]

صمام أوتوماتى يتحكم فى انسياب الهواء إلى داخل أسطوانة ضاغط أو إلى خارجها .

مكثف بالهواء [هندسة ميكانيكية]
air condenser [MECH ENG]

١ - مكثف بخار يتم فيه تبادل الحرارة عبر جدران معدنية تفصل البخار عن هواء التبريد . يعرف أيضا كمكثف مبرد بالهواء .

٢ - نبيطة تزيل الأبخرة ، مثل أبخرة الزيت أو الماء من تيار الهواء فى خط هواء مضغوط .

تكييف الهواء [هندسة ميكانيكية]
air conditioning[MECH ENG]

الاحتفاظ بخصائص معينة للبيئة داخل حيز محدد ، وتتضمن الخصائص المتحكم فيها درجة حرارة الهواء وحركته ، ومستوى الحرارة الإشعاعية ، والرطوبة ، وتركيز الملوثات كالغبار والكائنات المجهرية والغازات . يعرف أيضا بالتحكم المناخى .

غرفة هواء [هندسة ميكانيكية]
air chamber [MECH ENG]

وعاء ضغط مملوء جزئيا بالهواء لتحويل الدفق النابض للماء كما فى حالة المضخة الترددية إلى دفق مستقر فى خط الأنابيب .

تصنيف المسحوق بالهواء [هندسة الإنتاج]
air classification, powder [PRD ENG]

فصل حبيبات مسحوق غير متجانس باستخدام تيار من الهواء مُتَحكم فى سرعته .

مصنِّف هوائى [هندسة ميكانيكية]
air classifier [MECH ENG]

نبيطة تستخدم تياراً من الهواء لفصل الجسيمات الدقيقة بعضها عن بعض حسب حجمها .

قابض هوائى [هندسة الإنتاج]
air clutch [PRD ENG]

نبيطة تصل الحركة بين عمودين بضغط الهواء وتفصلها بنابض .

ضاغط هواء [هندسة ميكانيكية]
air compressor [MECH ENG]

آلة ترفع ضغط الهواء بزيادة كثافته وتُصرِّفُه ضد مقاومة خط التصريف .

مكنة ثنى هوائية [هندسة الإنتاج]
air bend die [PRD ENG]

مكنة هوائية تستخدم لثنى لوح معدنى مؤثر عليه بواسطة الجزء الذكر فى اسطمبة دون لمس قاع الجزء الآخر منها .

محمولة جواً [هندسة طيران]
airborne [AERO ENG]

المعدات والمواد المحمولة أو المنقولة بالطائرة .

مكبح هوائى [هندسة ميكانيكية]
air brake [MECH ENG]

آلية تعمل بضغط الهواء وتستخدم فى إبطاء أو إيقاف مركبة أو أى جسم متحرك .

تحطم هوائى [هندسة طيران]
air breakup [AERO ENG]

تحطم جسم اختبار عند عودته إلى الغلاف الجوى .

استيعاب هوائى [هندسة ميكانيكية]
air breathing [MECH ENG]

وصف للمحركات أو المركبات الإيروديناميية التى تتطلب دخول الهواء الجوى اللازم لاحتراق الوقود فيها .

غطاء حلقى للهواء [هندسة ميكانيكية]
air cap [MECH ENG]

نبيطة لتوجيه الهواء لتذرية المعادن فى الرش الحرارى .

جنيح [هندسة طيران]
aileron [AERO ENG]

الجزء المفصلى الخلفى من جناح الطائرة الذى يحرك بطريقة تباينية على كل من جانبى الطائرة للحصول على عزم التفاف لتوجيه مسار الطائرة .

هواء [هندسة ميكانيكية]
air [MECH ENG]

الغلاف الغازى الذى يحيط بالأرض ، وهو خليط من غازات أكثرها النتروجين والاكسجين .

لحام بالأستلين والهواء [هندسة الإنتاج]
air-acetylene welding [PRD ENG]

لحام بلهب ناشىء من احتراق الأستلين كوقود مع الهواء الجوى .

قاعدة جوية [هندسة طيران]
air base [AERO ENG]

منشأة تحوى مطاراً شاملة التجهيزات والتسهيلات والعاملين والأنشطة اللازمة لعملية الطيران والصيانة .

حزام هواء [هندسة ميكانيكية]
air belt [MECH ENG]

غرفة حلقية تحيط بأفران الصهر لتمدها بالهواء اللازم للاحتراق بضغط منتظم عبر مداخل الهواء إلى الفرن .

احتراق متاخر (لاحق) [هندسة طيران]
afterflaming [AERO ENG]

احتراق مميز منخفض المرتبة يحدث فى مجموعة غرف دفع الصواريخ ذات الوقود السائل أو الجامد ، أو حول مخرج البوق بعد وقف انسياب الوقود .

إصلاد بالتعتيق [هندسة الإنتاج]
age hardening [PRD ENG]

إصلاد الأشابات (السبائك) التى بها عنصر واحد أو أكثر محدود الذوبان بعد مرور فترة زمنية ، نتيجة ترسيب أحد المكونات بتبريد السبيكة فجائيا من درجة حرارة المحلول فوق المشبع .

سرعة الخلط [هندسة ميكانيكية]
agitating speed [MECH ENG]

معدل دوران الوعاء أو الريش فى خلاط ما .

شاحنة خلط [هندسة ميكانيكية]
agitating truck [MECH ENG]

مركبة تحمل وعاء خلط يمكن بها نقل الخرسانة المخلوطة حديثاً من موقع الخلط إلى موضع الاستخدام مع إدارة الوعاء لاستمرار الخلط أثناء النقل .

رَجَّاج [هندسة ميكانيكية]
agitator [MECH ENG]

نبيطة لحفظ السوائل والمواد الجامدة المعلقة فى السوائل فى حالة حركة بالخلط أو التقليب أو الهز (الخض) .

جسم خلفى [هندسة طيران]
afterbody [AERO ENG]

١- جسم مرافق يتبع قمراً صناعياً.
٢- قطاع أو جزء من صاروخ أو من سفينة فضاء يدخل إلى الغلاف الجوى دون حماية خلف مخروط المقدمة أو خلف جسم آخر تتم وقايته للدخول .
٣ -الجزء الخلفى من مركبة ما .

حارق خلفى [هندسة طيران]
afterburner [AERO ENG]

نبيطة لزيادة دفع محرك نفاث وذلك بحقن وقود إضافى يحترق بالأكسجين المتوافر فى غازات العادم الخارجة من التربين .

احتراق خلفى [هندسة طيران]
afterburning [AERO ENG]

وظيفة الحارق الخلفى
[هندسة ميكانيكية] احتراق فى محرك احتراق داخلى يعقب الضغط الأقصى للاحتراق .

ما بعد الاحتراق [هندسة طيران]
afterburnt [AERO ENG]

وصف للحالة التالية للتحول التام لوقود الدفع الجامد إلى الحالة الغازية .

مبرد خلفى [هندسة ميكانيكية]
aftercooler [MECH ENG]

مبادل حرارة يبرد الهواء بعد انضغاطه .

الايروستاتيكا [ميكانيكا موائع]
aerostatics [FL MECH]

علم اتزان الأجسام الجامدة المغمورة في الغازات تحت تأثير قوى الجاذبية الأرضية فقط .

الكيمياء الحرارية الهوائية
[ميكانيكا موائع]
aerothermochemistry
[FL MECH]

دراسة الغازات التى تأخذ فى الاعتبار تأثير الحركة والحرارة والتغيرات الكيميائية .

الديناميكا الحرارية الهوائية
[ميكانيكا موائع]
aerothermodynamics
[FL MECH]

دراسة الظواهر الإيروديناميةللغازات عند سرعات عالية للغاز تجعل تغير خواصها الثرموديناميةهاماً .

المرونة الحرارية الهوائية
[ميكانيكا موائع]
aerothermoelasticity
[FL MECH]

دراسة استجابة المنشآت المرنة للتأثيرات المشتركة للتسخين الإيروديناميوالتحميل .

مرونة المؤازرات الطيرانية
[هندسة طيران]
aeroservoelasticity
[AERO ENG]

التفاعل بين أجهزة التحكم الأتوماتى على الطائرة فى الطيران واستقراره والاستجابة المرنة للمتغيرات .

مولد ايروسول [هندسة ميكانيكية]
aerosol generator
[MECH ENG]

وسيلة ميكانيكية لإنتاج ايروسول يكون من طور مذرى محمولا بمادة مشتتة .

معدة فضاء جوى أرضية [هندسة طيران]
aerospace ground equipment
[AERO ENG]

جهاز أرضى لمساعدة مركبات الهواء والفضاء .

مركبة جوية فضائية [هندسة طيران]
aerospace vehicle[AERO ENG]

مركبة قادرة على الطيران داخل الجو وخارجه .

طائرة أخف من الهواء [هندسة طيران]
aerostat [AERO ENG]

أى جسم طائر أخف من الهواء يرتفع نتيجة ملئه بغاز أخف من الهواء مثل المنطاد (البالون) .

هندسة طيران [هندسة طيران]
aeronautical engineering [AERO ENG]
فرع الهندسة الذى يتعلق أساساً بتصميم وبناء أجسام الطائرات ومحركاتها وطيرانها .

رفرفة طيرانية [ميكانيكا موائع]
aeronautical flutter [FL MECH]
اهتزاز طيرانى مرن ذاتى الإثارة يكون المصدر الخارجى للطاقة فيه تيار الهواء ، ويتوقف هذا الاهتزاز على قوى المنظومة من مرونة وقصور ذاتى ومضاءلة ، بالإضافة إلى القوى الإيرودينامية . يعرف كذلك بالدفدفة .

علم الطيران (طيرانيات)
[ميكانيكا موائع]
aeronautics [FL MECH]
العلم الذى يبحث فى طيران الأجسام فى الهواء .

الفيزيقا الهوائية [هندسة طيران]
aerophysics [AERO ENG]
الفيزيقا المتعلقة بالنبائط الإيروديناميةتصميماً وبناءً وتشغيلاً .

محرك هوائى نبضى
aeropulse engine
(انظر : *pulse jet engine*)

مرونة إيروديناميةا [ميكانيكا]
aeroelasticity [MECH]
تغير مرن فى شكل الأجسام بتأثير قوى إيروديناميةا .

طاحونة هوائية تساقطية
[هندسة ميكانيكية]
aerofall mill [MECH ENG]
طاحونة ذات قطر كبير تَستَخْدِم كتلا من ركاز أو حصى أو كرات من الصلب للسحق ، وتفكك الشحنة المتشابكة الجافة بالهواء .

سطح انسياب هوائى (مقطع جناح)
aerofoil
(انظر : *airfoil*)

ميكانيكا هوائية [ميكانيكا موائع]
aeromechanics [FL MECH]
علم حركة الهواء والغازات الأخرى وتوازنها وهو ينقسم إلى فرعين ، الاستاتيكا الهوائية والديناميكا الهوائية .

ملاح جوى [هندسة طيران]
aeronaut [AERO ENG]
شخص يقود طائرة أخف من الهواء (منطاد أو بالون) .

سطح خشن إيروديناميأ [ميكانيكا موائع]
aerodynamically rough surface [FL MECH]

سطح تصل خشونته إلى القدر الذى يسبب اضطراباً للهواء المنساب ويصل الاضطراب إلى الطبقة الجدارية الملامسة للسطح .

سطح أملس إيروديناميأ [ميكانيكا موائع]
aerodynamically smooth surface [FL MECH]

سطح تكون خشونته صغيرة بحيث تطمر بالكامل فى طبقة الرقائق السفلى للهواء المنساب .

الديناميكا الهوائية [هندسة ميكانيكية]
aerodynamics [MECH ENG]

العلم التطبيقى الذى يعنى بدراسة حركة الهواء أو غاز آخر والقوى المؤثرة على أجسام تتحرك خلالها .

طائرة أثقل من الهواء [هندسة طيران]
aerodyne [AERO ENG]

كل طائرة أثقل من الهواء تستمد رفعها فى الطيران أساسا من قوى إيروديناميةٍ ، وذلك مثل الطائرة العادية أو الشراعية أو العمودية .

رفع إيروديناميى [ميكانيكا موائع]
aerodynamic lift [FL MECH]

مُركَّبَة القوة الإيروديناميةِ الكلية التى تعمل على جسم ما عموديا على اتجاه انسياب الهواء .

ظواهر إيروديناميةٍ [ميكانيكا موائع]
aerodynamic phenomena [FL MECH]

تأثير صوتى وحرارى وكهربائى وميكانيكى ، ضمن ظواهر أخرى ، تنتج من انسياب هواء على جسم .

ذيل إيروديناميى [ميكانيكا موائع]
aerodynamic trail[FL MECH]

أثر يتكون من تكاثف رطوبة الهواء المنساب على سطح طائرة عالية السرعة ، وذلك نتيجة لتبريد الهواء أديباتيا إلى حد التشبع .

مركبة إيروديناميةٍ [هندسة طيران]
aerodynamic vehicle [AERO ENG]

جسم كالطائرة الشراعية يمكنه الطيران فى الجو ، حيث يعتمد فى طيرانه على القوى الإيروديناميةٍ .

مقاومة موجة إيروديناميةٍ [ميكانيكا موائع]
aerodynamic wave drag [FL MECH]

القوة التى تعوق طائرة تطير بسرعة تفوق سرعة الصوت وذلك نتيجة تَكَوُّن موجات صدميةٍ أمامها .

هيئة إيروديناميةَ [هندسة طيران]
aerodynamic configuration
[AERO ENG]
شكل هندسى لجسم طائرة يحقق خصائص إيروديناميةَ مرغوبة .

تحكم إيروديناميَ [هندسة طيران]
aerodynamic control
[AERO ENG]
التحكم باستخدام سطح ينتج عنه قوى إيروديناميةَ موضعية .

مقاومة إيروديناميةَ [ميكانيكا موائع]
aerodynamic drag[FL MECH]
قوة مقاومة (إعاقة) تؤثر على جسم يتحرك خلال هواء ، وهى توازى اتجاه حركة الجسم وتضاده .

تسخين إيروديناميَ [ميكانيكا موائع]
aerodynamic heating
[FL MECH]
تسخين جسم نتيجة لاحتكاكه بالهواء المنساب فوق سطحه حيث يتحول جزء من طاقة الحركة إلى حرارة ، وتظهر أهميته عند السرعات العالية .

عدم استقرار إيروديناميَ [هندسة طيران]
aerodynamic instability
[AERO ENG]
حالة غير مستقرة تسببها ذبذبات منشأ(كجناح طائرة)تتولد نتيجة تغيرات تلقائية شبه دورية فى سرعة وضغط الانسياب خصوصاً خلف المنشأ.

مركز إيروديناميَ [هندسة طيران]
aerodynamic center
[AERO ENG]
نقطة فى مقطع مستعرض لجناح أو ريشة دَوّارٍ تؤثر عندها قوى مقاومة الهواء والرفع ، ويكون معامل عزم الخطران حولها ثابتا .

خصائص إيروديناميةَ [هندسة طيران]
aerodynamic characteristics
[AERO ENG]
أداء جناح طائرة ذى شكل جانبى (بروفيل) محدد وذلك فيما يتعلق بالرفع ومقاومة الهواء وزاوية الهبوب والسرعة والكثافة واللزوجة وقابلية الانضغاط وغير ذلك من المتغيرات .

وتر إيروديناميَ [هندسة طيران]
aerodynamic chord
[AERO ENG]
خط مستقيم يصل بين نقطتين على جَانِبِيَة (بروفيل) جناح طائرة .

معامل إيروديناميَ [ميكانيكا موائع]
aerodynamic coefficient
[FL MECH]
معامل لا بعدى يرتبط بقوى أو عزم إيروديناميةَ مثل معامل مقاومة الهواء أو معامل الرفع .

خط كبل للنقل الهوائى
aerial cable way
(انظر : *aerial tramway*)

خط نقل هوائى باستخدام حبل
aerial rope way
(انظر : *aerial tramway*)

تحديد مواقع الأجسام فى الجو صوتياً
[هندسة طيران]
aerial sound ranging
[AERO ENG]
عملية تحديد موقع طائرة باقتفاء الأصوات التى تصدرها .

كبل هوائى [هندسة ميكانيكية]
aerial spud [MECH ENG]
كبل يستخدم لتحريك كراكة أو إرسائها .

خط نقل هوائى [هندسة ميكانيكية]
aerial tramway [MECH ENG]
منظومة لنقل المواد تتكون من عربات معلقة تتحرك بواسطة كبل أو أكثر .

علم القذائف الهوائية [ميكانيكا]
aeroballistics [MECH]
دراسة حركة القذائف أو مركبات الفضاء السريعة فى الجو .

درجة الحرارة الأدياباتية المستعادة
[ميكانيكا موائع]
adiabatic recovery temperature [FL MECH]
درجة الحرارة التى يصل إليها مائع متحرك عند إيقافه بعملية أدياباتية ، تعرف أيضا بدرجة الحرارة المستعادة أو درجة حرارة التوقف عن الحركة أو درجة الحرارة الكلية .

درجة الحرارة الأدياباتية لجدار
[ميكانيكا موائع]
adiabatic wall temperature
[FL MECH]
درجة الحرارة التى يستقر عندها جدار موجود فى تيار مائع متحرك وعندها يتوقف انتقال الحرارة بين الجدار والمائع .

منظومة امتزاز [هندسة ميكانيكية]
adsorption system
[MECH ENG]
نبيطة تزيل رطوبة الهواء بملامسته لمادة جامدة مُمتَزَّة .

تقديم [هندسة ميكانيكية]
advance [MECH ENG]
تبكير حدث ما مثل تقديم شرارة الإشعال أو تقديم حقن الوقود فى محرك الاحتراق الداخلى .

مُلصِق [هندسة ميكانيكية]
adhesive [MECH ENG]
مادة طبيعية أو مُخَلّقة تستخدم لوصل مادة بأخرى برباط سطحى .

تغير أدياباتى [هندسة ميكانيكية]
adiabatic change [MECH ENG]
تغير فى الحالة الفيزيائية لمنظومة يحدث بدون تبادل حرارة بين المنظومة ومحيطها .

تبريد أدياباتى [ديناميكا حرارية]
adiabatic cooling [THERMO]
عملية تخفض فيها درجة حرارة منظومة دون تبادل أى حرارة بين المنظومة ومحيطها .

قطع ناقص أدياباتى [ميكانيكا موائع]
adiabatic ellipse [FL MECH]
رسم بيانى لسرعة الصوت كدالة لسرعة الانسياب الأدياباتى لغاز ما ، وهو يشكل ربع قطع ناقص .

غلاف أدياباتى [ديناميكا حرارية]
adiabatic envelope [THERMO]
سطح عازل يغلف منظومة ديناميكا حرارية متزنة ، ولا يمكن تغيير حالة الاتزان إلا بواسطة قوى طويلة الأجل أو إزالة جزء من الغلاف .

دالة تحكم مهايئة [تحكم]
adaptive control function [CONT SYS]
مرتبة التحليل الوظيفى فى منظومة تحكم كبيرة التى تحدد بارامترات دالة التحكم لتعطى أفضل حل يحقق أحسن توافق للأداء الجارى لوحدة صناعية ، كما تعدل بارامترات دالة التحكم المباشرة لتحقيق تجاوب دينامى جيد للمنظومة ذات الدائرة المغلقة .

طرف السن [هندسة الإنتاج]
addendum [PRD ENG]
ارتفاع قمة السن فى مسنن مقيساً من دائرة الخطوة .

الدائرة الطرفية للترس [تصميم هندسى]
addendum circle [DES ENG]
الدائرة التى تمر بقمم أسنان الترس .

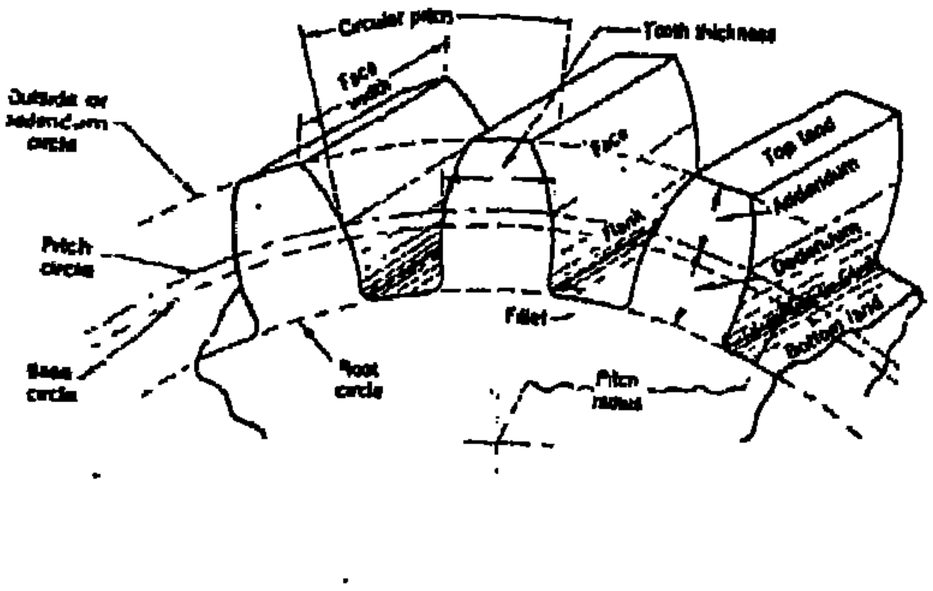

تلاصق [هندسة الإنتاج]
adhesion [PRD ENG]
قوة التجاذب المتبادلة بين سطحين .

مُشَغِّل [تَحَكُّم] [CONT] actuator

١ – آليـــة تنشط مـــعـــدة تحكم فى العمليات ، تستخدم إشارات هوائية أو إيدرولية أو إلكترونية مثل مشغل صمام يفتح أو يقفل صماما آخر يتحكم فى معدل انسياب مائع .

٢ – (هندسة ميكانيكية) نبيطة تنتج قوة آلية بواسطة مائع مضغوط .

حركة لا دورية acyclic motion

(انظر : *irrotational flow*)

حاشية مهاينة [هندسة طيران]

adapter skirt [AERO ENG]

شفة أو امتداد فى مركبة فضاء تهيىء طريقة جاهزة تسمح بتثبيت جسم ما فى أحد مراحلها أو أحد أجزائها .

تحكم مهايىء

(أتوماتى – ذاتى الانضباط) [تحكم]

adaptive control[CONT SYS]

طريقة تحكم يُحَسُّ فيـها بارامتر أو أكثر ، وتستخدم لتغيير إشارات التغذية المرتدة لتحقيق معايير الأداء .

قمر فعّال [هندسة طيران]

active satellite [AERO ENG]

قمر اصطناعى يرسل إشارة .

السرعة الفعلية للغاز العادم

[هندسة طيران]

actual exhaust velocity

[AERO ENG]

السرعة الحقيقية لغاز العادم الخارج من منفث ، المقيسة بدقة عند مستوى مخرجه .

قدرة فعلية [هندسة ميكانيكية]

actual power [MECH ENG]

القدرة المسلّمة عند عمود إدارة مصدر للقدرة .

مفتاح دلافينى [هندسة ميكانيكية]

actuated roller switch

[MECH ENG]

مفتاح كهربائى يعمل بالطرد المركزى ، للتحكم المتتابع مثل التحكم فى حركة سير ناقل .

منظومة تشغيل [تحكم]

actuating system [CONT]

منظومة كهربائية أو إيدرولية أو من نوع آخر تنقل الطاقة لتشغيل آليات أو منظومات أخرى .

فعل [ميكانيكا] [MECH] action
تكامل مرتبط بمسار المنظومة المقذوفة في فضاء معين ، وهو بصفة عامة يساوى مجموع تكاملات الزخم المعممة للمنظومة على إحداثياتها المترافقة النمطية .

تنشيط [هندسة الإنتاج]
activation [PRD ENG]
تحويل سطح سلبى لمعدن ما إلى سطح نشط كيميائياً .

طاقة التنشيط [هندسة الإنتاج]
activation energy [PRD ENG]
الطاقة اللازمة لبدء تفاعل فلزى أو كيميائى ، وكذلك انتشار أو انسياب لدن .

قمر اتصالات فعّال [هندسة طيران]
active communications satellite [AERO ENG]
قمر يستقبل ويُولِّد ويعيد إرسال إشارات بين محطات اتصالات .

تقنية تحكم فعّال [هندسة طيران]
active control technology [AERO ENG]
علم تطوير طرق التقوية لحفظ توازن أوضاع الطائرة ولتحديد أحمال التصميم لبنية الطائرة التى لا يجوز تجاوزها .

تقريب صوتى [ميكانيكا موائع]
acoustic approximation [FL MECH]
التقريب الذى يمكن بواسطته تحويل المعادلات الإيروديناميية غير الخطية لفاز ما إلى المعادلة الخطية لانتشار موجة الصوت .

الكلال الصوتى [ميكانيكا]
acoustic fatigue [MECH]
فقد مقاومة المعدن بعد جهد صوتى .

مقياس " ماخ " الصوتى [هندسة طيران]
acoustic Mach meter [AERO ENG]
نبيطة تسجل بيانات عن سرعة انتشار الصوت بهدف حساب عدد " ماخ ".

الدفق الصوتى [ميكانيكا موائع]
acoustic streaming [FL MECH]
تيارات انسياب أحادية الاتجاه فى مائع ما ناتجة عن موجات صوتية.

النظرية الصوتية [هندسة طيران]
acoustic theory [AERO ENG]
النظرية الخطية للاضطراب الضعيف المستخدمة للتنبؤ بالانسياب التقريبى للهواء عبر جناح طائرة .

ناقل بدلافين يمكن طيه
[هندسة ميكانيكية]
accordion roller conveyor
[MECH ENG]
ناقل ذو هيكل متشابك يسمح طيه بتغيير طوله .

مركم[هندسة ميكانيكية]
accumulator [MECH ENG]
أ – خزان يستخدم أحيانا لحفظ الوقود تحت ضغط عالٍ ليحقن فى غرفة احتراق المحرك .
ب – نبيطة متصلة بمرجل تمكن من الحصول على خرج منتظم من البخار للوفاء بطلب غير منتظم .
جـ – غرفة لتخزين المبرد السائل فى جانب الضغط المنخفض .

غاز الأستلين[هندسة الإنتاج]
acetylene gas [PRD ENG]
وقود غازى يتولد من تفاعل كربيد الكلسيوم مع الماء ، ويستخدم فى توليد الحرارة للحام المعادن باشتعاله مع الأكسجين .

لولب " اكم " [تصميم هندسى]
Acme screw thread[DES ENG]
لولب مقطعه على هيئة شبه منحرف بزاوية ٢٩° .

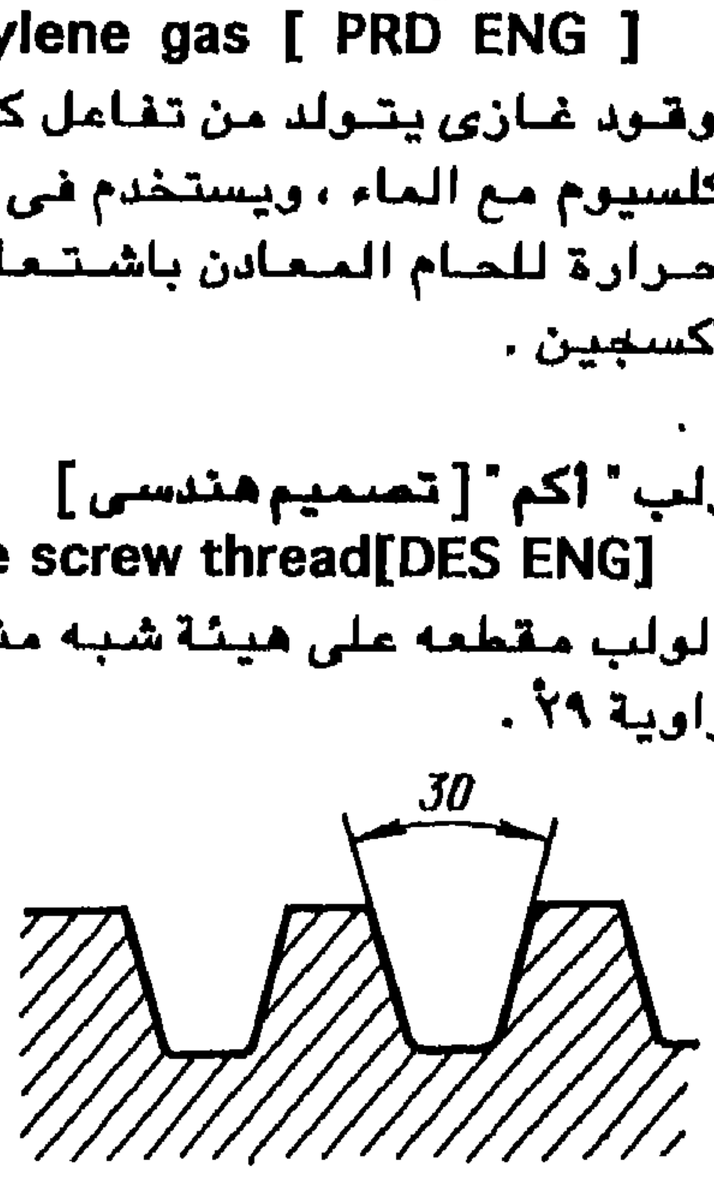

وصلات المسارع (المعجل)
[هندسة ميكانيكية]
accelerator linkage
[MECH ENG]
الوصلات التى تربط دَوّاسة مسارع السيارة بصمام خنق المغذى أو بوسيلة التحكم فى حقن الوقود .

مضخة تسارع[هندسة ميكانيكية]
accelerator pump[MECH ENG]
مضخة داخل مغذى السيارة يتحكم فيها الخانق لزيادة نسبة الوقود فى الهواء لإحداث التسارع .

اختيار عينات للقبول[هندسة الإنتاج]
acceptance sampling
[PRD ENG]
طريقة لاختيار عينات للفحص لقبول أو رفض كمية من المواد أو المنتجات دون فحصها كلها .

جزء مساعد[هندسة ميكانيكية]
accessory [MECH EN G]
جزء أو مجموعة أساسية أو فرعية يسهم فى فاعلية معدة دون تغيير وظيفتها الأصلية وتستخدم للاختبار أو الضبط أو المعايرة أو التسجيل أو لأغراض أخرى .

تسارع التثاقل [ميكانيكا]
acceleration of gravity [MECH]
التسارع الذى تكتسبه الأجسام نتيجة قوة الجاذبية الأرضية، وقيمته القياسية الدولية ٩٨٠,٦٦٥ سم / ث^{٢} ، ولكنه يتغير باختلاف خط العرض والارتفاع، يعرف أيضا بتسارع تساقط حر .

إمكانية التسارع [ميكانيكا موائع]
acceleration potential [FL MECH]
مجموع قوى المجال الكامنة المؤثرة على مائع ما مضافاً إليه نسبة الضغط إلى الكثافة ، وسالبية انحدارها تعطى تسارع نقطة فى المائع .

مسارع (مُعَجِّل) [هندسة ميكانيكية]
accelerator [MECH ENG]
أداة لتغيير سرعة المركبة بتغيير معدل تغذية محركها بالوقود أو بمخلوطه بالهواء .

منفث التسارع [هندسة ميكانيكية]
accelerator jet [MECH ENG]
المنفث الذى يحقن منه الوقود فى الهواء الداخل إلى مغذى (كاربريتور) محرك المركبة عند الحاجة العاجلة لزيادة قدرة المحرك .

وُصْلة لسان تجابهية [تصميم هندسى]
abutting tenons [DES ENG]
وصلة تناكبية لجزأين خشبيين بأطراف كل منهما ألسنة بارزة تعشق (تدخل) فى تجاويف جزء وصل وسيط .

تسارع (عجلة) [ميكانيكا]
acceleration [MECH]
معدل تزايد السرعة مع الزمن .

تحليل التسارع (العجلة) [هندسة ميكانيكية]
acceleration analysis [MECH ENG]
أسلوب تقنى رياضى باستخدام الرسم لتعيين تسارع أجزاء آلية .

ثابت خطأ التسارع [تحكم]
acceleration error constant [CONT SYS]
نسبة التسارع الخاص بمتغير محكوم لآلية مؤازرة إلى خطأ التشغيل عند ثبات هذا الخطأ .

التغذية المرتدة للتسارع [هندسة طيران]
acceleration feed back [AERO ENG]
استخدام مقياس التسارع المركب فى مكان مناسب بمقذوف ما ليحس تسارع المقذوف أثناء طيرانه ، ويغذى هذا الحس إلى مُعَدَّة أخرى بالمقذوف أومع مركز تحكُّم وذلك بهدف التحكم فى إبقاء سرعة المقذوف فى حدود التصميم .

جهاز ماص [هندسة ميكانيكية]
absorber [MECH ENG]

١ – وعاء يحوى سائلا لامتصاص بخار المُبَرِّد أو أبخرة أخرى .

٢ – ذلك الجزء ، من جانب الضغط المنخفض من جهاز تبريد بالامتصاص يستخدم لامتصاص بخار المبرد .

دورة امتصاص [هندسة ميكانيكية]
absorption cycle[MECH ENG]

فى التبريد : الدورة التى يبخر المُبَرد مثل النشادر فيها من محلول مائى بالتسخين عند ضغط مرتفع ثم يعاد امتصاصه بعد ذلك تحت ضغط منخفض وبذلك يستغنى عن الضاغط .

التبريد بالامتصاص
[هندسة ميكانيكية]
absorption refrigeration
[MECH ENG]

(انظر : *absorption cycle*)

وصلة متجابهة [تصميم هندسى]
abutting joint [DES ENG]

وصلة بين جزأين خشبيين يكون اتجاه ألياف جزء منهما متعامداً مع اتجاه ألياف الجزء الآخر .

مقياس درجة الحرارة المطلقة
[ديناميكا حرارية]
absolute temperature scale
[THERMO]

مقياس تقاس به درجات الحرارة يبدأ من الصفر المطلق . معروف أيضا بالمقياس المطلق .

لزوجة مطلقة [ميكانيكا موائع]
absolute viscosity[FL MECH]

القوة المماسة اللازمة لتحريك وحدة المساحة لمستويين متوازيين يفصلهما مائع ما ، بحيث تكون المسافة بينهما هى وحدة الطول وتكون السرعة النسبية بينهما هى وحدة السرعة .

الدوامية المطلقة [ميكانيكا موائع]
absolute vorticity[FL MECH]

دوامية مائع بالنسبة لنظام إحداثيات مطلق ، وبخاصة دوامية الجو بالنسبة لإحداثيات لا تدور مع الأرض .

الصفر المطلق [ديناميكا حرارية]
absolute zero [THERMO]

درجة حرارة -٢٧٣,١٦س أو-٤٥٩,٦٩ ف .

أقصى ارتفاع مطلق [هندسة طيران]
absolute ceiling [AERO ENG]
أكبر ارتفاع يمكن أن تحافظ طائرة عنده على الطيران الأفقى فى جو قياسى تحت ظروف محددة .

تمدد مطلق [ديناميكا حرارية]
absolute expansion [THERMO]
التمدد الحقيقى لسائل ما بالتسخين مع أخذ تمدد الإناء الحاوى له فى الاعتبار، وهو مغاير للتمدد الظاهرى .

الحركة الدُوّامية الكامنة المطلقة
absolute potential vorticity
(انظر : *potential vorticity*)

المقياس المطلق absolute scale
(انظر: *absolute temperature scale*)

الثقل النوعى المطلق [ميكانيكا]
absolute specific gravity [MECH]
نسبة وزن حجم معين من مادة ما إلى وزن حجم مساوٍ له من الماء النقى عند الظروف القياسية .

درجة الحرارة المطلقة [ديناميكا حرارية]
absolute temperature [THERMO]
أ – درجة الحرارة التى يمكن قياسها نظريا على المقياس الثرموديناميى لدرجة الحرارة .
ب – درجة الحرارة بدرجات سيلزيوس مقيسة من الصفر المطلق .

مخروط سحج [هندسة ميكانيكية]
abrasive cone [MECH ENG]
أداة سحج مخروطية الشكل ، سطحها ملبد بمادة ساحجة ، وتركب على العمود الدوّار لمكنة السحج .

قرص سحج [هندسة ميكانيكية]
abrasive disk [MECH ENG]
(انظر : *abrasive* ساحج)

تشغيل سحجى [هندسة ميكانيكية]
abrasive machining [MECH ENG]
تجليخ أو ثقب أو كشط أو صقل بالسحج.

تفريز جنباً إلى جنب [هندسة ميكانيكية]
abreast milling [MECH ENG]
طريقة للتفريز برَصّ مجموعة من الأجزاء فى صف يوازى محور عُدة القطع ويتم تفريزها آنيا .

مطلق [هندسة ميكانيكية]
absolute [MECH ENG]
صفة تستخدم لما هو فى تباين مع النسبى .

زاوية الهبوب المطلقة [هندسة طيران]
absolute angle of attack [AERO ENG]
الزاوية الحادة بين وتر جناح الطائرة فى أى لحظة أثناء الطيران والوتر نفسه عندما تكون قيمة الرفع صفراً .

منطقة تخزين المخفقات
[هندسة طيران]
abort zone [AERO ENG]
مساحة تحيط بمنطقة الإطلاق تحفظ فيها القذائف محتملة الإخفاق .

سحج [هندسة الإنتاج]
abrasion [PRD ENG]
البرى الناشىء من احتكاك الأسطح .

اختبار سحج [هندسة ميكانيكية]
abrasion test [MECH ENG]
قياس مقاومة البرى بالسحج ، ويجرى عادة بقياس وزن عينة من المادة قبل تعريضها لجهد سحج لفترة معينة وبعده ، أو بمقارنة التغير فى الانعكاس على السطح أو التغير فى الأبعاد .

ساحج [هندسة ميكانيكية]
abrasive [MECH ENG]
مادة صلدة تستعمل لتجليخ معادن ألين منها أو صقلها .

السفع الساحج [هندسة ميكانيكية]
abrasive blasting[MECH ENG]
تنظيف (تشطيب) الأسطح بتعريضها لتيار هواء عاصف محمل بمادة ساحجة.

A

التبريد بالتذرية [هندسة طيران]
ablation = ablative cooling
[AERO ENG]
التخلص من الحرارة المولدة بالتسخين الإيروديناميى لحماية جزء أساسى ، وذلك بتغطيته بمادة تمتص هذه الحرارة فتنصهر أو تتبخر فتتطاير بعيداً .

حجاب التبريد بالتذرية
[هندسة طيران]
ablative shielding[AERO ENG]
غطاء من مادة يستهدف تقليل انتقال الحرارة إلى البنية الداخلية لمنظومة ما، وذلك بتسامى هذه المادة وفقد كتلتها بالتطاير .

وقف [هندسة طيران]
abort [AERO ENG]
إبطال عملية أو إجراء ما مختص بطائرة أو مركبة فضاء أو ما شابهها وذلك بسبب إخفاق بعض التجهيزات .

THE PUBLISHER

The Academy of Arabic Language
15 Str. Aziz Abaza, Zamalek
Cairo , Egypt.
TEL 3405983 FAX: 3412002

COPYRIGHT

First printing 1998
All rights reserved.
This dictionary , or parts thereof, may not be reproduced
in any form without written permission from the publisher.

DEDICCATION

This Arabic-English dictionary of engineering is dedicated to all members of Scientific , Educational and Technical Institutions throughout the Arab States.

الرقم الدولي (I . S . B . N . 977- 5037 - 32 - 8)

(رقم الإيداع ٢٨٩٢ / ٩٩)

الهيئة العامة لشئون المطابع الأميرية

١٠٩٢٥ س ١٩٩٨ - ٢٠١٠

ACADEMY OF ARABIC LANGUAGE
Cairo

Dictionary Of Mechanical ENGINEERING

First edition
1998

الهيئة العامة لشئون المطابع الأميرية